КИнЭУ

ISSN 1684-9310

НАУКА

научно-производственный журнал

2 июнь 2020

2020 ж., маусым, № 2
№ 2, июнь 2020 г.

Жылына төрт рет шығады
Выходит 4 раза в год

М.Дулатов атындағы Қостанай инженерлік-экономикалық университетінің көпсалалы ғылыми-өндірістік журналы.
Многопрофильный научно-производственный журнал Костанайского инженерно-экономического университета им. М. Дулатова

Меншік иесі:
М.Дулатов атындағы Қостанай инженерлік-экономикалық университеті.
Собственник (Учредитель):
Костанайский инженерно-экономический университет им. М. Дулатова

Журнал 2001 ж. бастап шығады 26.06.2001 ж. Қазақстан Республикасының мәдениет және ақпарат Министрлігінде тіркелген № 2086-Ж куәлігі.
Журнал выходит с 2001 г. Зарегистрированн в Министерстве культуры и информации Республики Казахстан свидетельства о регистрации издания за № 2086-Ж от 26.06.2001г.

Мнение авторов не всегда отражает точку зрения редакции. Рукописи не рецензируются и не возвращаются. За достоверность предоставленных материалов ответственность несет автор. При перепечатке материалов ссылка на журнал обязательна. Редакция оставляет за собой право на отклонение публикации статей не соответствующих установленным требованиям без объяснения причин.

Согласно договора № 66 от 26 сентября 2012 года представлением сведения об импакт-факторе за 2012 год журнал «Наука», по данным Казахстанской базы цитирования АО Национальный центр Научно-технической информации РК имеет **импакт-фактор, равный 0,007 .**
Вданный номер……

ISSN 1684-9310
Зарегистрирован в Международном центре по регистрации сериальных изданий **ISSN** (ЮНЕСКО, г. Париж, Франция). Присвоен международный код ISSN **1684-9310**

12 апреля в Казахстане свой профессиональный праздник – **День работников науки** – отмечают представители научной среды. Он установлен **Указом Президента Республики №164 от 20 октября 2011 года.**

ISSN 1684-9310

© М.Дулатов атындағы Қостанай инженерлік-экономикалық университеті
© Костанайский инженерноеэкономический университет им. М. Дулатова

МЕЖДУНАРОДНАЯ АКАДЕМИЯ АГРАРНОГО ОБРАЗОВАНИЯ
КОСТАНАЙСКИЙ ФИЛИАЛ МААО

КОСТАНАЙСКИЙ ИНЖЕНЕРНО-ЭКОНОМИЧЕСКИЙ УНИВЕРСИТЕТ им. М. ДУЛАТОВА

Главный редактор
ИСМУРАТОВ С.Б. д.э.н., профессор, академик МААО (г. Костанай)

Заместитель гл. редактора
Шаяхметов А.Б., к.т.н., доцент (г. Костанай)

Члены редколлегии:
АСТАФЬЕВ В.Л., д.т.н., профессор, академик КАСХН, МААО (г. Костанай)
БАЛАБАЙКИН В.Ф., д.т.н., профессор, академик МААО (г. Челябинск)
ВАШАКИДЗЕ А.А., д.т.н., профессор (г. Тбилиси)
ГОРШКОВ Ю.Г., д.т.н., профессор (г. Челябинск)
ДЕЙНЕГА В.В., к.т.н., профессор, академик МААО
ЖУНУСОВ Б,Г., д.э.н., профессор (г. Кокшетау)
ИСМУРАТОВА Г.С., д.э.н., профессор академик МААО (г. Костанай)
КЕНДЮХ И.Г., д.э.н., академ КАСХН, профессор (г. Петропавловск)
КОНДРАТОВ А.Ф., д.т.н., профессор (г. Новосибирск)
ЛОРЕТЦ О.Г., д.б.н., доцент ректор ФГБОУ ВО Уральский ГАУ (г. Екатеринбург)
ПИОНТКОВСКИЙ В.И., д.в. профессор, академик МААО (г. Костанай)
САЛАМАТОВ А.А., д.п.н., доцент, (г. Челябинск)
САТУБАЛДИН С.С., д.э.н., профессор, академик НАН РК (г. Алматы)
СЕМИН А.Н., д.э.н, профессор, академик МААО (г. Екатеринбург)
СТЕЛЬМАХ В.В., к.мед.н., (г. Костанай)
СЫСОЕВ А.М., д.э.н., профессор, академик МААО (г. Воронеж)
ТРИФОНОВА М.Ф., д.с.-х.н. профессор, академик МААО (г. Москва)

СОДЕРЖАНИЕ **2020**

БИОЛОГИЧЕСКИЕ НАУКИ И НАУКИ ПО ТЕХНОЛОГИИ ПРОИЗВОДСТВА И ПЕРЕРАБОТКИ ПРОДУКЦИИ СЕЛЬСКОХОЗЯЙСТВЕННОГО ПРОИЗВОДСТВА

Д.Б. Жамалова Органическое земледелие и здоровье почвенной экосистемы…… 5
Д.Б. Жамалова Влияние различных обработок почвы на продуктивность льна масличного …….……... 10

ПЕДАГОГИЧЕСКИЕ НАУКИ И ПРОФЕССИОНАЛЬНОЕ ОБРАЗОВАНИЕ

Ж.Б. Ахаева Информатика мұғалімдерін дайындау бағыты бойынша оқу үрдісінде Arduino қолдану тәжірибесі..... 14
Л.Г. Кожекенова Бастауыш сынып оқушыларының ағылшын тілінен грамматикалық дағдыларын қалыптастыруда ертегілердің маңызы……..……. 16
Л.А. Емельянова К проблеме коммуникативной готовности детей старшего дошкольного возраста……..……..… 20
Н.Г. Попрядухина Личностное развитие дошкольников, оставшихся без попечения родителей..... 23
А.Ю. Швацкий Технология развития учебно-познавательного интереса у обучающихся начальных классов средней школы…… 26
Ю.С. Рудакова Приемы игры на уроках русского языка в средней и старшей школе.... 30
Ю.С. Рудакова Как привить ребенку любовь к чтению на уроках литературы..... 33
А.Ю. Швацкий Формирование правовой культуры у обучающихся юношеского возрата……..... 37
Ш.К. Абадилдаева, А.Ж. Искакова Орта білім беруде қашықтықтан оқытуды ұйымдастырудың тиімді жолдары..... 41
Г.К. Есеева, Ж.Г. Джабасова Проблемы и перспективы предпринимательского образования в Казахстане..... 50
Ә.Ш. Серикбаева Жоғары сынып оқушыларына кәсіптік білім беру..... 56
А.Ж. Абаева, Р.С. Муханбетжанова Тестілеу неміс тілін оқытудағы грамматикалық дағдыларды меңгеруді бақылаудың тиімді нысаны ретінде..... 58
О.А. Андриенко Об отношении современных подростков к родителям..... 64
Н.Г. Попрядухина Влияние личностных качеств на удовлетворенность человека профессиональным выбором…… 69
О.А. Андриенко Влияние нервно-психической устойчивости на адаптацию студентов в вузе……... 73
Адырбаева А.С. Features of French and English color terms …… 76
А.Ж. Абаева, А.С. Адырбаева Анализ лингвоэтических проблем: проблема нарушения языковых норм……... 80
А.А. Жилкайдарова Социальная политика государства в области физической культуры в дошкольных учреждениях…….. 84

ОБЩЕСТВЕННЫЕ НАУКИ, ИСТОРИЯ, ФИЛОСОФИЯ

Р.К. Абдрахманова Народ Казахстана: татарская диаспора..... 88
А.Б. Акылбекова, А.Б. Бузаканова Заң пәндерін оқытуда интерактивті және инновациялық нысандар мен әдістерді қолдану тәжірибесі..... 91
Г.Д. Жандарбекова Әбу Насыр Әль-Фарабидың философиялық көзқарастары..... 96
Б. Кәрібозұлы, Ж.Б. Сагнадинова Қазақ әдебиетіндегі модернизм көрінісі..... 99
Г.Д. Жандарбекова М.Әуезовтың «Абай жолы» романындағы табиғаттың көркем бейнесі..... 103

ТОЧНЫЕ И ТЕХНИЧЕСКИЕ НАУКИ

Ю.В. Классен Мониторинг энергообеспечения объектов агробизнеса на основе цифровых технологий..... 107
Л. В. Ляховецкая Методы и средства повышения работоспособности вл-35 кв, расположенных в зонах повышенной ветровой нагрузки..... 111
Ю.В. Классен Обоснование альтернативного энергоснабжения от возобновляемых источников энергии..... 117
Ә.Ш. Серикбаева Атом және ядролық факторларды медициналық құралдарда қолданудың физикалық негіздері..... 119
Б.А. Куанышов, С.З. Нурушев Бұрандалы қосылыстарды құрастыру операцияларын диагностикалық қамтамасыз ету..... 123
М.М. Абдимомынова, А.С. Жұматаев XXI ғасырт көшбасысын анықтауға арналған бағдарламалық жабдық..... 126

СОДЕРЖАНИЕ **2020**

ТОЧНЫЕ И ТЕХНИЧЕСКИЕ НАУКИ

М.М. Абдимомынова, У. Алдаберген XXI ғасырт көшбасысын анықтауға арналған бағдарламалық жабдық……..... 129
Н.К.Удербаева, А.Т. Исмагилова Приложение Adobe connect для дистанционного обучения ……..... 132
Л.С. Скубилова Эффективность применения водной инжекции при эксплуатации трактора класса тяги 1,4.....……..... 135
С.Д. Шепелёв, Ю.Б. Черкасов Обоснование повышения эффективности функционирования уборочных процессов……...……..... 139
Г.Р. Курмашева ЖШС «Стеклосервис» компаниясындағы өндірістік жарақаттануды талдау……..... 142
Я.А. Анисимова Применение конформной геометрии……... 147

ЭКОНОМИЧЕСКИЕ НАУКИ

Г.Т. Кадырова Аспект личностного формирования экономической культуры молодёжи……..... 151
А.А. Жилкайдарова Перспективы развития инновационной деятельности в Республике Казахстан……..…… 153
К.А. Федоров, Р.А. Притула Особенности инновационного процесса в сельском хозяйстве на современном этапе ……..... 156
Г.Б. Сарсембаева, И.К. Нурпеисов Инвестиционная поддержка управления медицинскими центрами в условиях рыночных отношений…… 160
Г.Б. Сарсембаева, И.К. Нурпеисов Анализ сложившегося уровня развития сферы медицинских услуг в Республике Казахстан..... 165
Г. Т. Кадырова Салон базнесінің даму болашағы..... 171
Г.А.Сыздыкова Қазақстандағы бюджетаралық қатынастарды реттеу шаралары..... 173
Г.А. Сыздыкова, С.А. Жұмабай Қазақстанның салық саясатындағы кейбір мәселелер және оны шешу жолдары..... 176
А.Б. Кайсина, М.А. Баяндин, Б.Т. Череева Основные проблемы кредитного финансирования в Республике Казахстан..... 180
Г.И. Абаева, Е.И. Субботина Анализ социально-экономических показателей Казахстана..... 185
Г.И. Абаева, Е.И. Ладаненко Проблемы конфронтации права и учета при подготовке кадров по группе образовательных программ «Аудит и налогообложение»..... 193
Е.И. Субботина Оценка продовольственной безопасности страны как основы жизнеобеспечения её населения..... 196

БИОЛОГИЧЕСКИЕ НАУКИ И НАУКИ ПО ТЕХНОЛОГИИ ПРОИЗВОДСТВА И ПЕРЕРАБОТКИ ПРОДУКЦИИ СЕЛЬСКОХОЗЯЙСТВЕННОГО ПРОИЗВОДСТВА

МРНТИ 68.29.01

Д.Б. Жамалова, к.с.-х.н., ст. преподаватель
кафедры «Стандартизация и пищевые технологии»[1]
[1]Костанайский инженерно-экономический университет им. М. Дулатова
110007, Костанай, Казахстан

Органическое земледелие и здоровье почвенной экосистемы

Түйіндеме. Топырақ экожүйесінің жаңа сипаттамасын-топырақ денсаулығын енгізу қажеттілігі қарастырылады. Тұжырымдаманың қазіргі анықтамасы-топырақ денсаулығы. Органикалық егіншілік пен оның технологиясының топырақ денсаулығына оң әсері көрсетілген. Топырақ денсаулығын үздіксіз сақтау және молайту бойынша бірқатар шаралар келтірілген.

Аннотация. Рассмотрена необходимость введения новой характеристики почвенной экосистемы – здоровье почвы. Приведено современное определение понятия – здоровье почвы. Представлено положительное влияние органического земледелия и его технологий на здоровье почвы. Перечислен ряд мероприятий по непрерывному поддержанию и воспроизводству почвенного здоровья. Уделено большое внимание поддержанию здоровья почвы, ее ремедиации и оздоровлению. Обсуждено проблемы защиты растений и урожая от вредных организмов в органическом земледелии.

Abstract. The necessity of introducing a new characteristic of the soil ecosystem – soil health. The modern definition of the concept – soil health is given. The positive impact of organic farming and its technologies on soil health is presented. A number of measures for the continuous maintenance and reproduction of soil health are listed. Great attention is paid to maintaining the health of the soil, its remediation and improvement. Problems of protection of plants and crops from harmful organisms in organic farming are discussed.

Түйін сөздер: топырақ, топырақ экожүйесі, қарқынды егіншілік, органикалық егіншілік, топырақ денсаулығы.

Ключевые слова: почва, почвенная экосистема, интенсивное земледелие, органическое земледелие, здоровье почвы.

Key words: soil, soil ecosystem, intensive farming, organic farming, soil health.

Введение

Современная почва – это органоминеральный при родный продукт, возникший и поддерживаемый в соответствии с локальным климатическим режимом непрерывными микробно-растительными взаимодействиями в изначально количественно доминирующем неорганическом веществе.

Вместе с тем, почва как экосистема включает биоту, ее остатки, метаболиты и биофильные элементы; в ней протекают основные биологические и физико-химические процессы – биогеохимические циклы биогенных элементов и циклы микроорганизмов. Будучи, по существу, глобальной открытой экосистемой, почва обладает значительным буферным действием в отношении разнообразных стрессоров, выступает как экосистемный пурификатор от природных и ксенобиотических поллютантов, непрерывно обеспечивает растения и геобионты питательными веществами и влагой, служит источником и стоком биоразнообразия. Почвенная экосистема (ПЭ) воспроизводит и поддерживает в активном состоянии генофонд и уникальнейшее разнообразие геобионтов суши Земли. Именно биологическая компонента локальной ПЭ обеспечивает её незаменимые для всего живого продукционные и средообразующиефункции. С учётом изложенного в отношении нормально функционирующей почвенной экосистемы правомерны и применимы такие биологические и экологические характеристики, как здоровье и/или патология, а также восстановление (ремедиация) и лечение (терапия) [1].

Важнейшую характеристику –здоровье почвы можно определить как функциональную биологическую категорию, отражающую состояние динамики активности биотического компонента в органоминеральном комплексе почвы; эта биологическая категория характеризуется (в соответствии с природно-климатической зоной) адекватной активностью биотических процессов синтеза и гидролиза, их устойчивостью к нарушающим воздействиям биотических и абиотических стрессоров, в значительной мере замкнутостью циклов биофильных элементов и микроорганизмов. Здоровье почвы агроценозов характеризуется еще и соответствием своего вещественного и биотического состава нормативным показателям (лимитирующим содержание поллютантов и вредных агентов), а также адекватным плодородием. На сегодняшний день считается некорректным оценивать качество почвы только по критериям её плодородия с позиций получения максимальной продуктивности и прибыли. Глубоко ошибочно, как это было в России при внедрении так называемых «интенсивных технологий», полностью игнорировать биотический блок почвы.

Цель предлагаемого краткого обзора по системе органического земледелия (ОЗ) заключается в том, что бы акцентировать внимание: во-первых, на необходимости решения (в переходный период к этой системе) ряда обязательных задач, касающихся работы с почвой, во-вторых, на важности проведения в последующем специальных мероприятий по непрерывному поддержанию и воспроизводству почвенного здоровья. В органическом земледелии первостепенная роль принадлежит именно здоровой почве [2].

Только она способна неопределённо долго функционировать в качестве компонента почвенной экосистемы, поддерживать продуктивность геобионтов, качество воды, воздуха и продукции, обеспечивая тем самым здоровье растений, животных и человека [3].

Экологизация земледелия, как направление к органическому земледелию. По решению ООН 2015 г.был признан международным годом почвы. Рациональному использованию почвы – этого стратегически важного природного ресурса – уделяется все больше внимания и в нашей стране. Общепризнанные экологические направления национальной стратегии декларируют два важнейших положения: «нельзя жить за счет будущих поколений», «необходимо гармонизировать взаимоотношения человека с природой» [4].

Все перечисленные положения наиболее эффективно и успешно можно реализовать при следовании агротехнологиям, соответствующим системе органического земледелия.

Требования и условия органического земледелия и характеристики присущие органическому земледелию. В повседневном представлении органическое земледелие (альтернативное, устойчивое, экологически чистое, биодинамическое и др.) – это использование ПЭ для получения качественного, экологичного урожая приемлемого объёма без применения генно-модифицированных организмов (ГМО), синтетических минеральных удобрений и пестицидов, исключая некоторые мелиоранты [5].

Объект и методика

По своей «идеологии» органическое земледелие – это, с одной стороны, индивидуальное земледелие, сфера деятельности индивидуального производителя. В то же время, ОЗ предъявляет особые требования к минимальным масштабам агроэкосистемы. Например, нельзя производить «органик»-продукт по соседству с производством традиционной «конвеншен»-продукции.

Исторически органическое земледелие, как система растениеводства, несомненно, первично. До эры осознания и массового производства химических (неорганических) удобрений земледелие, конечно же, повсеместно было «органическим». Однако в XX веке первичным стало «convention agriculture» – «общепринятое», «традиционное земледелие», в русскоязычной литературе – интенсивное, индустриальное земледелие (ИЗ). Оно характеризуется, во-первых, массированным применением минеральных удобрений – традиционных NPK, а также (при необходимости!) Si, B, Mg, Zn, V, Mo и др. Во-вторых, ИЗ базируется на широком использовании пестицидов, негативные экологические и гигиенические последствия которого хорошо известны. Наконец, в десятках стран в рамках интенсивного земледелия сего-

дня широко используют генетически модифицированные растения, устойчивые к вредным членистоногим и/или к неизбирательным гербицидам (глифосат и др.).

Результаты исследований

Результаты длительных наблюдений и экспериментов достоверно свидетельствуют о том, что интенсивное земледелие приводит к сокращению в ПЭ почвенного органического вещества, а в экстремальных ситуациях – даже к полной его утрате. При этом, а также из-за биоцидного действия некоторых пестицидов почвенные геобионты – например, аммонификаторы и азотфиксаторы – лишаются жизненно важного питательного субстрата. Цикл биофильных элементов почвенной экосистемы при этом прерывается. Интенсивное земледелие приводит также к изменению и сокращению биологического разнообразия, интенсификации эмиссии парниковых газов (CO2, CH4, N2O) из почвы. Поскольку ИЗ зачастую сопровождается возделываниеммонокультуры,экспансия фитопатогенов, фитофагов и некоторых сорняков зачастую приобретает характер эпидемий и инвазий. Ошибочно полагать, что простой отказ от применения синтетических агрохимикатов и ГМО позволит сразу же перейти к органическому земледелию.

Это далеко не так. Во-первых, землепользователь должен быть убежден в необходимости постоянно следовать принципам ОЗ и быть готовым к ряду издержек, связанных с его технологиями. Во-вторых, потребуется определённый переходный период, в процессе которого органик-продукты (производимые по технологиям органического земледелия, следуя более жёстким экологическим и гигиеническим нормативам), будут соответствовать необходимому качеству. В-третьих, землепользователю потребуются разносторонние знания о биоэкологических основах комплекса процессов, происходящих в почвенной экосистеме (эксплуатируемой по системе ОЗ); новые знания будут нужны и для оптимизации питательного режима возделываемой культуры, освоения новых технологий по профилактике и сдерживанию развития вредных организмов.

Сегодня важность органического земледелия возведена на мировой уровень. Международная организация органического земледелия (IFOAM) определяет ОЗ как систему производства, обеспечивающую здоровье почв, экосистем и человека на основе природных, адаптированных к местным условиям, экологически сбалансированных процессов и безопасных источников обогащения почвы органическим веществом, гармонизации круговорота веществ и энергии, поддержания биоразнообразия, оптимизации конкурентоспособности культурных растений к сорнякам, болезням и вредителям при полном отказе от использования агрохимикатов и ГМО.

В процессе ОЗ вначале восстанавливается, а впоследствии даже возрастает концентрация органического вещества в почве. В ней сокращается количество легкодоступных форм азота, но увеличивается его общее содержание. Возрастает таксономическое и функциональное почвенное биоразнообразие, повышается доля микробной биомассы и ее активность, в первую очередь, численность азотфиксирующих бактерий и микоризных грибов. Изменяется и улучшается механическая структура почвы, её агрегатный состав, водоудерживающая способность и емкость катионного обмена. Всё это, в свою очередь, способствует развитию почвенной мезофауны. В целом почва в агроэкосистемах с ОЗ в наибольшей степени соответствует здоровой почве.

Историческив переходе от интенсивного к органическому земледелию можно отметить несколько экологических и технологических ступеней. Наиболее заметный шаг – это распространение агротехнологии «low input» (пониженное внесение), которое заключается в умеренном, сокращенном, ограниченном применении, в первую очередь, минеральных удобрений, а потом даже и в «разумном» использовании органических удобрений. Конечно, эти уровни в абсолютном выражении для разных стран и природно-климатических зонах не одинаковы. Однако именно с этого начала осуществляется идеология «sustainable developing agriculture» (устойчивое развитие агропроизводства), при реализации которой внесение преимущественно органических удобрений сочетается с мобилизациейестественного, самопод-

держиваемого почвенного плодородия. Для поддержания эффективного плодородия и качества почвы, допускается использование навоза, компостов и различных органических удобрений, произведенных только в хозяйствах, перешедших на систему ОЗ. Реализация истинной системы органического земледелия возможна только по завершении переходного периода, который продолжается минимум 5-6 лет при условии неукоснительного соблюдения требований и правил IFOAM.

В системе ОЗ возникают проблемы и задачи, которые предстоит решать с учетом ограничений и обязательств «органического производства». Основное условие – это поддержание уровня плодородия почвы посредством внесения только органических удобрений (компосты, перегной) и растительных остатков, таких как специально выращенные сидеральные культуры и послеуборочные остатки урожая. К общим решениям проблемы защиты растений и урожая от вредных организмов в рамках органического земледелия следует отнести использование устойчивых сортов, длинно ротационный севооборот с обязательным включением бобовых культур, смешанные (поливидовые) посевы культур, механическую обработку почвы и уход за посевами, интродукцию полезных аборигенных микроорганизмов и членистоногих, индукцию супрессирующего потенциала почвы посредством повышения биоразнообразия (генетического и функционального), применение компостов и биопрепаратов на основе супрессирующих, гиперпаразитных и энтомопатогенных биоагентов.

В оперативной борьбе с вредными организмами допустимы только биологические, физические и агротехнические приемы. Сорняки уничтожаются с помощью основных и промежуточных культур севооборота, конкурентоспособных посевов, покровных культур в междурядьях и механическими обработками. Так, если 2 года подряд на одном и том же поле высевать озимую рожь, то из агроценоза вытесняются многие виды многолетних и малолетних сорняков. От фитофагов растения защищают биопрепаратами и привлечением энтомофагов, а также инсектицидами растительного происхождения. Специальные ловушки с аттрактантами, свето-, цвето- и клеевые ловушки можно использовать как для истощения популяций вредителей, так и для их мониторинга. Перспективны широкозахватные и уничтожения имаго вредных насекомых. Для защиты растений от возбудителей болезней используют профилактические индукторы фитоиммунитета, для их оперативного сдерживания – биопрепараты микробных супрессоров и вирусов.

Наиболее простой способ поддержания здоровья почвы в системах органического земледелия – соблюдение всех рекомендаций по обеспечению её плодородия. Нельзя оставлять почву под чистым паром (то есть без растений), необходимо применять только щадящую механическую, преимущественно поверхностную её обработку. Непременное условие поддержания здоровья почвы в ОЗ – севооборот, посевы симбиотрофных культур, обеспечивающих развитие азотфиксирующих микроорганизмов, и культур-супрессоров, подавляющих развитие корневых гнилей и других почвенных болезней.

Перспективно использование смешанных поливидовых и полисортовых посевов, «мозаик сортов» (различающихся по устойчивости к фитопатогенам и фитофагам), водных экстрактов растений, компостов и «супрессивных почв».

Эффективны отселектированные натуральные микробные сообщества (МС), получаемые из почв со стабильными супрессирующими свойствами. Для их селекции предложена непрерывная проточная конструкция, обеспечивающая получение МС супрессоров применительно к конкретным фитопатогенам.

Для эффективного и правильного лечения почвы, необходима корректная диагностика. Лечение, как правило, проводят консервативными методами и лишь в отдельных случаях – острыми, операционными. При консервативном лечении используют те же методы, что и для поддержания здоровья. Их следует осуществлять более целенаправленно, тщательно и методично. К ним прибегают, например, при «перекармливании» почвы какими-то органическими веществами, внесенными с навозом или компостом, или, наоборот, при истощении.

К острым (операционным) методам относят стерилизацию (фумигацию) почвы, а также (при необходимости) её экскавацию и захоронение. Олиготрофикация агроэкосистем, как способ оздоровления и поддержания здоровья почвы. Такой способ можно (и нужно!) применять для поддержания и оздоровления любой ПЭ. Предлагаемая теоретикоэкспериментальная концепция олиготрофикации почв в качестве модели формирования здоровых и устойчивых к стрессорам агроэкосистем обеспечит минимальные риски циркуляции фито- и энтеропатогенов, а также существенное снижение эмиссии парниковых газов. Идея олиготрофикации почвенных экосистем возникла как коэволюция двух концепций микробной экологии – об олиготрофных микроорганизмах и о здоровье почвы. В олиготрофной почвенной экосистеме концентрация легко утилизируемых форм биофильных элементов (C, N, P, K и др.) невелика, в то время как валовое их содержание, разнообразие и обилие биоты – относительно высоки. Изменения численности микроорганизмов и концентраций их метаболитов после нарушающих воздействий на такую почву остаются умеренными. Эвтрофные почвы, напротив, богаты биофильными элементами, характеризуются узким соотношением величин их валового и доступного содержания и также могут обладать высокой численностью микроорганизмов. Однако они уступают олиготрофным почвам в биоразнообразии. Вследствие низкой буферной способности микробного сообщества и высокой чувствительности к стрессовым воздействиям эвтрофные почвы реагируют на них взрывообразно.

В этой связи олиготрофные системы можно рассматривать, как более устойчивые и здоровые экосистемы. Ведь в олиготрофных системах большинство функционирующих циклов биофильных элементов «замкнуты», по их абсолютному содержанию они также более сбалансированы. Эти системы обладают высоким уровнем биоразнообразия, а также численности сапротрофных и симбионтных микроорганизмов. Сапротрофы, доминирующие в олиготрофных экосистемах, способствуют вытеснению фито- и энтеропатогенных микроорганизмов в силу своего обилия и разнообразия, поскольку все микрозоны ПЭ здесь уже заняты, а концентрация легкодоступных веществ в этих биотопах низкая. Преимущества олиготрофных агроэкосистем заключаются также в том, что из-за низких концентраций легко доступных элементов они не будут загрязнять смежные почвенные и водные экосистемы нитратами, фосфатами, пестицидами, а атмосферу – парниковыми газами. Удобрения в олиготрофных ПЭ будут использоваться с повышенной эффективностью. С учётом перечисленных свойств олиготрофные агроэкосистемы окажутся более экологичными и экономически выгодными из-за снижения невосполнимых энергозатрат на их эксплуатацию.

Выводы

Таким образом, органическое земледелие на современном этапе развития социума – это особая, наукоёмкая технологическая система земледелия, экологически дружественная в отношении почвенной экосистемы.

Она, как бы социально и экологически ответственна не только за производство нормативно безопасной продукции растениеводства, но и за утилизацию его отходов.

Традиционные характеристики почвенной экосистемы – качество почвы и почвенное плодородие – необходимо пополнить новой категорией – здоровье почвы, и придать ей уровень важнейшей, генеральной почвенной характеристики. По-видимому, в дальне йшем будет правомерно рассматривать качество и плодородие почвы, как составляющие ее здоровья. Ведь качество почвы – это, преимущественно, физико-химическая характеристика почвенной экосистемы, а плодородие – её потребительская составляющая. Здоровье почвы – это научная, интегральная характеристика, сочетающая биологические и экологические свойства этого уникального природного продукта. Категория здоровья почвы подчеркивает биологическую сущность её происхождения, как незаменимой, уникальной природной экосистемы. Органическое земледелие действительно соответствует понятию и смыслу устойчивого развития земледелия, агропроизводства и охраны природы. Оно опирается на самообеспечение и циклизацию веществ, на минимизацию потребления невосполнимых источников энергии. В органическом земледелии защита от вредных организмов основана преимущественно на

профилактических и биологических методах, на конкуренции, биоконтроле, щадящих механических обработках, а не на тотальном истреблении вредоносных видов. Органическое земледелие, как бы постоянно поддерживает «perpetual motion», то есть вечное движение веществ и их воспроизводство. Отдельные технологические элементы ОЗ, могут быть использованы в беспестицидных технологиях производства высококачественных элитных семян культурных растений, особо ценных культур (в рекреационных и водоохранных зонах), сырья для производства продуктов лечебного, детского питания и лекарственных средств.

Список литературных источников

1 Semenov A.M., Sokolov M.S. Kontseptsııa zdorovıa pochvy: fýndamentalno-prıkladnye aspekty obosnovanııa krıterıev otsenkı. Agrohımııa. 2016. № 1. S. 3–16.

2 Glınýshkın A.P., Sokolov M.S., Toropova E.Iý. Zdorovaıa pochva ı ee vosproızvod-stvo v alternatıvnyh sıstemah zemledelııa //

3 Fıtosanıtarnye ı gıgıenıcheskıe trebovanııa k zdorovoı pochve. M.: Agrorýs, 2016. 238 s.

4 Semenov A.M., Semenov V.M., Van Brýggen A.H.K. Dıagnostıka zdorovıa ı kache-stva pochvy. Agrohımııa. 2011. № 12. S. 4–20.

5 Zdorovaıa pochva – fıtosanıtarnyı bazıs bespestıtsıdnogo rastenıevodstva / M.S. Sokolov, A.P. Glınýshkın, E.Iý. Toropova, V.P. Borovaıa, L.N. Býgaëva // RJOAS. 2015. 2(48). Str. 3–9.

МРНТИ 68.29.15

Д.Б. Жамалова, к.с.-х.н., ст. преподаватель
кафедры «Стандартизация и пищевые технологии»[1]
[1]Костанайский инженерно-экономический университет им. М. Дулатова
110007, Костанай, Казахстан

Влияние различных обработок почвы на продуктивность льна масличного

Түйіндеме. Мақалада майлы зығыр үшін әртүрлі топырақ өңдеулерінің әсері қарастырылады. Дақыл құрылымының элементтеріне және олардың дақылдың табиғилығына әсерін талдау ұсынылған. 0,25-0,27 м тереңдікке терең қопсытуды негізгі емдеу ретінде қолдану бір өсімдіктен ең көп массасы бар тұқымдардың көп мөлшерін алуға мүмкіндік беретіні анықталды. Зығырдың өнімділігі 1,41-ден 2,51 т/га-ға дейін өсті.

Аннотация. В статье рассматриваются вопросы влияния различных обработок почвы под лен масличный. Представлен анализ элементов структуры урожая и их влияние наурожайность культуры. Установлено, что применение в качестве основной обработки глубокого безотвального рыхления на глубину 0,25-0,27 м позволяет получить наибольшее количество семян с наибольшей массой с одногорастения. Урожайность льна варьировала от 1,41 до 2,51 т/га.

Abstract. The article deals with the influence of various soil treatments for oilseed flax. The analysis of crop structure elements and their influence on crop yield is presented. It is established that the use of deep soil-free loosening to a depth of 0.25-0.27 m as the main treatment allows to obtain the largest number of seeds with the largest mass from single-growth. The yield of flax varied from 1.41 to 2.51 t / ha.

Түйін сөздер: майлы зығыр, өнім құрылымы, топырақ өңдеу, өнімді ылғал, өнімділік, майлы дақылдар.

Ключевые слова: лен масличный, структура урожая,обработка почвы, продуктивная влага, урожайность, масличность.

Key words: oilseed flax, crop structure,tillage, productive moisture, yield, oil content.

Введение

В настоящее время лён масличный является перспективной культурой. Костанайская область является основным льносеющим регионом. Валовый сбор семян льна масличного в Костанайской области достиг 146,7 тыс. тонн, при урожайности 1,17т/га, тогда как потенциальная урожайность современных сортов – 3т/га. Одной из основных причин низкой урожайности является отсутствие научно обоснованных рекомендаций по технологии возделывания льна масличного. Остаётся далеко не выясненным вопрос в отношении обработки почвы [1].

Карабалыкская опытная станция рекомендует, в зависимости от засорённости, применять полупаровую обработку почвы, улучшенную зябь, послойную или противоэрозионную обработку, а при засорении многолетними сорняками, проводить послойную обработку почвы и по всходам многолетников (5-6 листьев) применять гербициды при среднесуточной температуре воздуха не ниже 14 °С [2,3].

В Костанайской области доказана эффективность выращивания льна масличного по ресурсосберегающим обработкам почвы [4].

Целью наших исследований является анализ продуктивностильна масличного в зависимости от способа обработки почвы.

В соответствии с этим ставилось решение следующих задач:

1 Изучить влияние обработки почвы структуру урожайностильна масличного;

2 Дать анализ влияния обработки почвы на урожайность и выход масла льна масличного.

3 Установить водопотребление посевов льна масличного в зависимости от обработки почвы.

Объект и методика

Схема опыта включает следующие варианты:

- Отвальная обработка (вспашка 0,20-0,25 м) - контроль;
- Глубокое безотвальное рыхление (0,25-0,27 м);
- Минимальная - двукратноедискование (0,12-0,14 м).

Размещение делянок систематическое. Повторность в опытах 3-х кратная, площади учётных делянок 200 м^2. При проведении исследований применены общепринятые в агрономической науке методики закладки и проведения полевых опытов.

Место проведения исследований ТОО «СХОС «Заречное»». Период проведения исследований -2019-2020 гг. Рельеф участка -слабоволнистый склон 1-20 южной экспозиции. Тип почвы -чернозём обыкновенный. Содержание гумуса -2,55 % -очень низкое.

Результаты исследований

Период проведения исследований в 2019 году характеризуется следующим образом: температура воздуха от посева до уборки льна масличного была близкой к среднемноголетней, однако осадки выпадали в количестве, превышающем среднемноголетние значения. С марта по сентябрь выпало 396,1 мм осадков при среднемноголетней норме 296 мм. Особенно дождливыми были май (108,9 мм) и июль (118,2 мм), что способствовало активному росту и развитию растенийльна масличного. Перед уборкой льна масличного мы провели анализ структуры урожая.

Установлено, что высота растений льна варьировала от 49,2 до 51,7 см. наиболее высокорослые были растения при безотвальной и отвальной обработках почвы –20,3-51,7 см. Однако по варианту с минимальной обработкой почвы наблюдается существенное снижение высоты растений льна по сравнению с контролем, разница составила 2,5 см. при НСР05= 2,1 см (таблица 1).

При выращивании льна масличного важно, чтобы на поле оставалось как можно меньше льняной соломы, которая не используется. Необходимо получение большего количества боковых веточек, на которых находятся коробочки льна с семенами.Высота стебля льна до его разветвления была от 33,8 до 36,9 см, что составляет 68-71 % от общей высоты расте-

ний. Наименьшая высота стебля до разветвления наблюдалась по варианту минимальной обработки почвы –33,8 см, что на 0,6-3,1 см меньше остальных вариантов опыта при $НСР_{05}$=1,8 см.

Таблица 1 – Элементы структуры урожая льна в зависимости от обработки почвы

Вариант (обработка)	Высота стебля, см		Количество на растении, шт.		Масса семян, г.	
	общая	до разветвления	коробочек	семян	с растения	1000 шт.
Отвальная (контроль)	51,7	36,9	9,1	65,4	0,47	7,22
Безотвальная	50,3	34,4	9,6	69,9	0,51	7,11
Минимальная	49,2	33,8	9,4	67,4	0,48	7,04
Среднее	50,4	35,0	9,4	67,6	0,49	7,12
$НСР_{0,5}$	2,1	1,8	0,4	3,0	0,02	0,27

Таким образом, на поле после льна, выращиваемого по минимальной обработке почвы количество соломы было меньше, чем по отвальной и безотвальной обработкам почвы.

По отвальной обработке почвы вода и питательные вещества идут в большей степени на формировании стебля, что видно по его высоте по сравнению с остальными вариантами, однако подсчёт коробочек и семян на растениях льна показал, что количество коробочек варьировало от 9,1 до 9,6 шт/растение.

Существенное увеличение количества коробочек наблюдается между контрольным вариантом и вариантом выращивания по глубокой безотвальной обработке почвы – разница составила 0,5 шт/растение при $НСР_{05}$ = 0,4 шт.

Плод у льна масличного -коробочка, разделённая пятью перегородками на пять гнёзд. Каждое гнездо, в свою очередь, разделено на две половины неполной полулунной перегородкой, каждая половина несёт одно семя. При полном оплодотворении и нормальном развитии в коробочке формируются десять семян [5].

В наших исследованиях количество семян в коробочках по вариантам варьировало от 7,2 до 7,3 шт., разница несущественная. Однако общее количество семян с одного растения было в среднем по вариантам от 65,4 (контроль) до 69,9 шт. (безотвальная обработка). При $НСР_{05}$=3,0 шт, существенная разница отмечается между вариантами отвальной и безотвальной обработок почвы, где она составила 4,5 шт, что значимо.

Минимальная и отвальная обработки почвы существенных различий по количеству семян на растении не имели. Масса 1000 семян льна масличного в зависимости от сорта и элементов технологии его выращивания варьирует от 6 до 9 г.

В наших исследованиях масса 1000 шт. составила 7,04-7,22 г, при среднем значении по опыту –7,12 г.необходимо отметить, что разница по массе 1000 семян льна масличного в данном опыте была несущественна и составила 0,11-0,18 г. по отношению к контрольному варианту при $НСР_{05}$=0,27 г. Однако, при подсчёте массы семян с одного растения показал, что наибольшая масса была на варианте безотвальной обработки почвы – 0,51 г., что на 0,04 г. превышает контроль и на 0,03 г. –вариант с минимальной обработкой почвы. Наиболее полно об эффективности той или иной технологии или элемента технологиипоказывают результаты биологической урожайности льна (таблица 2).

Так, величина биологической урожайности по данным исследований варьировала от 1,41 до 2,51 т/га. наибольшее значение данного показателя мы наблюдали по безотвальной обработке почвы –2,51 т/га,что на 0,11 т/га превышает контрольный вариант и на 1,1 т/га –вариант минимальной обработки почвы, что в обоих случаях является существенным при НСР05=0,09 т/га.

Таблица 2 – Влияние основной обработки почвы на урожайность льна масличного

Вариант (обработка)	Биологическая урожайность, т/га	Прибавка урожая, +-		Выход масла, т/га
		т/га	%	
Отвальная (контроль)	2,40	-	-	1,16
Безотвальная	2,51	0,11	+4,6	1,23
Минимальная	1,41	-0,99	-41,3	0,68
Среднее	2,11	-0,29	-16,1	1,03
$НСР_{0,5}$	0,09	-	-	0,04

Урожайность льна масличного на контроле превышала среднее значение по опыту на 0,29 т/га, или на 16,1 %, что существенно. При анализе масличности установлено, что обработка почвы существенно на масличность семян не влияла, масличность по вариантам варьировала от 48,5 до 48,8 %. При этом выход масла составил от 0,68 до 1,23 т/га. Наибольший выход масла наблюдался по безотвальной обработке почвы и на 0,07-0,55 т/га превышал варианты с отвальной и минимальной обработками почвы. Таким образом, наибольшая биологическая урожайность и выход масла были на варианте безотвальной обработки почвы.

Важную роль играет количество продуктивной влаги перед посевом, от которого зависит полевая всхожесть семян льна. При определении запасов продуктивной влаги в метровом слое перед посевом льна масличного нами установлено, что количество влаги при среднем значении 93,6 мм варьировало от 86,0 до 102,9 мм. Наибольшее количество продуктивной влаги было отмечено на глубоком безотвальном рыхлении почвы и составило 102,9 мм, что на 10,9-16,9 мм превосходит контроль и вариант минимальной обработки почвы. При одинаковом количестве выпавших за вегетационный период льна осадков перед уборкой количество продуктивной влаги по отношению к количеству перед посевом снизилось на 55,9-62,4 мм, при этом наибольший расход влаги мы наблюдали также по варианту глубокого безотвального рыхления. Количество влаги составило 29,6-30,2 мм, разница несущественна. Наименьшее водопотребление льна мы прослеживали по варианту с минимальной обработкой почвы.

Выводы

Проведённые исследования позволяют сделать следующие выводы:

- глубокое безотвальное рыхление на 0,25-0,27 м способствует оптимизации структуры урожая льна масличного;
- наибольшая урожайность и выход масла с единицы площади получена на варианте глубокого безотвального рыхления.

Список литературных источников

1 Avdeenko A.P., Shestov I.N., Mokrıkov G.V., Arhıpov A.G. Sovershenstvovanıe tehnologıı vyraıvanııa lna maslıchnogo v zone rıskovannogo zemledelııa // AgroEkoInfo. – 2015.

2 Perspektıvnaıa resýrsosberegaıýaıa tehnologııa proızvodstva lna maslıchnogo: me-tod, rek. -M: FGNÝ «Rosınformagroteh», 2016. -52 s.

3 Jamalova D.B., Nazarova J.J. Osobennostı razvıtııa rastenıı lna maslıchnogo prı razlıchnyh srokah poseva ı normah vyseva, v zavısımostı ot prımenenııa stımýlıatorov rosta //Naýchno-proızvodstvennyı jýrnal Naýka, 2017 №3 - sentıabr, s.5-13.

4 Avdeenko A.P. Prodýktıvnost sortov Linum usitatissimum v zavısımostı ot sposo-ba obrabotkı pochvy v ýslovııah ıýjnoı zony Rostovskoı oblastı//Mejdýnarodnyı naýchno-ıssledovatelskıı jýrnal. 2015. № 9-3 (40). S. 95-97.

5 http://www.don-agro.ru/FILES/NAUKA/REK/RASTEN/DOS_len_2013.pdf

МРНТИ:06.81.23

Ж.Б. Ахаева[1]
[1]Л.Н. Гумилев атындағы Еуразия ұлттық университеті
Нұр-Сұлтан, Қазақстан

Информатика мұғалімдерін дайындау бағыты бойынша оқу үрдісінде Arduino қолдану тәжірибесі

Түйіндеме. Мақалада білім беру процесінде Arduino платформасын қолдану мысалдары мен перспективалары қарастырылады. Arduino базасында оқу-әдістемелік әзірлемелерді практикалық іске асыру жолдары белгіленген. Arduino оқу үрдісінде қолдану тәжірибесі сипатталады. Практикалық сабақтар кезінде студенттер орындаған жұмыс үлгісі келтіріледі.

Аннотация. В статье рассматриваются примеры и перспективы использования платформы Arduino в образовательном процессе. Намечены пути для практической реализации учебно-методических разработок на базе Arduino. Описывается опыт использования Arduino в учебном процессе. Приводится пример работы, выполненной студентами во время практических занятий.

Abstract. The article discusses examples and prospects of using the Arduino platform in the educational process. The ways for practical implementation of educational and methodological developments based on Arduino are outlined. The experience of using Arduino in the educational process is described. An example of the work, carried out by students during practical training, is given.

Түйінсөздер: Оқу процесі, Arduino.
Ключевые слова: учебный процесс, Arduino.
Keywords: educational process, Arduino.

Кіріспе

Білім беру заманауи технологияларды пайдалана отырып жүргізілуі тиіс. Адамға қазіргі әлемде өмір сүру оңай емес. Ол біздің қоғамда өте маңызды рөл атқаратын электроникадағы жаңа технологияларды үнемі дамытып, қадағалауы қажет. Мұндай жаңалықтардың бірі Arduino контроллерлері болып табылады.

Объект және әдістеме

Arduino-бұл электрондық құрылғыларды жасау және түрлі идеяларды іске асыру үшін өте қарапайым құрал. Бұл платформа бағдарламалық жасақтаманы жазу үшін біріктірілген ортасы бар баспа платасында құрылған [1]. Аппараттық бөлікте ATmega тобының микроконтроллері және жұмыс істеу үшін ең аз қажетті байламы жатыр (1-сурет)

1-сурет – Arduino-ның сыртқы көрінісі

Arduino әр түрлі құрылғылардан сандық және аналогтық сигналдарды қабылдай алады және әр түрлі атқарушы модульдерді басқару мүмкіндігі бар. Әртүрлі микроконтроллерлердің көптеген саны бар. Олар туралы кез-келген практикалық тапсырмаларды орындау туралы айтпағанда, олар туралы қажетті ақпаратты табу өте қиын болуы мүмкін. Кейде бұл схемотехника мен микроэлектрониканы терең оқытудың ұзақ процесіне алып келеді [2].

Arduino, өз кезегінде, микроконтроллерлермен жұмыс істеу процесін жеңілдетеді және оқытушылар, студенттер және әуесқойлар үшін басқа құрылғылардың алдында даусыз артықшылықтарға ие:

Біріншіден, бұл төмен баға. Arduino платалар басқа платформалармен салыстырғанда салыстырмалы арзан. Кейбір дайын модульдер 10 доллардан аз. Ең арзан нұсқасын қолмен жинауға болады.

Екіншіден, бұл кроссплатформ. Arduino-мен Windows, Mac OS және Linux жүйесінде жұмыс істеуге болады.

Үшіншіден, бұл қарапайым және түсінікті бағдарламалау ортасы. Бұл өңдеу ортасы бағдарламалық жасақтаманы әзірлеумен таныс емес жаңадан келгендерге арналған. Алайда, бұл тәжірибелі пайдаланушыларға өте күрделі жобаларды жасауға кедергі келтірмейді. Орта-код редакторы, компилятор және арнайы модульді қамтитын бағдарлама. Arduino-да қолданылатын бағдарламалау тілі - бұл Wiring бағдарламасын жүзеге асыру. сайып келгенде, бұл C / C++, кейбір кітапханалармен толықтырылған.

Төртіншіден, бұл аппараттық кеңейту мүмкіндігі. Arduino платаларының мүмкіндіктерін арнайы микросхемалар арқылы кеңейтуге болады. Датчиктер негізгі платаның үстіне орнатылады және жаңа мүмкіндіктер береді. Мысалы, жергілікті желі мен интернетке қосылу үшін, қуатты моторларды басқару үшін, GPS спутниктерінен координаттар мен уақыт алу үшін және басқа да көптеген жолдары бар. Нәтижесінде, тіпті қарапайым пайдаланушылар қаражатты үнемдеу және жұмысты түсіну мақсатында тәжірибелі үлгілерді әзірлей алады. Білім алушылар бағдарламаны жасап, өз қызметінің нәтижелерін бірден байқай алады. Ағылшын сөздерінің түсініксіз жиынтығынан бағдарлама өз қолдарымен жиналған нақты құрылғыны басқару алгоритміне айналады. Бұл осы қызметке қызығушылық тудырады.

Оқу үрдісінде Arduino қолдану

Л.Н. Гумилев атындағы Еуразия ұлттық университетінің (ЕҰУ) «Информатика» (білім беру) мамандығы бойынша 3-курс студенттеріне Arduino негізінде кішігірім жобалық жұмыстарды жинауға ұсынылған болатын. Сонымен қатар, оларға толық датчиктер жиынтығынан тұратын Arduino жиынтықтарын пайдалану мүмкіндігі берілді.

Студенттер жұмысының бірінші кезеңі жобаны анықтау болды: яғни, идея, атау, іске асыру тәсілі сияқты. Жоба қоршаған ортаға пайдалы және (немесе) қызықты болуы тиіс. Тіпті ең қарапайым жобаның да пайдасы болады-кем дегенде, ол жаңа технологияларды зерттеуге көмектеседі. Жұмыстың екінші кезеңі-схеманы жинау, модульдерді бір-біріне және контроллерге қосу. Жұмыстың бұл кезеңі Схемотехника дағдыларын тәжірибеде бекітуге мүмкіндік берді [3].

Жұмыстың үшінші кезеңі - арнайы ортада скетч (бағдарлама) жазу және оны контроллерге жүктеу. Екінші кезеңде жұмысты бағдарламалық іске асыру жүзеге асырылды. Жұмыстың бұл кезеңі оларды ары қарай іске асыру үшін алгоритмдерді құру дағдыларын практикада бекітуге мүмкіндік берді.

Төртінші кезең - тестілеуден кейін дайын құрылғы жасауға дайындалу. Бұл дегеніміз, құрылғыны пайдалануға жарамды корпусқа жинау, қоректену, қоршаған ортамен байланыс жүйесін қарастыру қажет.

Жұмыстың төртінші кезеңі үш оқу аптасын алды. Ең қиын төртінші кезең болды, себебі студенттер дәнекерлеу және монтаждау дағдыларына ие болған жоқ. Дегенмен, жиналған құрылғылар жұмысқа қабілетті болып шықты.

Зерттеу нәтижелері

Arduino оқу процесіне не бере алады?

Схемотехника саласындағы базалық білім, бұл әрбір болашақ информатика оқытушысына қажет. C++ (Wiring) тілінде бағдарламалау дағдыларын бекіту. Arduino микроэлектроника туралы біраз түсінік береді. Егер тереңдеу қажет болса, онда бағдарламалық инженерге қажетті білім, өйткені олар бағдарламалық қамтамасыз ету жазылған "темір" туралы түсінік береді. Arduino код жұмысын көрнекі көрсетеді. Бағдарламаны ақыға жүктеу арқылы оның нақты физикалық объектілердегі әрекетін көруге болады (мысалы, жарық диодты жыпылықтату).

Қорытындылар

Осылайша, алынған нәтижелер Arduino оқу үрдісінде, Информатика мұғалімдерін даярлау бағыты бойынша қолдану тек өзін-өзі дамытуға ғана емес, сонымен қатар жобаны идеядан нақты құрылғыға дейін жүзеге асыруға мүмкіндік береді деп айтуға мүмкіндік береді. Бұл зерттеу студенттердің шағын идеяларын жүзеге асыруға мүмкіндік берді.

Қолданылған әдебиеттер тізімі

1 Amperka. Internet-saıt / [Elektronnyı resýrs]. — Rejım dostýpa: https://amperka.ru/page/what-is-arduino(data obraenıa: 30.03.2020).

2 Elektronnyı ýchebnık / [Elektronnyı resýrs]. — Rejım dostýpa: https://www.arduino.cc/en/Tutorial/LiquidCrystalDisplay (data obraenıa: 25.03.2020).

3 Bystryı strat. Elektronnyı ýchebnık/ [Elektronnyı resýrs]. — Rejım dostýpa: https://drive.google.com/file/d/1fFDIHjlisjlx3DNZhhoiKJ_DGcToK3jL/view(data obraenıa: 31.03.2020).

МРНТИ: 14.07.09

Л.Г. Кожекенова, ағылшын тілі пәні мұғалімі[1]

[1]№77 мектеп-гимназия

010000, Нұр-Сұлтан қаласы, Қазақстан

Бастауыш сынып оқушыларының ағылшын тілінен грамматикалық дағдыларын қалыптастыруда ертегілердің маңызы

Түйіндеме. Мақалада бастауыш сынып оқушылары арасында жүргізілген сауалнама нәтижелері берілген. Арнайы әзірленген сауалнама зерттеу құралы болып табылды. Сауалнама оқушылардың грамматикалық дағдыларын қалыптастыруда ертегілерді қолданудың тиімділігін зерделеуге бағытталды. Зерттеу жұмысының нәтижесінде ағылшын тілінің грамматикасын оқытуда тиімді жаттығулардың түрлері анықталды. Зерттеу нәтижесі грамматиканың түрлі ұғымдарын оқушылардың сүйікті ертегілерімен визуалдау грамматикалық білімді арттырудың тиімді тәсілі екенін айқындады.

Аннотация. В статье представлены результаты опроса учащихся начальных классов. Инструментом исследования являлась специально разработанная анкета. Опрос был направлен на изучение эффективности использования сказок для формирования грамматических навыков у школьников. В результате проведенной работы определены наиболее эффективные виды упражнений, которые используются в процессе обучения грамматике английского языка. Результаты исследования убедительно доказывают, что визуализация различных аспектов грамматики с помощью использования на уроке образов из любимых сказок является наиболее эффективным подходом к тренировке и овладению грамматическими компетенциями.

Abstract. The results of the survey among primary school pupils are presented in article. The research tool was the specifically designed questionnaire. The survey was aimed at studying the effectiveness of using fairy tales for the formation of grammar skills. The objective of this paper consists in singling out the most effective aids used for the purpose of teaching English grammar. Research results strongly suggest that visualizing different aspects of English grammar by means of employing images from pupils' favourite fairy tales contributes to enhance the pupil's grammatical competence.

Түйін сөздер: ертегі, грамматикалық дағдылар, бастауыш сынып оқушылары
Ключевые слова: сказка, грамматические навыки, ученики начальных классов
Keywords: fairy tale, grammar skills, primary school pupils

Кіріспе

Ағылшын тілін оқып үйренудің өзектілігі арта түсуде. Халықаралық аренада ағылшын тілі қарым-қатынастың негізгі құралы болып табылады [1].

Ағылшын тілін үйренуде оқу бағдарламасына сәйкес маңызды міндеттердің бірі оқушылардың грамматиканы меңгеруі болып табылады.

Грамматика тілдің құрылыс материалы, негізі сияқты қызмет атқарады. Жекелеген сөздерден сөйлемді дұрыс құрастыру грамматикалық заңдылықтарды білу арқылы жүзеге асырылады [2,3].

Бастауыш сынып оқушыларына ағылшын тілі грамматикасын оқытуда балалардың жас ерекшеліктеріне сәйкес көрнекі-бейнелік ойлау, елестету, еліктеу басым екенін ескеріп, оқушыларда грамматикалық дағдыларды қалыптастырудың қызықты және тиімді тәсілдерінің бірі ертегі жанрының қолданылуы деп атап айтуға болады [4,5].

Ағылшын тілі сабақтарында оқушылар ағылшын халық ертегілерімен танысу арқылы тілдің әдемілігін сезініп, ұлттық ерекшеліктерін ұғынуға мүмкіндік алады [6,7].

Ертегілер арқылы халықтың жан дүниесі, даналығы, тұрмыс-тіршілігі бейнеленеді. Әдетте ертегі кейіпкерлері ақылдылығы, мейірімділігі, батылдығы арқасында бақытқа жетеді. Ертегі кейіпкерлерінің келбеті қарапайым адамның болмысын бейнелейді. Сонымен қатар, ертегілерде елтанушылық мәліметтер көп болады. Ертегілерде елдің тарихымен байланысты кейіпкерлер, оқиғалар, оқиға орын алған жерлер туралы айтылады. Өмірдің өзі туындатқан халық ертегілері жылдар өтсе де үлкен қызығушылықпен оқылады. Себебі өмір құндылықтары өзгермейді.

Адамдар табысты және бақытты болуды қалайды. Ағылшын ертегілері көп түрлілігімен ерекшеленеді: жануарлар туралы ертегілер, тұрмыс-салт ертегілері,қиял-ғажайып ертегілері. Ертегілерде адамның еңбексүйгіштік, адалдық және батылдық сияқты қасиеттері бағаланады. Халық ертегілерін қолдану сабақтың әсерлі өтуіне, оқушылардың басқа елдің мәдениеті туралы көзқарасын қалыптастырып, тұлғалық дамуына ықпал етеді [8,9].

Объект және әдістемесі

Бастауыш сынып оқушыларының ағылшын тілінен грамматикалық дағдыларының қалыптасуы үрдісі зерттеу объектісі болып табылды.

Зерттеу барысында келесі әдістер қолданылды: теориялық – педагогикалық және әдістемелік әдебиетке шолу, білім беру мекемесінің оқу жоспарын саралау; эмпирикалық – сауалнама, сұхбат, бақылау, педагогикалық тәжірибені зерделеу, салыстырмалы талдау, пайыздық талдау, модельдеу.

Зерттеу нәтижелері

Ағылшын тілі сабақтарында ертегілерді қолдану арқылы грамматикалық дағдыларды қалыптастыруға бағытталған жаттығу түрлері туралы арнайы сауалнама әзірленді. Зерттеу жұмысы төрт айды қамтыды. Осы мерзім ішінде 4 сынып оқушыларынан сауалнама, жеке және топтық сұхбат алынып сараланды. Сауалнамаға 84 респондент қатысты.

Кесте 1 – Пайыздық талдама

№	Сауалнама сұрақтары	Иә, %	Жоқ, %
1	Ағылшын тілі сабақтарында ертегілерді қолдану пәнге қызығушылықты арттырады ма?	80,5	19,5
2	Ертегі ағылшын тілін оқытудың қызықты тәсілі ме?	85,7	14,3
3	Ертегілер ағылшын тілінің грамматикасын үйренуге көмектеседі ме?	84,4	15,6

4	Грамматикалық дағдыларды қалыптастыруға арналған жаттығулардың қандай түрі ұнайды:			
	1	«Snakeline» жаттығуы	74	26
	2	«Wordsearching» жаттығуы	97,4	2,6
	3	Ертегі мәтінінде кездесетін етістіктерді Past Simple шағынан Present Simple шағына ауыстырып, етістіктерді екі топқа бөлу: дұрыс және бұрыс етістіктер	57,1	42,9
	4	Сөздерді дұрыс ретпен орналастыру арқылы сөйлем құрау	72,7	27,3
	5	Берілген хабарлы сөйлемдерді сұраулы сөйлемдерге айналдыру	79,2	20,8
	6	Сөйлемдерді көмекші сөздермен (in, on, at, of) толықтыру	64,9	35,1
	7	Сөйлемдерді ертегі мәтініне сәйкес, дұрыс сөздермен толықтыру	70,1	29,9
	8	Сөздерді суреттермен сәйкестендіру	96,1	3,9

Сауалнама нәтижесіне сәйкес, оқушылардың басым бөлігі ертегілер ағылшын тілін оқытудың қызықты тәсілі деп санайды.

Грамматикалық дағдыларды қалыптастыруға арналған жаттығулардың арасында оқушылар үшін ең қызықты жаттығулар «Wordsearching» жаттығуы және сөздерді суреттермен сәйкестендіруге негізделген жаттығулар екені анықталды.

Арнайы әзірленген жаттығулар жинағын орындау барысында оқушылар көрнекіліктер қолдана отырып әзірленген жаттығуларға үлкен қызығушылық танытты.

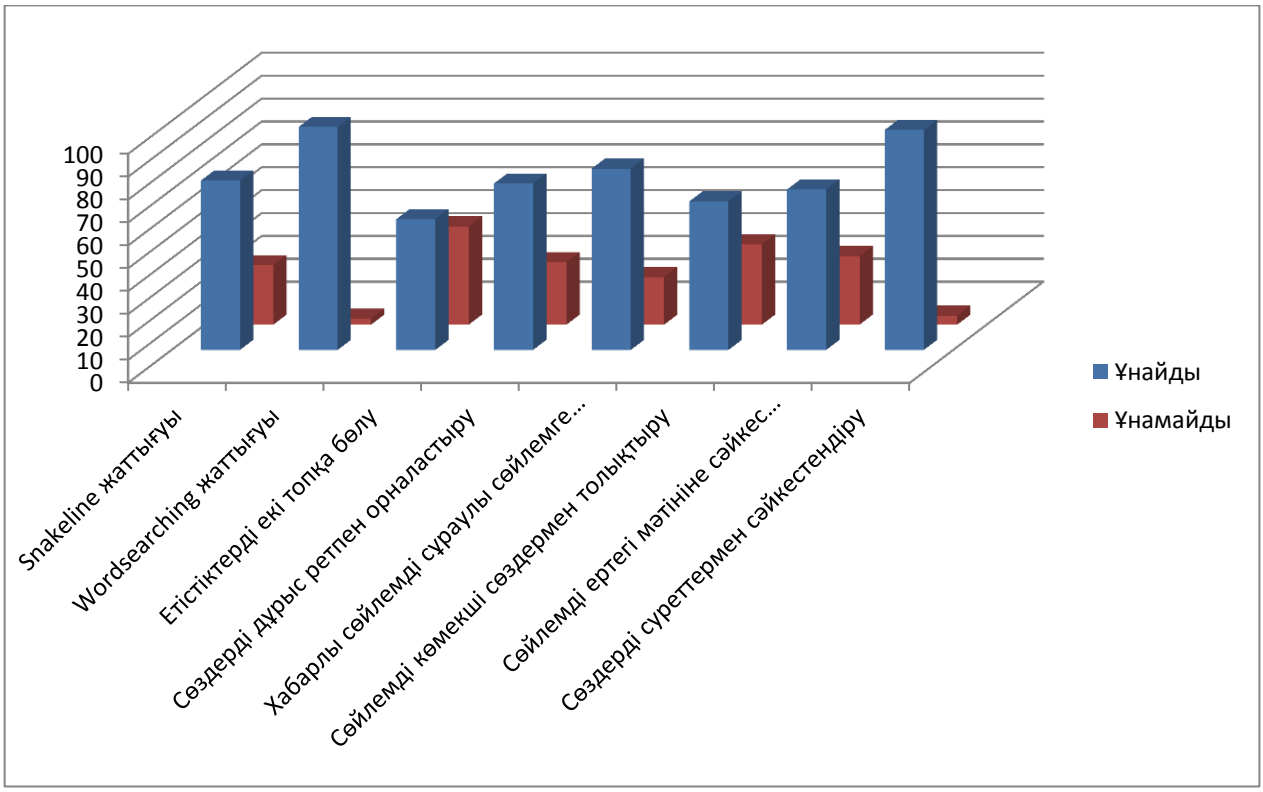

Сурет 1 – Грамматикалық дағдыларды қалыптастыруға арналған жаттығулар түрлері туралы оқушылардың пікірі

Көрнекі материал оқушының ішкі ойлау әрекеттерінің сыртқы сүйеніші қызметін атқарып, бастауыш сынып оқушыларына тән бейнелік ойлауға, көргенін есте сақтау

қасиеттеріне сүйене отырып, ағылшын тілінің грамматикалық ережелерін түсінуіне және есте сақтауына ықпал етеді.

Қорытынды

Бастауыш сыныптарда ағылшын тілі сабағында ертегілермен жұмыс түрлері оқушылардың дүниетанымдық ой-өрісін кеңейтіп, басқа елдің мәдениеті, салт-дәстүріне сыйластық көзқарасты қалыптастыруымен қатар өтілген грамматикалық ережелерді есте сақтау, іс жүзінде пайдалана білуге жаттықтырады, сөйлемдерді дұрыс құрауды үйренуге, ойларын ауызша жеткізе білу дағдылары мен шеберлігін қалыптастыруға мүмкіндік береді. Жаттығулар оқушыларды ізденіске баулып, өз бетімен жұмыс істеуге үйретеді, жеке тұлғалық сипатын дамытуға, шығармашылығын шыңдауға ықпал етіп, өзіне деген сенімін қалыптастырады. Ағылшын тілі пәнінің негізгі мақсаты – оқушыларды белгілі дәрежеде ағылшынша сөйлеуге, өз ойын басқаға жеткізе алатын, басқаның сөйлеген сөзін, жазғанын түсіне алатын деңгейге жеткізу болғандықтан, бұл әдістер арқылы оқушы ағылшын тілінің сөз байлығын игеріп, қабілеттері, сөз саптау еркіндігі, ұйымшылдығы, шығармашылық белсенділігі артады.

Қолданылған әдебиеттер тізімі

1. Klokova E. A., Mokrova A. A., Trubnikova K. D., Cherezhonova V. N. The Role of the English language in the modern world // Modern scientific research and innovation. - 2018. - №1. [Electronic resource]. URL: http://web.snauka.ru/issues/2018/01/85359 (date accessed: 03.02.2020).

2. Soboleva E. A., Papoian, G. N. Formation of grammatical skills of pupils in learning the English language // Science and education. – 2019. – No. 11. – Pp. 76-78.

3. Pitinova N. V., Chekulaeva, Y. A. Formation of language skills means teaching materials Forward in the GEF IEO // Education and training. – 2017. – No. 11. – P. 30-31.

4. Pribrilnova E. M. Differentiated teaching of foreign language grammar in classes with heterogeneous composition of students in the main school // Bulletin of the Moscow state regional University. Series: Pedagogy. - 2018. - No. 1. - Pp. 72-81. DOI: 10.18384/ 2310-7219-2018-1-72-81

5. Ermakov V. L. The use of fairy tales as a methodological tool in English lessons in sixth grades // Scientific reports. Series: Humanitarian Sciences. Pedagogy, 2015, No. 24, Pp. 127-133.

6. Taiteleeva A. Development of speech comprehension skills in English lessons. - School of Kazakhstan, No. 5, 2019.

7. Trofimova A. Y., Mandzhieva E. V. Formation of skills of language competence of students in the conditions of modern primary school // Bulletin of the Buryat state University, 2015, No. 1, Pp. 30-37.

8. Morozova Y. N. A Fairy Tale in English lessons for primary school children. - Siberian teacher, No. 6 (91), 2013.

9. Alikulova N. H., Kholova M. K. the Role of fairy tales in teaching English in junior classes // Economy and society. – 2020. – №1(68). – Pp. 137-139.

МРНТИ: 14.23.05

Л.А. Емельянова, кандидат психологических наук,
доцент кафедры психологии и педагогики[1]
[1]Орский гуманитарно-технологический институт (филиал) ОГУ
462403, Орск, Россия

К проблеме коммуникативной готовности детей старшего дошкольного возраста

Түйіндеме. Бұл мақала үлкен мектеп жасына дейінгі балалардың коммуникативті дайындығын дамыту мәселесін талдауға арналған. Үлкен мектеп жасына дейінгі балалардың коммуникативті дағдыларының ерекшеліктері, олардың бірлескен іс-әрекетке дайындығы және ересектермен және құрдастарымен еркін қарым-қатынас. Сонымен қатар, үлкен мектеп жасына дейінгі балаларда коммуникативті дағдыларды дамыту шарттары қарастырылады. Үлкен мектеп жасына дейінгі коммуникативті дайындықты оңтайландыру бойынша дамыту және түзету жұмыстарының нәтижелері келтірілген.

Аннотация. Данная статья посвящена анализу проблемы развития коммуникативной готовности детей в старшем дошкольном возрасте. Изучены особенности коммуникативных умений старших дошкольников, их готовность к совместной деятельности и произвольному общению со взрослыми и сверстниками. Кроме этого, рассмотрены условия развития коммуникативных умений у старших дошкольников. Представлены результаты развивающе-коррекционной работы по оптимизации коммуникативной готовности в старшем дошкольном возрасте.

Abstract. This article is devoted to the analysis of the problem of development of communicative readiness of children in the senior preschool age. The features of communication skills of older preschoolers, their readiness for joint activities and voluntary communication with adults and peers are studied. In addition, the conditions for the development of communication skills in older preschoolers are considered. The results of developmental and correctional work on optimizing communicative readiness in older preschool age are presented.

Түйін сөздер: мектепке дайындық, коммуникативті дайындық, үлкен мектепке дейінгі жас, дамыту және түзету жұмыстары.

Ключевые слова: готовность к школьному обучению, коммуникативная готовность, старший дошкольный возраст, развивающе-коррекционная работа.

Key words: school readiness, communicative readiness, senior preschool age, developmental and correctional work.

Введение

Проблема подготовки детей к обучению в школе – это не только научная, но в первую очередь реально-практическая, очень жизненная задача. Дошкольные учреждения исторически по своему назначению выполняют основную функцию подготовки детей к школе. Общеизвестно, что от того, насколько качественно и своевременно будет подготовлен ребенок к школе, во многом зависит его дальнейшее обучение (Д.Б. Эльконин, Л.И. Божович, Л.А. Венгер, Н.И. Гуткина, В.В. Давыдов, А.В. Запорожец, Н.В. Нижегородцева, Е.О. Смирнова, и др.) [1].

Психологическая готовность к школе в целостной системе ее составляющих – мотивационной, личностной, коммуникативной, интеллектуальной, сформированности произвольности регуляции поведения и деятельности, является необходимым условием успешного освоения ребенком новой социальной позиции и учебной деятельности. Обеспечение психологической готовности ребенка к школе - только один из аспектов комплексной задачи его подготовки к школе, но исключительно важный и значимый, внутри которого могут быть выделены различные компоненты. Все компоненты психологической готовности ребенка (личностный, деятельностный, физический, морально-нравственный, коммуникативный и др.) взаимосвязаны между собой, где коммуникативная готовность дошкольников к вхождению в систему школьного обучения занимает особое место (Е.Е. Кравцова, М.И. Лисина, Н.Г. Салмина, Е.О. Смирнова и др.).

Коммуникативная готовность, рассматриваемая в данном исследовании в общем контексте психологической готовности, в то же время анализируется в сопоставлении с процессом коммуникативного развития ребенка, которая связывается с умением ребенка решать по-

степенно усложняющиеся коммуникативные задачи. Коммуникативное развитие ребенка рассматривается в общем контексте его социализации в плане учета особенностей формирования обобщений, научных понятий, усложнения характера общения со взрослыми, сверстниками, учета особенностей общей ситуации социального развития (Л.С. Выготский, О.М. Дьяченко, Г.Г. Кравцов, Е.Е. Кравцова, М.И. Лисина, Т.А. Репина, Е.О. Смирнова, Д.Б. Эльконин и др.) [2].

Объект и методика

С целью изучения особенностей развития коммуникативной готовности детей старшего дошкольного возраста нами было проведено экспериментальное исследование на базе муниципального дошкольного образовательного автономного учреждения г.Орска. Изучение уровня развития коммуникативных умений осуществлялось с использованием следующих методик: методика «Колдун» (К.Н. Поливанова, А.Л. Венгер); методика «Рукавички» (О.Н. Теплякова); Методика изучения типа общения ребенка со взрослым (М.И. Лисина, Х. Шерьяздагова); анкета для воспитателя «Отношение ребенка к сверстникам» (Н.В. Нижегородцева); анкета для родителей «Оценка уровня коммуникативного развития ребенка». [3,4].

Результаты исследований

Наше эмпирическое исследование показало, что старшие дошкольники, у которых сформированы коммуникативные умения, являются не только предпочитаемыми детьми в группе сверстником, но и согласуют свои действия с партнерами по совместной деятельности, создают общий замысел, содержательно выполняют задания, предложенные взрослым, независимо от ситуации общения с ним. Для них свойственен учебный тип. Они общительны, доброжелательны, что свидетельствует о развитии коммуникативных навыков, необходимых для успешного обучения в школе. Такие дети в общем количестве составляют более 73% (высокий и средний уровни). Остальные дети относятся к псевдоучебному и предучебному типу. Выполняют задания формально, небрежно. Их поведение характеризуется робостью, скованностью. Они не всегда способны действовать сообща. Воспринимают совместную деятельность как способ самоутверждения, могут не принимать задание, преобладает конкурентное отношение к сверстнику. В общении со сверстниками малоактивны, отдают предпочтение игре в одиночестве. У 27% (низкий уровень) старших дошкольников наблюдается негативное отношение к другим детям, что затрудняет сам процесс общения. Данная группа детей, возможно, будет испытывать трудности в школьном коллективе, где потребуются не только предметно-специфические умения (читать и считать), но и умения кооперации, сотрудничества. Неуверенность, робость, а также формальное отношение к учебным задачам могут не только затруднять процесс адаптации к школе, но и снижать эффективность обучения самого ребёнка.

Таким образом, по итогам констатирующего этапа нашей работы, видно, что дальнейшую работу, а именно коррекционно-развивающую, необходимо осуществлять с детьми, которые, на фоне других, представили достаточно низкие показатели развития коммуникативных навыков, исходя из материалов диагностики по представленным выше диагностическим методикам. На формирующем этапе исследования мы разработали и реализовали развивающе-коррекционную программу по оптимизации коммуникативной готовности детей старшего дошкольного возраста Основная цель нашей работы - это развитие у детей коммуникативных умений в общении со взрослыми и сверстниками, а именно развитие умения вступать в контакт, прибегать к познавательному типу общения, быть заинтересованным в процессе общения, быть выдержанным и способным к сопереживанию.

Систему развивающе-коррекционных занятий мы разработали в трех основных направлениях:

1. Ребенок – Психолог.

Цель: развитие познавательного и личностного типа общения со взрослыми и со сверстниками.

Задачи: освоения языка как средства общения и формирования ориентировки на язык; стимулирование детей принимать участие в групповой беседе, работа со словарным запасом детей; развитие наблюдательности, внимания, памяти, произвольности движений.

2. Ребенок – Педагог.

Цель: приобретение навыков и умений быстрого установления контакта со взрослыми и со сверстниками, стремления к постоянному общению с людьми.

Задачи: установление между детьми социальных контактов с помощью всех доступных им средств – речевых и несловесных; овладение средствами и способами построения развернутого текста в условиях продуктивной творческой речи; развитие речи и фонематического слуха, развития грамматического строя речи.

3. Ребенок – Родитель.

Цель: развитие интерактивного взаимодействия (умения слушать и слышать собеседника, инициативно высказываться, задавать вопросы). Задачи: развитие фонематического слуха; развитие мышления, памяти, внимания; развитие наблюдательности, эмпатии.

Выводы

Для проверки эффективности проведённой развивающе-коррекционной работы, был проведён контрольный эксперимент. Проанализировав результаты контрольного эксперимента, мы можем сделать заключение о том, что в процессе оптимизации развития коммуникативных умений у дошкольников 6-7 лет произошли следующие изменения: дети научились не отвлекаться на занятиях на посторонние раздражители, научились выполнять правила игры, добиваться цели и видеть конкретный результат, в процессе выполнения заданий у детей развивалась и обогащалась монологическая речь, они научились размышлять и думать, многие в процессе нашей работы научились работать в коллективе, не перебивать других, уважать мнение сверстников, дети стали гораздо быстрее принимать условия работы, задаваемые педагогом, повысилась их внимательность, о чем свидетельствует быстрота и правильность выполнения достаточно сложных заданий, дети стали интересоваться содержанием предстоящих занятий; исчезла первоначальная осторожность. Таким образом, скоординированная работа психолога, педагога и родителей показала нам реальные пути оптимизации развития коммуникативных умений у дошкольников.

Список литературных источников

1 Gutkina, N.I. Psihologicheskaja gotovnost' k shkole. - M.: Akademicheskij proekt, 2000. – 3-e izd., pererab. i dop. – 184 s. – (Rukovodstvo prakticheskogo psihologa).

2 Detskaya psihologiya: ucheb. dlya stud. vyssh. ped. ucheb. zavedenij, obuchayushchihsya po special'nosti «Doshkol'naya pedagogika i psihologiya» / E. O. Smirnova. — M.: Gumanitar. izd. centr VLADOS, 2006. — (Uchebnik dlya vuzov).

3 Nizhegorodtseva N.V., Shadrikov V.D. Psihologo-pedagogicheskaja gotovnost' rebenka k shkole: Posobie dlja prakticheskih psihologov, pedagogov i roditelej. – M.: VLADOS, 2001. – 256 s. (Podgotovka detej k shkole)

4 Polivanova, K.N. Shestiletka: diagnostika gotovnosti k shkole / K.N. Polivanova. – Moskva : `EKSMO, 2009. – 208 s. : il. – (Rastim pervoklashku) . – ISBN 978-5-699-33609-8.

5 Psihokorrekcionnaya i razvivayushchaya rabota s det'mi: Ucheb. posobie dlya stud. sred. ped. ucheb. zavedenij / I.V.Dubrovina, A. D. Andreeva, E.E.Danilova, T. V. Voh¬myanina; Pod red. I.V.Dubrovinoj. – M.: Izdatel'skij centr «Akademiya», 1998.

МРНТИ 14.25.01

Н.Г. Попрядухина, доцент кафедры психологии и педагогики[1]
[1]Орский гуманитарно-технологический институт (филиал) ОГУ
462403, Орск, Россия

Личностное развитие дошкольников, оставшихся без попечения родителей

Түйіндеме. Ұсынылған мақалада ата-анасының қамқорлығынсыз қалған мектеп жасына дейінгі балалардың жеке даму мәселесін теориялық және эксперименттік зерттеу қарастырылған. Атап айтқанда, осы топтағы мектеп жасына дейінгі балалардың өзін-өзі бағалауын қалыптастырудың психологиялық-педагогикалық шарттары зерттеледі.

Аннотация. В представленной статье рассматривается теоретическое и опытно-экспериментальное изучение проблемы личностного развития детей дошкольного возраста, оставшихся без попечения родителей. В частности изучаются психолого-педагогические условия формирования самооценки дошкольников этой группы.

Annotation. In this article, a theoretical and experimental study of the problem of personal development of preschool children left without parental care is considered. In particular, the psychological and pedagogical conditions of the formation of self-esteem of preschool children of this group are studied.

Түйін сөздер: өзін-өзі бағалау, мектепке дейінгі жас, өзін-өзі бағалау деңгейі, ата-ана мен бала арасындағы қатынастарды айыру.

Ключевые слова: самооценка, дошкольный возраст, уровень самооценки, депривация детско-родительских отношений.

Key words: self-esteem, preschool age, level of self-esteem, deprivation of parent-child relationships.

Введение

Одной из наиболее сложных и многогранных психолого-педагогических проблем в настоящее время является вопрос развития личности ребенка, воспитывающегося в условиях депривации детско-родительских отношений. Для современного российского общества характерно расширение сети заведений для детей-сирот и детей, оставшихся без попечения родителей. Социальное сиротство – это малообъяснимое явление, очень эмоционально тяжелое для детей и трудное для понимания нормальными взрослыми людьми.

Самооценка - оценка личности самой себя, своих возможностей, качеств и места среди других людей, является важным регулятором поведения. Большую роль в формировании самооценки играет собственный опыт личности и, усваиваемый ею, общественный коллективный опыт [6].

У ребенка дошкольного возраста в содержание представлений о себе входит отражения им своих свойств, качеств, возможностей. Сведения о своих возможностях дошкольники накапливают постепенно, благодаря опыту разнообразной деятельности, общения с взрослыми и сверстниками. Налаживая контакты с людьми, сравнивая себя с ними, сопоставляя результаты своей деятельности с результатами других детей, ребенок получает новые знания не только о другом человеке, но и о самом себе [5].

Оценка дошкольником самого себя во многом зависит от того, как его оценивает взрослый. Заниженные оценки оказывают самое отрицательное воздействие. А завышенные искажают представление детей о своих возможностях в сторону преувеличения результатов. Но в то же время играют положительную роль в организации деятельности, мобилизации семьи ребенка. Чем точнее оценочное воздействие взрослого, тем точнее представления ребенка о результатах своих действий.

По мнению отечественных и зарубежных исследователей, отрыв ребенка от биологической семьи и в первую очередь от матери, помещение его в учреждение для детей-сирот и детей, оставшихся без попечения родителей, обуславливает развитие психической депривации [2].

Влияние ранней госпитализации, дефицит семейных связей, «наслоение» депривации различных видов приводят к снижению интеллектуальных возможностей ребенка и тяжелым

последствиям для личностных функций, аберрации личности, нарушению эмоциональной сферы, самосознания. Основной контингент в детских домах составляют дети, имеющие родителей.

Момент отрыва от близкого взрослого является травмирующим для ребенка, и этот комплекс сохраняется у него в течение всей жизни. Впоследствии у него наблюдаются повышенная личностная тревожность и чувство неполноценности. Нарушение привязанности может повлиять на социальные контакты ребенка, на формирование адекватной самооценки, чувства собственного достоинства, способности понимать эмоции других людей. Неразвитость отношений привязанности между матерью и ребенком в дальнейшем преобразуется в стабильное отвержение собственной личности и является основной причиной развития у ребенка низкой самооценки.

Объект и методика

Современные исследования отечественных и зарубежных авторов свидетельствуют о том, что вне семьи развитие ребенка идет по особому пути. Развитие и поведение этих детей существенно отличается от их ровесников, растущих в семье. Так, в исследованиях Н.Н. Авдеевой отмечается, что контакты детей в детском доме выражены слабее, чем у их сверстников из детского сада [1]. Дети из детского сада, как правило, активно обращаются к сверстникам по самым разным поводам. При сильном эмоциональном возбуждении они всегда устремляются именно к другому ребенку, а не к взрослому. Взаимодействие детей очень свободное и раскованное. Воспитанники детского дома проявляют значительно меньший интерес к сверстнику. Они в три раза реже обращаются к другому ребенку, что свидетельствует о менее напряженной потребности в общении со сверстниками. При этом контакты детей весьма однообразны и мало эмоциональны. Они сводятся, обычно, к простым обращениям и указаниям [2].

Наиболее общие последствия ранней психической депривации подробно и глубоко проанализированы Й. Лангмейером и 3. Матейчиком. На наш взгляд, проблема формирования адекватной самооценки у воспитанников детского дома становится ключевой в развитии личности в неблагоприятных условиях депривации детско-родительских отношений [1].

Изучение проблемы развития самооценки личности не нова для современной отечественной и зарубежной психологии, ее отражение можно найти в трудах Н. Н. Авдеевой, В. А. Алексеевой, И. С. Кона, А. И. Липкиной, Т. Э. Мисюриной, Т. Л. Мироновой, В. В. Столина, А. Г. Спиркина, Т. С. Токарской, И. И. Чесноковой и др., а также в работах К. Хорни, Б. Ф. Скиннера, Д. Келли, А. Адлера, К. Роджерса, 3. Фрейда. Специфику развития личности в закрытых детских учреждениях активно изучали М. И. Лисина, Й. Лангмейер, 3. Матейчик, а в последние годы — М. Ю. Кондратьев, И. В. Дубровина, В. С. Мухина, Н. Н. Толстых, А. М. Прихожан, Э. А. Минкова [3]. Однако проблема развития самооценки ребенка в условиях детского дома представлена в единичных исследованиях (Е. Т. Соколова, Н. Н. Авдеева, Р. Берн) [1].

В опытно-экспериментальном исследовании принимали участие 10 детей дошкольного возраста, воспитывающиеся в условиях депривации детско-родительских отношений. Все испытуемые, принимавшие участие в опытно-экспериментальном исследовании, являются воспитанниками бюджетного образовательного учреждения для детей-сирот и детей, оставшихся без попечения родителей.

На основе анализа психолого-педагогической литературы были определены диагностические методики, которые, по нашему мнению, позволили наиболее полно отследить самооценку дошкольников, оставшихся без попечения родителей. Исследование проводилось по классической схеме - в 3 этапа: констатирующий, формирующий, и контрольный эксперимент. Изучение уровня личностной самооценки детей дошкольного возраста проводилось с помощью методики «Лесенка» (В.Г. Щур, С.Г. Якобсон) и методики «Какой Я?» (Р.С. Немов) [4].

Результаты исследований

Анализ результатов исследования показал, что в экспериментальной группе 60 % испытуемых имеют низкий уровень самооценки. По нашим наблюдениям эти дети выделяются среди остальных сверстников. Необходимо отметить, что у 40% испытуемых был выявлен средний уровень самооценки, качественный анализ их отношение к самому себе и оценки своих поступков и действий - ближе к адекватному. В эксперименте участвовали равное количество мальчиков и девочек. Низкий уровень самооценки в группе мальчиков был выявлен у 60% испытуемых, 40% испытуемых мужского пола – имеют средний уровень. В группе девочек - низкий уровень самооценки имеют также 60% испытуемых, 40% испытуемых – средний уровень. Таким образом, гендерных различий в определении уровня самооценки не было выявлено. Стратегия формирующего этапа эксперимента была определена на основе анализа полученных результатов диагностического исследования. В содержание второго этапа экспериментальной работы была включена разработка и апробация системы коррекционно-развивающих занятий для решения обозначенной проблемы. Коррекционно-развивающая работа велась по двум направлениям: «ребенок - педагог», «ребенок - психолог». Эти направления обеспечивали скоординированность работы, направленной на формирование адекватной самооценки дошкольников, оставшихся без попечения родителей. По окончанию коррекционно-развивающих занятий у 60% испытуемых уровень самооценки повысился с низкого уровня до среднего. Изменились в положительную сторону качественные характеристики своих личностных качеств, внешности, поступков и поступков других детей. При этом следует отметить, что их вербальные высказывания о себе стали мягче и содержательнее. В то же время у 40% испытуемых со средним уровнем самооценки количественные показатели не изменились, а для качественных показателей характерна положительная динамика.

Выводы

Итак, сравнительный анализ результатов констатирующего и контрольного этапов эксперимента показал положительную динамику уровня самооценки испытуемых, что является свидетельством эффективности разработанной системы коррекционно-развивающих занятий, направленных на формирование адекватной самооценки детей дошкольного возраста, оставшихся без попечения родителей. Дети не только почувствовали себя увереннее, но и научились адекватно ситуации взаимодействовать со сверстниками. Однако воспитатели должны продолжать работать в данном направлении, создавать оптимальные эмоциональные условия и обеспечивать психологический комфорт ребенку-дошкольнику в условиях детского дома. Взрослым желательно создавать для воспитанника разнообразные ситуации для проявления самостоятельности, самоутверждения, подбадривать, вербально и эмоционально поощрять детей за все их достижения, а также адекватно реагировать на проступки, чтобы дети как можно меньше ощущали на себе условия депривации детско-родительских отношений.

Список литературных источников

1 Avdeeva N.N. Razvitie obraza sebya i privyazannostej u detej ot rozhdeniya do trekh let v sem'e i dome rebenka M.: Smysl , 2003. — 152 s.

2 Bokov A.V., SHul'ga T.I. Psihologicheskaya sluzhba v uchrezhdeniyah social'no-pedagogicheskoj podderzhki detej i podrostkov: Uchebnoe posobie.-M.:Izd-vo URAO,2001.-98s.

3 Druzhinin, V.N. Psihologija sem'i / V.N. Druzhinin. – SPb.: Piter, 2008. -176 p.

4 Kolotygina E.A. Adekvatnaya samoocenka – vazhnejshee napravlenie lichnostnogo razvitiya detej-sirot i detej, ostavshihsya bez popecheniya roditelej / E.A. Kolotygina // Lishennye roditel'skogo popecheniya.- M, 1991.- S.122-126

5 Psihologiya detstva / Pod red. A.A.Reana.- M.: OLMA-PRESS,2003.-350 s.

6 Jejdemiller Je.G., Detskaja psihiatrija./ Je.G. Jejdemiller - SPb.: Piter, 2005.- 1128p.

МРНТИ: 14.25.07
А.Ю. Швацкий, заведующий кафедрой
«Психология и педагогика»[1]
[1]Орский гуманитарно-технологический институт (филиал) ОГУ
462403, Орск, Россия

Технология развития учебно-познавательного интереса у обучающихся начальных классов средней школы

Түйіндеме. Бұл мақала студенттердің оқу-танымдық қызығушылығын дамыту мәселесін талдауға арналған, атап айтқанда, танымдық қызығушылықтың түсінігі мен даму деңгейлері қарастырылған, сонымен қатар жас студенттердің пейзаждық суретпен жұмыс жасау технологиясының мазмұны ашылған. Эксперименттік зерттеу нәтижелері бойынша пейзаждық кескіндемемен кезең-кезеңімен танысу бастауыш сынып оқушыларының оқу-танымдық қызығушылығын дамытуға ықпал ететіні анықталды.

Аннотация. Данная статья посвящена анализу проблемы развития учебно-познавательного интереса у обучающихся, в частности, рассмотрены понятие и уровни развития познавательного интереса, а также раскрыто содержание технологии работы младших школьников с пейзажной живописью. По результатам экспериментального исследования определено, что поэтапное знакомство с пейзажной живописью способствует развитию учебно-познавательного интереса у обучающихся начальных классов.

Abstract. This article is devoted to analysis of the problem of pupil's educational and cognitive interest formation, in particular, notion of educational and cognitive interest, its levels of development and also technology essence of primary school pupil's mastering of landscape painting are considered. On the basis of experimental research it is proved that step-by-step acquaintance of primary school pupils with landscape painting contributes to the development of their educational and cognitive interest.

Түйін сөздер: оқу-танымдық қызығушылық; білім алушы; кіші мектеп жасы; пейзаждық кескіндеме; жұмыс технологиясы.

Ключевые слова: учебно-познавательный интерес; обучающийся; младший школьный возраст; технология работы; пейзажная живопись.

Key words: educational and cognitive interest; pupil; primary school age; technology; landscape painting.

Введение

Проблема развития учебно-познавательного интереса в процессе обучения и воспитания является одной из глобальных психолого-педагогических проблем. Ее актуальность определяется тем, что на сегодняшний день она тесно связана с представлением обществом заказа на личную способность к самообразованию, саморазвитию и самообучению. Кроме того, познавательный интерес является важным фактором в обучении, и в целостном развитии личности.

Исключительное значение в развитии познавательного интереса имеет младший школьный возраст, так как в этот период ведущим видом деятельности становится учеба, а познавательный интерес – важный фактор учебного процесса, влияющий на атмосферу и на интенсивность познавательной деятельности учащихся. Благодаря познавательному интересу, учебная деятельность позволяет получить глубокие, системные знания, сформировать устойчивую мотивацию к обучению, развивать все когнитивные процессы.

Проблеме развития учебно-познавательного интереса в младшем школьном возрасте посвящены работы таких авторов, как: А.Ю. Дейкина, А.Н. Леонтьев, П.В. Сабанин, Г.И. Щукина, Д.Б. Эльконин, А.Н. Юшков и др. При этом большинство из них понимают под учебно-познавательным интересом «форму проявления познавательной потребности, обеспечивающую направленность личности на осознание целей деятельности и тем самым способствующую ориентировке, ознакомлению с новыми фактами, более полному и глубокому отражению действительности» [1, с. 32].

Г.И. Щукина [3] выделяет три уровня развития учебно-познавательного интереса у младших школьников: элементарный уровень, характеризующийся непосредственным интересом к новым фактам; средний уровень, во время которого интерес к познанию важных

свойств предметов или явлений составляет глубокую внутреннюю суть; высокий уровень, в котором интерес школьника проявляется к причинно-следственным связям, к выявлению закономерностей, к выделению общих признаков явлений.

Рассматривая становление учебно-познавательного интереса, принято выделять четыре стадии данного процесса: любопытство, любознательность, практический интерес, теоретический интерес. На первой стадии выбор объекта обусловлен только внешними обстоятельствами, его новыми, необычными свойствами, которые неосознанно привлекают внимание ребенка. На стадии любознательности большое значение приобретает эмоциональное отношение к объекту, которое выражается в удовлетворенности от выполняемой деятельности, чувствах радости и удивления от открытия нового. Практический интерес, в отличие от любопытства и любознательности, является отражением познавательной активности ребенка. Погружение в сущностные характеристики объекта, раскрытие значимых связей и отношений определяются осознанной избирательной направленностью человека. А теоретический интерес связан со стремлением к познанию сложных теоретических вопросов и проблем конкретной науки, он выражается в активной самостоятельной работе с научной литературой, в проведении опытно-экспериментальной работы в рамках кружков, секций и других творческий объединений, а также в общении со специалистами определенного профиля деятельности [2].

По мнению А.Н. Юшкова, большим потенциалом в развитии учебно-познавательного интереса у младших школьников обладает проектная деятельность. Она сочетает элементы познавательной, игровой, трудовой, учебной, теоретической и практической деятельностей, а также создает богатый спектр возможностей для выбора детьми максимально интересной именно для них темы проекта, проектного продукта. Автором предложены программы, которые обеспечивают получение положительных эмоций, интереса, мотивации младшего школьника [4].

Объект и методика

С целью изучения развития учебно-познавательного интереса обучающихся младшего школьного возраста нами было проведено экспериментальное исследование, базой которого стала средняя общеобразовательная школа № 13 г. Орска Оренбургской области. В исследовании принимали участие обучающиеся 2 класса. Определение уровня развития учебно-познавательного интереса младших школьников осуществлялось с использованием методик: Познавательная активность младшего школьника» А.А. Горчинской; «Познавательная самостоятельность младшего школьника» А.А. Горчинской; «Методика с конвертами» Г.И. Щукиной, Для развития учебно-познавательного интереса обучающихся младших школьников нами была апробирована на практике технология работы обучающихся с пейзажной живописью.

Результаты исследований

Как показывают результаты первоначальной диагностики, уровень учебно-познавательного интереса у испытуемых в основном находится на низком уровне. Количество младших школьников с высоким уровнем учебно-познавательного интереса составляет всего 17,1% от общего числа испытуемых, средний уровень был зафиксирован у 29,3% младших школьников. Более половины обучающихся характеризуются низким уровнем развития учебно-познавательного интереса. При выполнении заданий методик такие учащиеся испытывали значительные затруднения в решении исследовательских задач. Они задавали вопросы не по существу, формулировали их непонятно для партнера, в совместной работе они не пытались договориться или не могли прийти к согласию, каждый настаивал на своем, некоторых вообще не интересовали предлагаемые задания.

Для развития учебно-познавательного интереса у младших школьников на уроках окружающего мира, мы разработали комплекс занятий с использованием технологии работы с пейзажной живописью.

Ознакомление младших школьников с пейзажной живописью осуществлялось комплексно и системно, так как комплексность и системность являются теми принципами, на которых необходимо выстраивать всю ознакомительную работу. Нами были подобраны комплексные методы и приемы, использовалась преемственность в знаниях, умениях и навыках с опорой на имеющийся у детей опыт. Вся работа по ознакомлению детей с пейзажной живописью осуществлялась в четыре основных этапа: ознакомительно-игровой, ознакомительно-обучающий, ознакомительно-углубленный, ознакомительно-закрепительный.

На первом этапе мы предоставляли детям возможность самостоятельно рассмотреть картины с изображением пейзажа следующих художников: А. Саврасова «Сельский вид», «Грачи прилетели», «Рожь»; Ф. Васильева «Перед дождем», «Оттепель», «Мокрый луг»; Г. Кондратенко «Зимний вечер»; Ю. Клевер «Зима», «Закат солнца зимой»; Е. Волкова «В лесу по весне», «Ранний снег», «Октябрь»; И.Левитана «Дуб», «Березовая роща», «Цветущие яблони», «Март», «Летний вечер»; В. Мясоедова «Лесной ручей. Весной»; В. Поленова «Ранний снег», «Золотая осень»; К. Коровина «Зимой»; И. Грабарь «Февральская лазурь», «Мартовский снег».

При отборе произведений пейзажной живописи для работы с детьми мы учитывали ряд требований: в картине должна быть четко выражена идея, замысел художника; произведения должны реалистически отражать знакомые детям явления природы; картины, основанные на цветовом контрасте – яркие цветные пятна и спокойные мазки, живые, яркие, сочные краски.

Знакомство с произведениями пейзажной живописи проходило в естественной для детей среде с использованием фотографий, репродукций, фотоальбомов данных художников-пейзажистов. После знакомства с пейзажными картинами проводились содержательные беседы по просмотренным произведениям, поскольку информация детьми может усвоиться не полностью. Также составлялись описательные и творческие рассказы по предложенным произведениям пейзажной живописи.

Проводя данную работу, мы отметили, что при восприятии произведений искусства все внимание детей притягивало само живописное произведение. Это можно объяснить тем, что младших школьников в силу своих возрастных особенностей интересует все новое и неизученное. В процессе самостоятельного, непринужденного, свободного изучения (в том числе и в игровой форме) дети улавливали суть произведения, выделяли иногда при помощи взрослого самое главное. Мы также учитывали доступность среды путем обеспечения свободного доступа испытуемых к месту, где были расположены репродукции картин, пособия. Разумная смена и обогащение предметного содержания, его рациональное расположение, организованное место для демонстрации работ помогло повысить мотивацию к рассматриванию произведений пейзажной живописи, способствовало реализации замыслов детей в любое время и в различной обстановке. То, о чем расскажет художник на полотне и с чем впервые соприкоснется школьник, что откроет перед его взором, чему удивится и чем восхитится он – все это станет основой формирования эстетического вкуса, устойчивого интереса к произведениям пейзажной живописи как источнику познания мира и развитию познавательных способностей у детей школьного возраста.

В завершении ознакомительно-игрового этапа мы предложили детям изобразить свои впечатления в рисунках, которые выставлялись на вернисаже детских работ.

Второй этап эксперимента – ознакомительно-обучающий. Его основная цель – познакомить младших школьников с особенностями пейзажной живописи, подробно рассмотреть произведения пейзажной живописи и выделить их образную структуру. В ходе изучения произведений пейзажной живописи нами проводились беседы на следующие темы: «Пейзаж как жанр живописи», «Лес зимой», «Ранняя весна», «Осенняя пора», «Лето в лесу». Во время беседы мы старались, чтобы дети были вовлечены в процесс сооткрытия, а не репродукции, то есть воспроизведения готовых знаний: использовались наводящие вопросы, проблемные ситуации, которые давали возможность детям самостоятельно прийти к определенным выво-

дам. Знания, полученные таким образом, оказываются более прочными, становятся основой художественно-изобразительного опыта. Все беседы мы сопровождали демонстрацией соответствующих произведений пейзажной живописи.

На ознакомительно-углубленном этапе нами было организовано детальное рассмотрение произведений пейзажной живописи, изучение отдельных форм, элементов, техник, приемов, которые наиболее интересны и доступны детям данного возраста и которые могут в последствии использоваться ими в собственном творчестве. Нами рассматривались произведения пейзажной живописи следующих художников: Шишкина И., Левитана И., Серова В., Грабарь И., Кончаловского П., Васильева И. Если на предыдущем этапе мы пытались сформировать у детей целостное представление о художественном произведении, то на данном этапе полученное представление дополнялось специфическими знаниями в соответствии с возрастом, раскрывающими различные стороны рассматриваемого произведения, к общей картине восприятия добавлялись отдельные штрихи, делающие ее более выразительной.

На последнем, ознакомительно-закрепительном, этапе был проведен анализ степени увлеченности детей произведениями пейзажной живописи. Использовались дидактические игры и упражнения, ориентированные на работу детей младшего школьного возраста с пейзажной живописью: «Волшебный пейзаж», «Собери пейзаж», «Когда это бывает», «Пейзаж – это интересно» и др. С одной стороны предложенные формы работы позволили нам проверить, насколько эффективно проходило формирование познавательного интереса, с другой стороны они выполняли обучающую функцию.

Результаты итогового диагностического исследования показали, что уровень учебно-познавательного интереса у обучающихся младшего школьного возраста значительно повысился. Количество испытуемых с высоким уровнем познавательного интереса возросло почти в два раза – до 32,7%, обучающихся со средним уровнем стало 61,5%. Только у одного испытуемого учебно-познавательный интерес остался на низком уровне.

Выводы

Таким образом, можно утверждать, что поэтапное знакомство с пейзажной живописью способствует развитию учебно-познавательного интереса у обучающихся начальных классов.

Список литературных источников

1 Dejkina A.YU. Poznavatel'nyj interes: sushchnost' i problemy izucheniya. - Bijsk : NIC BPGU im. V.M. SHukshina, 2012. 147p.

2 Sabanin P.V. Osobennosti poznavatel'nogo razvitiya mladshih shkol'nikov s raznym urovnem slovesno-logicheskogo myshleniya. - M.: Akademiya povysheniya kvalifikacii i podgotovki rabotnikov obrazovaniya, 2015. 314p.

3 SHCHukina G.I. Poznavatel'nyj interes v uchebnoj deyatel'nosti shkol'nika. - Moskva : Akademiya, 2008. 232p.

4 YUshkov A.N. Poznavatel'nyj interes i sobstvennoe delo detej. - Sankt-Peterburg: SHkol'naya liga, 2013. 179p.

МРНТИ:14.25.09
Ю.С. Рудакова, старший лаборант кафедры
«Психологии и педагогики»[1]
[1]Орский гуманитарно-технологический институт (филиал) ОГУ.
462419, Орск, Россия

Приемы игры на уроках русского языка в средней и старшей школе

Түйіндеме. Бұл мақалада оқыту әдістерінің бірі – ойын қарастырылады. Атап айтқанда, бұл әдісті орыс тілі сабақтарында қолдану және оны қолдану нәтижесі. Ойын әдісі сабақтың және жалпы білімнің ажырамас бөлігі ретінде қарастырылады. Ойын белгілі бір білімді, дағдыларды игеруге бағытталған арнайы қызмет түрі ретінде оқыту құралы болып табылады, оның негізгі педагогикалық мәні мен мақсаты оқушылардың жеке басының өзін - өзі дамытуға жағдай жасау болып табылады.

Аннотация. В данной статье рассматривается один из методов преподавания – игра. А именно использование данного метода на уроках русского языка и результат ее применения. Метод игры рассматривается как неотъемлемая часть урока и образования в целом. Игра как специальный вид деятельности, направленный на усвоение определенных знаний, умений и навыков, является средством обучения, основной педагогический смысл и назначение которого - создать условия для саморазвития личности учащихся.

Abstract. This article discusses one of the methods of teaching – the game. Namely, the use of this method in Russian language lessons and the result of its application. The method of play is considered as an integral part of the lesson and education in General. Game as a special type of activity aimed at mastering certain knowledge, skills and abilities is a means of learning, the main pedagogical meaning and purpose of which is to create conditions for the self - development of students ' personality.

Түйін сөздер: ойын, ойын әдістері, ойын сабағы, ойын технологиялары.
Ключевые слова: игра, игровые приемы, урок-игра, игровые технологии.
Keywords: game, game techniques, lesson-game, game technologies.

Введение

Существует такое мнение, что играть на уроках в средних и старших классах нельзя. Что ученик должен весь урок смирно сидеть, слушать и запоминать. Что игры закончились в начальной школе, но это не так. Элементы игры и сама игра могут присутствовать на уроках, как в начальной школе, так и в среднем и старшем звеньях. Игровые технологии являются неотъемлемой частью урока на любом этапе образования.

Игра в образовании — это использование игровых элементов в процессе обучения, которые направлены, прежде всего, на достижение результата. Основная причина повышенного внимания к игре связана с возможностями привлечь внимание учащихся к предмету, к изучаемым темам. С помощью игры появляется возможность более доступно преподнести изучаемый материал. Игра может стать не дополнением к уроку, а его неотъемлемой частью [1].

Современная школа - это среда, которая противоречит детским интересам, ограничивает их восприятие стенами класса. Дети получают знания, получают ответы на многочисленные вопросы, но не умеют связывать полученные знания с жизнью. Именно игра помогает решить эту проблему в обучении, делает его более доступным. Она включает в процесс всех, так как использует следующие элементы:

- Мотивация. Поэтапное изменение и усложнение целей по мере приобретения учениками новых навыков и компетенций. Это помогает удерживать внимание учеников, сохраняет их вовлечённость.
- Взаимодействие пользователей. Постоянное получение обратной связи от учителя или одноклассников. Это даёт возможность получить оценку своих действий и скорректировать их, если была допущена ошибка [1].

Использование игры на уроках позволяет разнообразить изучение материала, развивает творческий потенциал детей, учит эффективно работать в команде над решением общих вопросов, мотивирует на обучение и в то же время не является принудительным средством.

В игре каждый ребенок может проявить индивидуальность, показать свои способности. В процессе рождаются нестандартные решения, развивается мыслительный и творческий потенциал, психические функции.

Игра – это творческий процесс, она требует мобилизации умственных способностей, разжигает энтузиазм и интерес. Как часто педагоги слышат вопросы: «А зачем нам это знать? Чем данные знания помогут в жизни?» Можно вдаваться в долгие объяснения или просто предложить игру – тут же применить полученные знания, умения на практике. В процессе игры возникает ситуация, когда сам ученик стремится к получению новых знаний, умений и навыков – так он расширяет «инструментарий», которым сможет пользоваться при решении различных задач. Ещё Я. Корчак отмечал, что игры – та область, где взрослые предоставляют инициативу ребенку, и он чувствует себя до некоторой степени независимым [2].

Объект и методика

Методика преподавания русского языка не исключает внедрения нестандартных элементов, и это позволяет разнообразить учебный процесс и поддержать интерес к языку и его составляющим.

Метод игры может использоваться как для освоения нового материала, так и для закрепления и проверки знаний учащихся по изученному материалу. Может занимать весь урок (урок-соревнование, урок-путешествие, урок-расследование и т.п.), а может быть его отдельным этапом.

Например: урок-соревнование может использоваться для закрепления текущих знаний. Он состоит из нескольких этапов и рассчитан на набор баллов за каждый отдельный тур. Структура может быть любой, в зависимости от желания учителя. Для подачи заданий подойдёт учебник, раздаточный материал, интерактивная доска либо другой электронный носитель:

1. Блиц-опрос по теме. Это могут быть задания такого типа как: вставить пропущенные буквы или расставить знаки препинания, найти ошибку, расставить ударения и другие аналогичные задания;

2. Задание на взаимопроверку: команды выполняют, предложенные задания, после чего проводится взаимопроверка;

3. Работа над новым материалом. Подача информации, обработка её детьми. Выполнение заданий (упражнения, творческого задания, приведения примеров). Можно применить технологию проблемной ситуации и предложить командам решить возникшую проблему.

4. Подведение итогов, подсчёт баллов, работа над пояснением домашнего задания [4].

Игровой момент занимает как весь урок, так и часть его, являясь одной из форм работы. С помощью такого вида занятости мы можем познакомить детей и с абсолютно новыми темами, и с теми, которые частично знакомы и изучались в предыдущих классах, – урок получения новых знаний, умений и навыков. Игра на первом уроке новой темы заинтересует детей, привлечёт живое внимание к материалу.

Необычным может быть само начало занятия, особенно если изучается новая тема или используется эпиграф. В таком случае отличными методами концентрации внимания учеников выступят нестандартные дидактические приёмы, которые помогут актуализировать знания прошлого урока или повторить давно изученные темы.

Отдельными этапами урока могут быть такие игровые методы, как метод «Мозаика». Данная игра может быть использована при изучении такого раздела языка как словообразование. Для игры понадобятся карточки, на которых записаны разные части слова: префиксы, корни, суффиксы, окончания. Учащимся необходимо, начиная с корня, составить наибольшее количество вариаций слова, применяя к нему подходящие морфемы. Благодаря таким упражнениям дети лучше усваивают структуру морфем слова и логику их построения, учатся правильно определять значимые части слова [4] .

При изучении таких тем как: «Текст и его строение», «Способы связи предложений в тексте», «Словосочетание» и др. хорошо подойдет игровая технология под названием «Пазлы». Ученикам раздаются карточки со словами, фрагментами предложений, или фрагментами текста (содержание карточек будет зависеть от изучаемого материала и задачи, которую учитель ставит перед учениками). Теперь в результате должно получиться выражение или фраза, а может быть и целый текст. Очень интересной получается эта игра при изучении типов и стилей речи. Здесь возможно использовать не только текстовые карточки, но и различные картинки. Сопоставляя изображения с текстами или фрагментами текстов, пользуясь языковой догадкой и теоретическими знаниями, ребята смогут собрать «пазл».

На уроках закрепления материал можно воспользоваться методом «Рыбалка». В эту дидактическую игру могут играть сразу несколько учеников, наиболее хорошо, на взгляд учителя, вникших в новый материал. Доска делится на части по количеству учеников, то же самое класс делает в тетрадях.

К примеру, работа над разрядами прилагательных: один ученик «ловит» качественные, другой – притяжательные, а третий - относительные. Учитель называет прилагательные, тот участник, в чью категорию входит эта часть, говорит кодовое слово «ловлю» и объясняет, почему данное слово или словосочетание должно быть вписано в «его» колонку.

Данную методику можно использовать при изучении таких тем, как: «Разряды числительных», «Разряды местоимений», «Одушевленные и неодушевленные существительные», «Спряжение глаголов» и др. Используя данную методику, мы развиваем у учащихся реакцию; укрепляем полученные знания, как у участников игры, так и у наблюдателей, ведь каждая игровая единица поясняется; видим и можем разобрать все неточности в понимании и возникающие трудности; имеем возможность оценить и привлечь к активной работе у доски большее количество учеников.

Игра может быть не только дидактической, но и подвижной. Например, при изучении чередующихся гласных в корне можно провести опрос на основе игры «Великаны и лилипуты» по правилам игры дети на слова ведущего либо приседают, либо встают, поднимая руки вверх. Таким образом, с помощью этой игры мы прививаем образное мышление, отрабатываем автоматизм употребления чередующихся гласных в корне, проводим мини-зарядку, снимаем напряжение с рук и глаз.

Игр, которые можно использовать на уроках русского языка огромное множество. Выбор зависит от того какую цель ставит учитель, от изучаемой темы, от этапа урока, от реакции учащихся.

Игра «Справочное бюро» - игра способствует воспитанию навыков работы со словарем и учебником.

Лингвистический футбол. Ученик приглашается к доске - «встает на ворота», класс должен задать вопросы по изучаемой теме. Ребятам разрешается «забить» вратарю пять «мячей» - вопросов. Сколько «ударов» отбил вратарь, такую оценку и получил. Игра «Я работаю волшебником» не только пробуждает интерес к работе, но и формирует умение применять полученные знания в новых ситуациях. Например, превратить имена нарицательные в собственные [4].

Результаты исследований

Игровые приемы могут быть использованы, как на этапах повторения и закрепления, так и на этапах изучения нового материала. Они должны в полной мере решать образовательные задачи урока, задачи воспитательного характера и быть основной ступенью в развитии познавательных интересов учащихся. Это доказывается многочисленным использованием игровых приемов учителями-словесниками.

Форма проведения игры может быть разной: коллективной, групповой и индивидуальной. С помощью игровых технологий на уроках русского языка осуществляется умственное развитие, развивается логическое мышление.

Игровые методы работы позволяют облегчить работу с гиперактивными или быстроутомляемыми учениками, т. к. это не просто новая деятельность – это смена настроения, напряжения, позы за столом и возможность пообщаться с одноклассниками, почувствовать командный дух и принимать самостоятельные решения, нести ответственность за команду или личный зачёт. Многие из учащихся благодаря игровым приемам увлекаются предметом, улучшают свои результаты.

Выводы

Подводя итог статьи, хочется отметить, что игровые элементы, используемые на уроках, всегда или почти всегда эффективны. Ещё А. С. Макаренко писал: «Каков ребенок в игре, таков во многом он будет в работе, когда вырастет. Поэтому воспитание происходит, прежде всего, в игре». [3].

Благодаря играм дети могут свободнее и смелее проявить себя, так как в этой ситуации формальности учебного процесса несколько сглаживаются.

Такие методы работы помогут детям не просто весело провести время, но и запомнить материал, а также развить умение применять полученные знания на практике. С момента действия игры изучаемая тема будет не просто материалом, а станет входить в непосредственную сферу интересов ребёнка. Перед ним встанет не просто домашнее задание или новая тема, а возможность дальнейшего применения знаний и умений, возможность совершенствования для того, чтобы его выбирали в команды одним из первых, что, вполне возможно, формирует в дальнейшем идею успешного специалиста.

Список литературных источников

1 Shmakov S. A. Games of students-the phenomenon of culture. - M., 1994. - P. 238.

2 Garipov, H. Playing-educating // Teacher. - 2007. - № 3. - P. 72-74.

3 Makarenko, A. S. Pedagogical poem / A. S. Makarenko. – Moscow: Pedagogika, 1981. – P. 624.

4 Baev, P. M. "Playing on the lessons of Russian language". – M.: "Russian language", 1989,- P. 86.

МРНТИ:14.25.09

Ю.С. Рудакова, старший лаборант кафедры «Психологии и педагогики»[1]

[1]Орский гуманитарно-технологический институт (филиал) ОГУ. 462419, Орск, Россия

Как привить ребенку любовь к чтению на уроках литературы

Түйіндеме. Бұл мақалада қазіргі балалардың көркем әдебиет шығармаларын оқудан бас тарту себептері көрсетілген және қазіргі оқушылардың оқуға деген қызығушылығын арттыру үшін мұғалімнің жұмыс әдістері мен әдістері келтірілген. Балалармен жұмыс мысалдары қарастырылады.

Аннотация. В данной статье называются причины отказа современных детей от чтения произведений художественной литературы и приводятся методы и приемы работы педагога для того, чтобы повысить интерес современных школьников к чтению. Рассматриваются примеры работы с детьми.

Abstract. This article describes the reasons for modern children's refusal to read works of fiction and provides methods of work of the teacher in order to increase the interest of modern students in reading. Examples of working with children are considered.

Түйін сөздер: Оқу, әдеби шығарма, кітап, қазіргі заман, педагогикалық әдістер.

Ключевые слова: Чтение, литературное произведение, книга, современность, педагогические приемы.

Keywords: Reading, literary work, book, modernity, pedagogical techniques.

Введение

Современные дети все меньше и неохотней читают. Тяжелые книги великих классиков очень долго символизировали высокую культурность и образованность. Но в последнее время эти книги все чаще просто пылятся на полках домашних библиотек или совсем исчезают из них. В место этого появляются различные электронные носители с фильмами и играми [1].

Снижение ценности чтения для современного ребенка является только фактом его адаптации к изменившимся условиям развития.

Фазиль Искандер писал: «Культура — это не количество прочитанных книг, а количество понятых». Слова эти сказаны много лет назад, но актуальны они и сейчас. В чтении школьников сегодня наблюдаются серьёзные проблемы. Одна из проблем это отсутствие желания читать, вторая в том, что даже если ребенок читает литературу, то чтение это неосознанное. Гаджеты и виртуальное общение – это главные конкуренты литературному чтению в современном мире. Они очень быстро завоевывают внимание детей, так как не надо прикладывать много усилий, размышлять. Виртуальная жизнь не вызывает тех эмоций, которые возникают при чтении книги. Перед современным педагогом стоит непростая задача: привить любовь к чтению, а именно осознанному чтению.

Объект и методика

Интерес к книге не может возникнуть сам по себе. Необходимо заразить его чтением, то есть показать ему пример. Дети копируют поведение своих родителей. Если ребенок не видит в доме углубившихся в чтение книг взрослых, если в доме отсутствует хотя бы минимальная библиотека, то у него и не возникнет интерес к такому способу познания. Родителям куда проще отправить ребенка за ответами на многочисленные вопросы в интернет, чем достать книгу и вместе с ребенком найти интересующую его информацию.

Что же может сделать учитель? В-первую очередь создать нужную атмосферу. Большую роль играет окружение, в котором ребенок находится при знакомстве с литературными героями, сюжетами. Кабинет литературы должен вдохновлять учеников на творческий процесс, переносить их в тот самый книжный мир с его непредсказуемыми сюжетами и разнообразными персонажами. Это могут быть портреты известных писателей и поэтов, различные иллюстрации к произведениям, как известных художников, так и самих учеников. Могут быть представлены детские творческие проекты. И обязательно наличие книг[2].

При изучении тех или иных произведений очень важен рассказ учителя. Учителю важно донести до ребят настроение произведения, мысли автора, смысл поступков героев. Представить материал таким образом, чтобы у ребенка возникло желание самому прочитать и познакомится с персонажами произведения. Это может быть и как монолог учителя, и как беседа, например над отрывком, который был прочитан в классе. Во время беседы ребята могут поделиться своими мыслями, переживаниями за главных героев. Могут пофантазировать: как же дальше будут развиваться события. Здесь также будут уместны вопросы, отвечая на которые, ребятам необходимо будет вспомнить мелкие, но важные детали. При чтении мало кто из учеников обращает внимание на детали: такие как элементы одежды, интерьера, повторение одной и той же детали, сопоставление эпох, погода и т.п. Но эти мелочи иногда играют очень важную роль в произведении. Задавая такие вопросы, учитель заставляет вновь обратиться к произведению и еще раз, но уже более вдумчиво, прочитать самые важные сцены и возможно более четко сформулировать для себя основную мысль того или иного произведения. Это могут быть вопросы следующего содержания:

1. Где в романе А. Фадеева «Молодая гвардия» были обнаружены тела большинства казненных молодогвардейцев?
2. Как в романе М. Шолохова «Поднятая целина» станичники поступили со своим скотом, чтобы не отдавать его в колхоз?
3. Какую книжку читала Настя из пьесы М. Горького «На дне»

4. Что показывают часы Коробочки?

5. Какая художественная деталь передает безутешное горе Григория Мелихова, похоронившего Аксинью?

6. Какая деталь указывает на порядочность Печорина в романе М.Лермонтова «Герой нашего времени»?

7. Найдите и охарактеризуйте цветообразы в эпизоде «Сон Раскольникова».

8. Какие эпитеты автор использует для создания образа лошаденки во сне Раскольникова? На какие ещё детали можно обратить особое внимание?

9. Как зовут коней Чичикова?

10. С какой суммы начиналась карьера Чичикова?

Эмоциональный заряд, вдохновение, пробуждение чувств тоже являются неотъемлемой частью при изучении литературы. Без них невозможно правильное восприятие литературных образов. Многие педагоги для того, чтобы пробудить это самое вдохновение, чувства, которые хотел передать автор, обращаются к музыке. Когда ребята прослушивают музыкальные композиции, написанные на основе литературных произведений, им легче воспринять круговорот всего в жизни, взаимопроникновение природы и человека, бренность и одновременно бесконечность жизни – сложнейшие мысли писателей и поэтов. Музыку необходимо включать не только тогда, когда на стихи созданы песни, романсы и т.п. – а тогда, когда необходимо создать настрой, предварить анализ эмоциональным впечатлением [2].

Одним из важных приемов работы является совместное чтение произведения. Читать необходимо много и вслух, даже когда совсем нет времени на уроке, этому нужно уделить внимание. Читаем и останавливаемся, читаем и комментируем, читаем и задаем вопросы. И только тогда мысли о произведении сложатся в единую картину. А вместе с таким чтением появляется процесс внутреннего размышления. Многие ребята, читая текст дома, не уделяют внимание многим мелочам, читаю больше автоматически. Такая работа с текстом в классе помогает им по-другому воспринять произведения и увидеть то, что при самостоятельном прочтении было упущено [3].

Положительное воздействие оказывает и чтение по ролям. При данном виде чтения учащиеся могут представить себя в роли того или иного персонажа. Можно предоставить им право выбора, за какого персонажа читать.

Очень эффективным методом привлечения ребят к литературе является театрализация. В процессе игры ребята могут лучше понять своего персонажа, проживая вместе с ним данную историю, учащиеся пропускают через себя его состояние эмоции и переживания. Готовясь к постановке ребята проводят исследовательскую работу для того чтобы лучше представить эпоху произведения, правильно подобрать декорации и костюмы. Это очень увлекательный процесс. И учащиеся даже далеко не отличники с удовольствием принимают участие в такой форме работы. Во время подготовки развиваются не только любовь к чтению, но и много других качеств. Здесь мы можем увидеть и проявление творческих способностей своих учеников, и лидерские качества. Развивать класс как коллектив в целом. Не обязательно, чтобы все учащиеся получили роль. Кто-то может быть задействован в изготовлении костюмов, кто-то изготовит декорации, а кто-то может быть режиссером- постановщиком. Главная задача привлечь ребят не только к прочтению произведения, но и осознанию его, пониманию основной авторской мысли.

Результаты исследований

Новые информационные технологии все глубже проникают в нашу жизнь. Книга проигрывает внимание экрану: телевизионному или компьютерному. Современные школьники хотят получать информацию визуально, легким и увлекательным способом. Но благодаря такой работе, интерес к чтению все же сохраняется.

По результатам опросов учащихся одной из школ выяснилось, что если у ребят будет выбор: прочитать книгу или посмотреть фильм по этой книге, то 28% -захотят прочитать книгу, а 72% - посмотреть фильм. После данного опроса учитель на уроках провел сравни-

тельный анализ между фильмом, снятым по произведению и самим произведением. Педагог использовал и метод беседы, и чтение по ролям, и театрализованное представление фрагмента литературной истории. После чего на вопрос учителя: что же показалось им наиболее интересным фильм или книга? Многие из учащихся изменили свое мнение в пользу книги.

Так в чем же причины того, что современные школьники так мало времени уделяют литературному чтению?

Ответы учащихся:

- на чтение уходит много времени – 30%;
- много есть других более интересных, по их мнению, занятий (интернет, компьютерные игры, спорт) – 53%;
- скучно сидеть долго на одном месте за чтением книг – 17%;

Выводы

Конечно, современные ученики достаточно загружены. Свободного времени мало, поэтому они отдают предпочтение таким видам деятельности как: «виртуальным общениям с друзьями», «смотреть телевизионные передачи», «ходить на секции». И на последнем месте в череде этих занятий – чтение книг. А ведь именно книга представляет собой объект эстетичного наслаждения, превращает часы скуки и безделья в увлекательную возможность перенестись в другие миры, другие времена. Именно книга развивает интеллект. Читающие подростки быстрее схватывают целое, лучше и полнее выявляют противоречия и связь явлений, более адекватно оценивают ситуацию, быстрее анализируют информацию, находят и принимают правильные решения, имеют большой объем памяти, активное творческое воображение. Точно и ясно формулируют и излагают свои суждения, более самостоятельны в них. Иными словами, чтение формирует духовно-зрелую, образованную и социально-зрелую личность[3].

Над проблемой чтения современных детей сегодня работают специалисты разных областей наук: библиотекари, учителя, психологи, преподаватели высшей школы и т.д. Возникшую проблему можно решить только всеобщими усилиями. Педагог - на уроках, используя различные приемы и методы. На родительских собраниях проводить разъяснительную работу с родителями, что они могут, как они могут, и как лучше воспитать в ребёнке стремление к чтению. Библиотекари и другие представители культурных заведений в свою очередь могут проводить и проводят различные литературные встречи, семинары, мастер классы, на которые приглашают школьников и их родителей.

Список литературных источников

1 Denisova, S. A. Parents about children's reading and the role of libraries / S. A. Denisova // Parents ' meeting on children's reading. - 2008. - P. 82

2 Galaktionova T. G. Reading school children as a socio-pedagogical phenomenon of open education: dis. ... doctor of pedagogical Sciences: 13.00.01 / Galaktionova T. G.-St. Petersburg, 2008-P. 430

3 Evtyushkin S. V. Study of the educational subject "Reading" as a factor of socialization of younger schoolchildren: dis. Cand. PED. nauk: 13.00.01 / Evtyushkin S V.-Penza, 2006- P.164

МРНТИ: 14.33.05
А.Ю. Швацкий, заведующий кафедрой
«Психология и педагогика»[1]
[1]Орский гуманитарно-технологический институт (филиал) ОГУ
462403, Орск, Россия

Формирование правовой культуры у обучающихся юношеского возраста

Түйіндеме. Бұл мақала студенттерде құқықтық мәдениетті қалыптастыру мәселесін талдауға арналған, атап айтқанда, адамның құқықтық мәдениетінің түсінігі мен мазмұндық сипаттамалары қарастырылған, сонымен қатар жас студенттерге құқықтық білім берудің міндеттері мен әдістері ашылған. Эксперименттік зерттеу нәтижелері бойынша орта кәсіптік білім беру бағдарламалары бойынша білім алушылардың құқықтық сауаттылығын арттыру бағдарламасының тиімділігі анықталды.

Аннотация. Данная статья посвящена анализу проблемы формирования правовой культуры у обучающихся, в частности, рассмотрены понятие и содержательная характеристика правовой культуры человека, а также раскрыты задачи и методы правового воспитания обучающихся юношеского возраста. По результатам экспериментального исследования определена эффективность программы повышения правовой грамотности обучающихся по программам среднего профессионального образования.

Abstract. This article is devoted to analysis of the problem of student's legal culture formation, in particular, notion of legal culture, its content characteristics and also purpose and methods of legal education in the period of youth are considered. On the basis of experimental research the effectiveness of the program for improving legal literacy of students in programs of secondary vocational education is proved.

Түйін сөздер: құқықтық мәдениет; білім алушы; жасөспірімдер жасы; құқықтық сауаттылық; құқықтық тәрбие.

Ключевые слова: правовая культура; обучающийся; юношеский возраст; правовая грамотность; правовое воспитание.

Key words: legal culture; student; age period of youth; legal literacy; legal education.

Введение

Демократическое общество требует от современного образования подготовки человека, способного действовать в быстро меняющейся ситуации, получать и свободно пользоваться правовой информацией из различных источников, осуществлять грамотно свои права и обязанности в любом виде деятельности, уважать общечеловеческие ценности и понимать потребности времени.

Как отмечают многие правозащитники и юристы, правовая культура в молодежной среди находится на достаточно низком уровне.

А ведь формирование основ правовой грамотности является неотъемлемой частью становления человека как неповторимой личности, способной защитить свои права и обязанности, независимо от жизненных обстоятельств.

Правовая культура - это не просто то или иное отношение к праву, но прежде всего уважительное отношение к его нормам. Правовая культура основана на свойстве человека «нормировать» свои отношения с окружающим миром и людьми.

В узком смысле правовая культура представляет собой систему нормативных отношений между людьми или их организациями, сформированная в процессе социального взаимодействия, регулируемая фиксированными нормами, обязательными для исполнения и охраняемыми государством. В широком смысле - это совокупность правовых знаний, убеждений и установок личности, реализуемых в процессе труда, общения, поведения, а также отношение к материальным и духовным ценностям общества [3].

Правовая культура тесно связана и постоянно взаимодействует с правовым сознанием, которое представляет собой оценку и представления, существующие в обществе и выражающие критику действующего права, формирующие определенные надежды и пожелания к правовой сфере.

Развитое массовое правосознание, зрелая правовая активность отдельных граждан являются основой верховенства права в цивилизованном обществе, фундаментом правового государства. Поэтому воспитание правосознания граждан - необходимая часть профилактики правонарушений, борьбы с преступностью в современных условиях.

Правовое воспитание представляет собой целенаправленное и систематическое воздействие на сознание и культуру поведения членов общества, осуществляемое в целях выработки у них чувства уважения к праву и привычки соблюдения права на основе личного убеждения. При этом наиболее эффективный результат достигается через осознанное усвоение индивидом основных положений права.

Сущность правового воспитания заключается в формировании правового сознания и поведения гражданина, воспитания осознанного восприятия законов и уважительного к ним отношения.

Формирование основ правовой грамотности необходимо еще на начальных этапах становления личности ребенка. Но чаще всего, многие подростки и даже юноши затрудняются дать пояснение самым простым вопросам, касающиеся их прав и свобод, не могут дать гражданско-правовое объяснение тем или иным своим действиям и т.д.

Все это зависит напрямую от окружающей среды, а именно: семьи, СМИ, социума, позиции педагога. Поэтому очень важен сам процесс формирования правовой культуры, как педагог направит обучающихся и создаст все условия для приобщения их к национальным и общечеловеческим ценностям, на основе которых происходит усвоение элементарных правовых норм.

Правовое воспитание приобретает особую значимость в период юношеского возраста, когда основным видом деятельности является учебно-профессиональная активность, направленная на формирование личностных и профессионально-значимых компетенций. В этом возрасте становление правового сознания тесно связано с профессиональным и социальным самоопределением.

Основными задачами формирования правовой культуры у обучающихся юношеского возраста являются:

- формировать у обучающихся правовую культуру, свободно и ответственно самоопределяться в сфере правовых отношений с обществом;
- формировать гуманистическое мировоззрение обучающихся, способное к осознанию своих прав и прав другого, способности к нравственному саморазвитию;
- обучать решению задач правового и гражданского воспитания, связанных с проблемой морального саморазвития и самосовершенствования;
- формировать знания и способности самостоятельно мыслить и решать сложившиеся ситуации в области трудовых, предпринимательских, гражданских правоотношений и др., с учетом постоянных изменений в законодательстве РФ;
- воспитывать уважение к национальной культуре, своему народу, своему языку, традициям и обычаям своей страны;
- проявлять свою гражданскую позицию в самых непредвиденных ситуациях, бороться с безнравственными и противоправными поступками людей [1].

Организуя процесс правового воспитания молодежи, нужно делать упор на подбор таких методов и форм развития правового сознания, которые учитывают специфику их деятельности и психологические особенности, присущие конкретно их возрасту.

Поэтому, к наиболее эффективным формам развития правовой культуры у обучающихся юношеского возраста можно отнести: тематические классные часы, спецкурсы; встречи с представителями правовых структур, органов правопорядка; посещение воинских частей, музеев боевой и трудовой славы; встречи с ветеранами войны и труда, солдатами и офицерами срочной службы; конкурсы, викторины по правовой и патриотической тематике; интерактивные игры, дебаты, дискуссии патриотической и правовой тематики; конкурсы и концерты, посвященные правовой тематике; проекты, посвященные правовой теме [2].

Объект и методика

С целью изучения развития правовой культуры у обучающихся юношеского возраста нами было проведено экспериментальное исследование, базой которого стало ГАПОУ «Орский технический техникум имени А.И. Стеценко» г. Орска Оренбургской области. В исследовании принимали участие обучающиеся 2 курса. Определение уровня развития правовой культуры обучающихся осуществлялось с использованием методик: тест «Оцени свой уровень правовой культуры» (автор А.А. Рыбаченко), методика оценки уровня правовой грамотности А.С. Саломаткина.

Для формирования правовой культуры обучающихся по программам среднего профессионального образования нами была апробирована на практике программа повышения уровня правовой грамотности.

Результаты исследований

На констатирующем этапе в качестве критериев определения уровня развития правовой культуры использовались: широта, объем и глубина правовых знаний, владение правовым лексиконом, мотивы участия в правовой деятельности, правовое поведение в процессе неформального общения в других жизненных ситуациях, готовность к общественно правовой деятельности, потребность повышать правовые знания.

Как показывают результаты первоначальной диагностики, идеальным и высоким уровнем правовой культуры обладают только 1% испытуемых. Большее количество опрошенных обучающихся обладают средним уровнем – 32%. Минимальным допустимым уровнем отличаются 29%. Низким уровнем правовой культуры характеризуются 38% опрошенных.

В целом, полученные данные свидетельствуют о достаточно низком уровне правовой информированности, правовых знаний. 30% респондентов согласились с утверждением, что законы следует соблюдать при любых обстоятельствах, 43% обучающихся считают, что люди подчиняются закону, даже если требования закона им не нравятся, потому что законы не принято нарушать. При этом 0% убеждены, что имеют достаточное количество правовых знаний для того, чтобы самостоятельно защищать свои права и законные интересы, и только 42% указали на отсутствие у них достаточных знаний и опыта, чтобы самостоятельно решать правовые проблемы.

У половины опрошенных были выявлены: отрицательная установка на содействие правоохранительным органам, низкий уровень социально-правовой активности, желание опосредовать свой выбор чьей-либо волей, снять с себя ответственность за выбор того или иного решения.

21% считают негативным предоставление правоохранительным органам сведений о совершенном правонарушении, а тех, кто сообщил, - «стукачами». 10% на вопрос «Желаете ли Вы принимать участие в охране общественного порядка (например, патрулировать улицы)?» избрали вариант ответа: «Нет, так как считаю для себя подобное унизительным». 20% не сообщили бы в органы полиции о факте совершения преступления по мотиву нежелания лишний раз общаться с сотрудниками правоохранительных органов.

На формирующем этапе была реализована программа повышения уровня правовой грамотности обучающихся. Цель программы: создать условия для формирования у обучающихся правовой культуры как регулятора поведения человека в обществе, формирование правовых отношений между личностью и государством, требующих самостоятельного выбора поведения и ответственности за него.

Основные задачи программы: развивать стремление к правовым знаниям, склонность к суждениям; обучать молодежь правовым нормам и правилам поведения, которые служат регулятором поведения людей в обществе; развивать творческие возможности и прививать устойчивый интерес к правовым основам Российского законодательства; развивать умение работать в команде, дисциплинированность, вежливость и ответственность.

Основные приемы обучения и игровые методики, используемые в данной программе:

1. Деловая игра. Она помогает повысить понимание ситуации и вызывает сопереживание по отношению к оказавшимся в ней людям. Причем деловая игра должна быть с уклоном на сферу деятельности обучающихся, для максимального приближения к действительности, чтобы студенты точно осознавали мотивацию, где и когда эти знания им могут пригодиться.

2. Мозговой штурм. Используется, когда нужно, чтобы быстро были высказаны различные идеи или чтобы группа поразмыслила над той или иной абстрактной идеей с точки зрения своего собственного опыта.

3. Дифференцированный подход, он использовался для создания разнообразных условий обучения для различных групп с целью учёта особенностей их контингента и включал в себя комплекс методических, психолого-педагогических и организационно-управленческих мероприятий.

4. Проблемная лекция, семинар. Характерными особенностям проблемной лекции/семинара, являются выдвижение в процессе её чтения спорных положений, различных вариантов решения той или иной задачи, а также вовлечение обучающихся в активное обсуждение поставленных проблем и принятие совместных решений. Последнее представляется крайне важным. Задача проблемной лекции - отвлечь от механического конспектирования излагаемого материала и привлечь их к активной познавательной деятельности. Поэтому целесообразно, чтобы поставленные в процессе чтения лекции проблемные вопросы не объяснялись тут же самими преподавателем, а их решение определялось в процессе обсуждения и к выводам слушатель пришёл самостоятельно. Целесообразно также, чтобы даже в недостаточно чётком решении обучающегося, преподаватель находил рациональное звено, акцентировал на нём внимание и, тем самым, поощрял спасателя к дальнейшей активности.

5. Дискуссия – цель состоит не в том, чтобы разрешить проблему, а скорее в том, чтобы углубить её, стимулировать творчество и выработать решение проблемы посредством активной совместной деятельности.

6. Диспут - учит умению защищать свои взгляды, убеждать в них других людей и в то же время требует мужества отказаться от ложной точки зрения, выдержки не отступить от этических норм и требований. Диспут еще ценен тем, что знания, добытые в ходе столкновения мнений, отличаются высокой мерой обобщенности, глубиной, прочностью и сознательностью усвоения.

7. Смыслотворческий (кейс-метод, разбор ситуаций, интерактивная беседа) - развитие индивидуального сознания обучающихся через организацию их смыслотворчества и мыследеятельности.

8. Рефлексивный (эссе, самоанализ, самооценка) - общая направленность на преобразование собственной мыслительной и практической деятельности через психологические механизмы рефлексии.

Повторная диагностика показала положительные изменения в уровне развития правовой культуры обучающихся. Так, высокий уровень правовой культуры был отмечен у 12% испытуемых.

Количество опрошенных обучающихся, которые обладают средним уровнем, выросло в 1,5 раза – до 47%. Минимальным допустимым уровнем обладают 31%. Количество испытуемых с низким уровнем правовой культуры сократилось с 38% до 10% опрошенных.

В целом, возросло количество респондентов, которые готовы соблюдать законы при любых обстоятельствах.

25% обучающихся признали, что хотя они не имеют достаточное количество правовых знаний для того, чтобы самостоятельно защищать свои права и законные интересы, но они готовы продолжить повышать уровень правовой грамотности. Также незначительно снизилось количество испытуемых с отрицательной установкой на содействие правоохранительным органам.

Только 12% считают негативным предоставление правоохранительным органам сведений о совершенном правонарушении, 38% сообщили, что они не против принимать участие в охране общественного порядка и взаимодействовать с сотрудниками полиции.

Выводы

Таким образом, можно утверждать, что целенаправленная работа по повышению правовой грамотности с использованием активных и интерактивных приемов и форм способствует развитию правовой культуры у обучающихся юношеского возраста.

Список литературных источников

1 Amirov M.A., Murtuzalieva M.A., Gadzhiev G.M. Pedagogicheskie aspekty formirovaniya pravovoj kul'tury lichnosti // Izvestiya DGPU. 2010. №4, pp. 94-102.

2 Klimkina YU.A. Pravovoe vospitanie molodezhi // Problemy sovremennoj nauki i obrazovaniya. 2016. № 2, pp. 126-129.

3 Psihologicheskij slovar' / avt.-sost. V.N. Koporulina i dr. - Rostov-n/D: Feniks, 2012. 640p.

МРНТИ 14.33.09

Ш.К. Абадилдаева, аға оқытушысы, педагогика ғылымдарының магистрі[1],
А.Ж. Искакова, «Шетел тілі: екі шетел тілі» мамандығы магистранты[1]
[1]Қорқыт Ата атындағы Қызылорда мемлекеттік университеті
120000 Қызылорда қ., Қазақстан Республикасы

Орта білім беруде қашықтықтан оқытуды ұйымдастырудың тиімді жолдары

Түйіндеме. Бұл жұмыста қашықтықтан оқытуды ұйымдастырудың тиімді жолдары туралы жан-жақты ақпарат берілген. Жұмыс кіріспе, зерттеу материалдары, негізгі нәтижелер, алынған мәліметтерді талқылау, қорытынды бөлімдерден тұрады. Автор орта білім беруде қашықтықтан оқытудың маңызы, оны ұйымдастырудың тиімді жолдары, артықшылықтары мен кемшіліктеріне тоқталып, өз тәжірибесімен бөліседі. Қашықтықтан оқыту жағдайында білім алушылардың өзін-өзі реттеуі, барлық оқушылардың жеке мүмкіндіктері мен қабілеттерін ескеру, саралап оқыту мәселелері, оқу тапсырмасы және тиімді кері байланыс жүргізудің жолдары жөнінде өз пікірі мен байламдарын келтіреді. Оқушылардың қашықтықтан оқыту жағдайында метатанымдық стратегиялардың тиімділігі көрсетіліп, өзін-өзі реттеуіне кеңестер ұсынылады. Оқушылардың жеке мүмкіндіктері мен қабілеттерін ескере отырып оқыту нәтижеге қол жеткізеді. Осы тұста Жаңа Зеландиялық педагог Нейл Варк Флеменгтің анықтаған білім алушылардың төрт типінің (визуалдар, аудиалдар, кинестеттер, дигиталдар) ерекшеліктеріне тоқталып, олармен жүргізілетін тиімді тапсырмалар және әдістер келтірілген. Сондақ-ақ, мақаладан «Қашықтықтан оқыту жағдайында саралау тапсырмаларын қалай жүргізуге болады?», «Оқу тапсырмасына (үй тапсырмасына) қандай тапсырмалар берген тиімді және оның мөлшері қандай болу керек?» деген сауалдарға жауап аламыз. Ағымдағы жетістік пен күтілетін нәтиже арасындағы алшақтықты жойып, білім алушының оқуына қолдау көрсету үшін кері байланысты жүйелі түрде қолдануды ұсынады.

Аннотация. В данной работе дана подробная и всесторонняя информация об эффективных путях организации дистанционного обучения. Работа состоит из вступления, материалов исследования, основных результатов, обработки собранных материалов и итоговой части. Автор подробно останавливается на важности дистанционного обучения в среднем образовании, эффективных путях его организации, преимуществах и недостатках, а также делится своим опытом. Также автор выражает свое мнение и видение о саморегулировании обучающихся, учете возможностей и способностей всех обучающихся, вопросах диффернецированного обучения, учебных заданиях и проведении эффективной обратной связи в условиях дистанционного обучения. Будет продемонстрирована эффективность метапознавательных стратегий при дистанционном обучении и предложены рекомендации по самоорегулированию. Обучение даст хорошие результаты только при учете личных способностей и склонностей учащихся. В связи с этим особо останаливается на особенностях четырех типов обучающихся (аудиалах, визуалах, кинестетах, дигиталах), выявленных педагогом Нейлом Варком из Новой Зеландии и приводятся задания и методы, проводимые с

ними. Также в статье можно найти ответы на вопросы «Как проводить дифференцированное обучение в условиях дистанционного обучения?», «Какие виды заданий можно предложить в качестве учебных заданий (домашних заданий) и каковы должны быть их нормы?». Даются рекомендации к системному использованию обратной связи для поддержки обучения учащихся и устранению расхождений между текущим и ожидаемым результатом.

Annotation. This work provides detailed and comprehensive information on the effective ways of organizing distance learning. The work consists of an introduction, research materials, main results, processing of the collected materials and the final part. The author dwells in detail on the importance of distance learning in secondary education, the effective ways of organizing it, the advantages and disadvantages, and also shares her experience. The author also expresses her opinion and vision about the self-regulation of students, taking into account the abilities of all students, issues of differentiated learning, training tasks and conducting effective feedback in the context of distance learning. The effectiveness of metacognitive strategies for distance learning are demonstrated and recommendations for self-regulation are offered. Education will give good results only when taking into account the personal abilities and inclinations of students. In this regard, he especially dwells on the characteristics of the four types of students (audials, visuals, kinestetas, digitals) identified by the teacher Neil Vark from New Zealand and the tasks and methods carried out with them are given in the article. Also in the article you can find answers to the questions “How to conduct differentiated training in the conditions of distance learning?”, “What types of tasks can be offered as educational tasks (homework) and what should be their norms?”. Recommendations are given for the systematic use of feedback to support student learning and to bridge discrepancies between current and expected results.

Түйінді сөздер: Қашықтықтан оқыту технологиясы, өзін-өзі реттеу, оқушылардың жеке мүмкіндіктері мен қабілеттері, визуалдар, аудиалдар, кинестеттер, дигиталдар, дифференцация, оқу тапсырмасы, тиімді кері байланыс.

Ключевые слова: технология дистанционного обучения, саморегулирование, личные способности и возможности обучающихся, визуалы, аудиалы, кинестеты, дигиталы, дифференциация, учебное задание, эффективная обратная связь.

Key words: distance learning technology, self-regulation, personal abilities of students, visuals, audiences, kinesthetes, digital, differentiation, training task, effective feedback.

Кіріспе

Қашықтықтан оқыту технологиясы - оқу процесі кезінде мұғалімдер мен білім алушылар арасында интерактивті өзара іс-әрекетте оқытылып, материалдың негізгі көлемін білім алушыларға жеткізуді қамтамасыз ететін, оқылған материалдарды меңгеру бойынша, сонымен бірге оқу процесі барысындағы білім алушылардың өз бетімен жұмыс істеуіне мүмкіндік беретін ақпараттық технология. Қашықтықтан оқыту – компьютерлік және телекоммуникациялық технологиялар арқылы оқытудың құралдары мен түрлері, білім беру процесінде үздік дәстүрлі және инновациялық әдістер қолданылатын, күндізгі және сырттай білім алу ретінде білімді қабылдау түрі болып табылады. [1.14]

Қашықтықтан оқыту кезіндегі білім берудің негізін жеке кесте бойынша өзіне ыңғайлы жерде оқуға мүмкіндігі болатын, оқытудың арнайы құралдары жиынтығы өзінде бола отырып, электронды және қарапайым пошта, телефон арқылы оқытушылармен келісілген байланыс жасауына, сонымен қатар, күндізгі бөлімде де мүмкіндігі болатын, оқып үйренушінің мақсатқа бағытталған және бақыланатын қарқынды өзіндік жұмысы құрайды. Қашықтықтан оқыту білім жүйесі жоқшылыққа, географиялық немесе уақытша оқшауалануға қатысты себептермен, әлеуметтік қорғаны жоқ және дене бітімі жетілмеуіне байланысты білім мекемелеріне бару мүмкіндігі жоқ немесе өндірістік және жеке жұмыстары болу себебінен, ешкімнің оқуға мүмкіндігін шектеуге болмайды деген гуманистік қағидаларға жауап береді. [2.53] Елімізде жоғары және орта білім беру ұйымдары аталғандардың ішіндегі уақытша оқшауалануға байланысты себеппен қашықтықтан оқытуға көшкені белгілі. Осы тұста мектепте ағылшын тілі пәні мұғалімі ретінде оқытудың қашықтық формасы турасында өз тәжірибеммен бөліскім келеді.

Қашықтықтан оқыту барысында төмендегідей аса маңызды сипаттарын анықтадым.
-Құрылымның ашықтығы. Жүйе ашық жүйе үрдісіне сәйкес құрылуы.
- Сәйкестілігі. Ақпараттық ресурстардың сақтау форматына сәйкес келуі.

-Кеңейгіштігі. Жүйенің құрылымы модульді болуы және жүйенің функционалды компоненттерін өсіруге мүмкіндік беруі.

- Жан-жақтылығы. Жүйенің көп функциялы және қолданыста жан-жақты болуы.

- Сенімділігі. Ақпараттар ресурстарын сақтау сенімділігі. Мүмкін болатын қауіптер әсерінен ақпараттардың жоғалмауы.

- Үлестірімділігі. Жүйенің әр түрлі желі конфигурациясы жұмысына бағытталуы (әртүрлі жедел жүйелерді басқаруға негізделген, мысалы, интернет).

-Өңдеудің қарапайымдылығы. Өңдеудің жылдам және тиімді болуы.

- Тасымалдануы. Жүйенің әртүрлі аппараттық – бағдарламалы тұғырнамада жұмыс істеуі.

- Қауіпсіздігі. Ақпараттық ресурстарды сақтау қауіпсіздігі.

- Көпмәнділігі. Жүйенің бірнеше қолданушылардың сұранысын қатар өңдеуі.

Зерттеу материалдары

Бұл жүйеге көшкенде оқушылардың өзін-өзі реттеуі аса маңызды аспект болып табылады. Себебі, реттелмеген әрекет мақсатқа жете алмайды, нәтиже де болмайды. Өзін-өзі реттеудің танымдық, әлеуметтік, аффективтік қырлары болады. Метатану термині оқушылардың саналы білім алуы мен ойлауын дамытуға ықпал ететін бірқатар үдерістерге қатысты қолданылады. Өзін-өзі реттеу ақыл-ой қабілеті емес және ол нақты академиялық көрсеткіштерге бағытталған дағды да емес. Өзін-өзі реттеу - білім алуға, үйренуге өзіндік бағытталған үдеріс. Метатанымдық стратегиялар – оқушыларды белсенді ойлауға итермелейтін оқыту тәсілі. Олар оқушыларды өз оқуын жоспарлауға, бақылауға және бағалауға үйретуді көздейді, өзін-өзі реттеуге мүмкіндік береді. Ол әлеуметтік тұрғыдан ақпаратты іздейді, оқуды басқара алады, қиындық пен кедергілер және оларды шешудің дұрыс жолын табады. Білім алушы аффективтік қырынан танымдық және метатанымдық аспекті бойынша ғана емес, сонымен қатар мотивациялық және мінез-құлықтық тұрғыда да белсенді болады.

Оқушылар алдына қойған мақсатқа жетуде бір-бірімен өзара баланысты бірқатар қадамдар жасайды. 1.Қажетті ақпаратты қалай есте сақтап қалуға болады? 2.Тапсырманы орындау үшін қандай стратегияны таңдап алуым керек? 3.Қолданылған стратегиялардың қайсысы мәселені шешу үшін тиімді немесе тиімсіз? 4.Тапсырманы орындауға қатысты менің қандай мүмкіндіктерім бар? секілді көптеген сауалдарға жауап іздейді. Джон Швеллердің «Когнитивті жүктеме» идеясында жұмыс жадысы, қысқа мерзімді және ұзақ мерзімді жады ұғымдарын зерделесек, бір мезетте оқушыға көп ақпарат беруден қашқақтау керек. Автор мейлінше ақпаратты бөлшектеп, қайта-қайта өңдеп, есте сақтау тиімді екендігін ұсынады. Оқушыға шамадан тыс тапсырма беру оң нәтиже бермейді. Э.Де.Бононың «Зияткерлік қақпан» әдістемесін басшылыққа ала отырып, «проблемаларды басқару» сәтсіздіктердің алдын алудың негізгі стратегиясы екеніне көз жеткізуге болады.

Оқушылардың метатанымдық және өзін-өзі реттеу дағдысын дамытуға арналған идеялар: 1.Оқу. Мұғалімдердің метатанымдық аспекті бойынша кәсіби білімін жетілдіру бағытында қосымша әдебиеттер оқу. 2.Мониторинг. Оқушыны өз оқуын жоспарлаға, басқаруға, бақылауға, бағалауға үйрету. 3.Модельдеу. Метатанымды дамыту үшін мұғалімнің өз ойларын, идеяларын үлгі ретінде ұсыну. 4.Күрделілік деңгейі. Тапсырманың күрделілігін оқушының мүмкіндігіне сай таңдау арқылы метатанымды және өзін-өзі реттеуді қалыптастыру. 5.Коммуникация. Қашықтық жағдайында оқушыларды стилдері, қызығушылықтары, танымдық ерекшеліктеріне сай жұпқа, топқа біріктіріп, зерттеушілік жұмыстарға қатыстыру. 6.Жоспарлау. Оқушыға өз оқуын өзі тиімді ұйымдастыруға үйрету.

Өзін-өзі реттей алмайтын оқушыларға ұсыныс:

-Кесте бойынша қолдау көрсету шаралары (синхронды, асинхронды хабарламалар мен үнпарақтар, бейне, аудио жазбалар, т.б.);

-Жағымды кері байланыс орнату, сенім білдіру;

-Аптасына бір рет онлайн кездесулер өткізу;

-Зейінін шоғырландыру, эмоциясын бейтараптандыру, аудиал, визуал, кинестетиктерге арнап медитациялар, релаксация, қимыл-қозғалыс жаттығулары, т.б.

-Өз күнін тиімді жоспарлауға қолдау көрсету;

-Жұмыс орнын жайлы етіп орналастыруға бағыт беру;

-Мессенджер, браузерлерді нақты мақсатқа сай қолдану жайлы түсіндіру;

-Өзіне қажетті ақпараттармен жұмыстануға кеңестер беру т.б.

Маңызды емес мәселелерді оқудан қалай аулақтану керек?

А) Сұрақтарды шектеу.

Сұрақтарды оқып шығу. Нұсқауларға назар аудару. Негізгі сөздердің мәнін анықтау. Оқып отырған тақырыптың ұйымдастырылу деңгейін анықтау.

В) Тақырыпты айқындау.

Тақырыпты әр идеяны зерттелетін пәнмен салыстыру. Зерттелетін сұраққа қатысты идеяларды ғана есте сақтау. Тақырыптың дамуын қадағалау үшін сұрақтарды тағы бір рет қайталап оқып шығу.

С) Редакциялау.

Редакциялау барысында негізгі түйінді басты назарда ұстау үшін тақырыптың бастапқы сұрағына оралу.

Оқушылардың өз қабілетіне сенімділігі оларды оқуға ынталандырады. Атрибуция теориясы, егер оқушы табыстылық туа біткен тиянақталған қабілеттерге байланысты деп санайтын болса, онда олар сәтсіздікті өздерінің бақылауынан тыс болған нәрсе деп қабылдайды. Алайда, оқушылар ынталы жұмыс істеу нәтижесінде табысқа қол жеткізген кезде сәтсіздік дұрыс ақпараттың, дағдылардың, әдістердің, стратегиялардың болмау нәтижесі екенін түсінеді.

Қашықтықтан оқытуда барлық оқушылардың жеке мүмкіндіктері мен қабілеттерін ескеру маңызды. Жаңа Зеландиялық педагог Нейл Варк Флеменгтің пайымдауынша, білім алушылардың төрт типін көрсетеді. [3.38] Визуалдар - ұзақ мерзімді жады иелері, қолданатын сөздері, қол жистикуляциясы, жылдам оқуға қабілеттілігі, уақыт пен кеңістіктің қажеттілігі, бейне, сурет, графиктер, схемалы тапсырмаларды тез түсіну, ұсақ бөлшектерге назар аудару ерекшеліктерімен көзге түседі. Мұндай типті оқушылармен жұмыс жасауда қашықтан оқыту жағдайында бейнесабақтар, видеороликтер, электронды оқулықтар, субтитрі бар фильмдер, скриншоттар, фотошоп жасату, телефонда flash card орнатуды пайдалануға болады. Мен бұл типті білім алушыларға мәтін бойынша графикалық органайзердің әртүрін жасауды тапсырамын.

Аудиалдар - баяу оқитын, сөз еркіндігі сақталған мұқият тыңдаушылар. Түсіндіруді ұнатады. Тақылау, пікірталастың шеберлері, диалог құруға икем, шешендік өнерге жақын. Музыка, сөздерді жақсы есте сақтайды. График, диаграммаларды шешу оларға қиынға соғады. Олармен жұмыста ортақ чаттар, аудио кітаптар, аудио жазбалар, онлайнсөздіктер, видеокүнделік, аудиокурстар жүргізу тиімді. Өз пратикамда көбінесе мәтінді баяндап беруді тапсырамын.

Кинестеттер ақпаратты сезіну, жанасу, әрекет, қозғалыс арқылы алады. Олар әрекетті, тәжірибелік жаттығуларды жақсы есте сақтайды. Ақпаратты өз тәжірибесінде тексереді. Кинестеттер назарын шоғырландыру қиын, алаңдағыш келеді, оларға шынайы мысалдар, оқиғалар ұнайды. Оларға электронды энциклопедия, youtube видеохостингі, BBC және Discovery каналдары, үй жағдайы (еркін қозғалыс,үзіліс жасау) қолайлы ресурс көздері. «Stop-Keep-Start», “төрт апат” жаттығуына оқушылар қызыға қатысты. Өз тәжірибемде кинестеттерге сахналық көріністер дайындатамын.

Дигиталдар көп оқиды. Ойға, логикаға сүйенеді. Бірқалыпты, монотонды дауыс, көпшіл, ашық емес, бірақ бірден көп ақпаратты қабылдайды. Ойлануға уақыт қажет. Кеңістік, аудиокітаптар, уақыт, 3D энциклопедиялар пайдаланады. Қашықтықтан оқыту процесі дигитал білім алушыларды шабыттандырады деуге әбден болады.

Жалпы әртүрлі типті оқушылармен жүргізілетін тиімді тәсілдерге тоқталсам. «Рифмус»\данышпан үкілер» әдісі , «Лонгрид» жазу, «Қысқаша мазмұн» органайзері, «сәйкестендіру тесті», рөлдік ойындар, «Суретті мозаика», ПОПС формуласы әдістерімен,

әсіресе, маған «DEAL» әдісі арқылы сабақ жүргізген аса тиімді болды. Мұнда білім алушылар D-describe, E-explain, A-anallyse, L-links бойынша мәтінге талдау жасайды.

Білім алушының стильдерін анықтап қана қоймай, оларға білім беруді қабілеттері мен қызығушылықтарына орай ұйымдастырған жөн, яғни саралап оқытқан тиімді. Дифференцация-оқушылардың қабілеттері, қызығушылығы, қажеттіліктері ескерілетін оқу үдерісін ұйымдастырудың формасы. Сараланған сабақ «Сабақ соңында оқушылар нені біледі? Оқушылар нені түсінеді? Оқушылар не істей алады?» деген сұрақтарға жауап іздейді.

Кэрол АниТомлинсон: «Егер мұғалім барлық оқушылардың табысты оқуына жағдай жасау үшін жеке немесе оқушылардың шағын тобы үшін оқу мен оқытудың стратегияларын таңдаса, онда ол мұғалім дифференциацияны қолданады. Тағы да саралап оқытуды қолданатын мектептерде әрбір оқушыны жеке тұлға ретінде қабылдап, соған сәйкес оқыту қажеттігін түсінетін мықты көшбасшылар бар» деп тұжырымдайды. [4.42] Қашықтықтан оқыту барысында практикамда «Шоллер табақшасын» жиі қолданамын, сондай-ақ, сұрақ бойынша саралауда берілген деңгейлі сұрақтар ішінен қандай сұрақтарға жауап беретінін оқушылар өздері шешеді. Нәтиже арқылы саралауда барлық оқушыларға бірдей тапсырма берілгенімен, күтілетін нәтижелер әртүрлі болып отырды.

Ал қашықтан оқытуда пайдаланатын ресурстарды былай саралауға болады:

-тапсырманы орындау үлгісі;

-анықтамалық материалдар;

-алгоритмдер, жоспарлар, нұсқаулар, жадынамалар;

-көмекші сұрақтар, көмекші карточкалар;

-көмекші тапсырмалар, дайындық жаттығулары;

-жұмыс жоспары;

-ресурстарды жеңілдету немесе күрделендіру.

Қашықтан оқытуды ұйымдастыруда үй тапсырмасын берудің де өзіндік ерекшеліктері бар. Жасөспірімдерде танымдық, әлеуметтік және физиологиялық қажеттіліктер болады. Стенфорд университетінің ғалымы Клифтон В.Паркер үй тапсырмасының әсерінен оқушыда ұйқының бұзылуы, бас ауруы, асқазан ауруы, салмақтың кемуі сияқты аурулар пайда болатындығын, ал Гарвард университетінің ғалымы А.Даниелс оқушылардың 56 пайызында туындайтын стресс үй тапсырмасынан екенін зерттеп анықтаған.

Қазақстан Республикасының Білім және ғылым министрінің 2020 жылғы 1 сәуірдегі №123 бұйрығының 5-қосымшасында қашықтықтан оқыту шеңберінде білім алушылардың өзіндік жұмыстарын ұйымдастыру және оқу тапсырмаларын орындау жөнінде педагогтерге арналған әдістемелік ұсынымдар берген. Онда үй тапсырмасын орындау уақыты математика, физика, химия пәндерінде 15-40 минут аралығын, қазақ тілі мен әдебиеті, орыс тілі мен әдебиеті пәндерінде 10-30 минут аралығын, ал қазақстан тарихы, дүниежүзі тарихы биология, география,жаратылыстану, информатика, шетел тілі пәндеріне 15-25 минут уақыт аралығын қамтиды. [5.39]

Үй тапсырмасын құрастыруда тапсырманың оқушы үшін ыңғайлы және мағынасы бар болуын ескеру өте маңызды. Тапсырманың белгілі бір мақсатқа бағытталып оқушының белгілі бір дағдысын, білімін жақсарту керек. Тапсырманы орындау үшін жұмсалатын уақыт пен ресурс алдын ала ойластырылады. [6.28]

Үй тапсырмасын оқу тапсырмасы деп айту ұсынылған, ендеше оқу тапсырмасының оқушының академиялық жетістігіне әсері: «Төменгі сынып оқушыларына қарағанда жоғары сынып оқушыларының тапсырманы орындауға жұмсайтын уақыты мен оқушы жетістігінің корреляциясы жоғары мәнге ие» Cooper, Robinson and Patall, 2006. Кіші жастағы оқушылар үй ішіндегі назарды тартатын заттарға қарсылық бідіруі төмен, жоғары сынып оқушыларына қарағанда үй жағдайында назарын тапсырмаға шоғырландыруы қиын. Кей кіші жастағы оқушыларда тапсырманы тиімділікпен орындау дағдысы қалыптаспаған. Үлгірімі төмен оқушы үй тапсырмасын орындауға көп уақыт жұмсайды. Өз тәжірибемде өткен тақырып аясын кеңейтуге берілген тапсырмалар, өмірмен байланысты таспырмалар, жоғары

сыныптар үшін жоба жұмыстарын беремін. Оқу тапсырмаларының түрлері- оқушының АКТ, медиа құралдары мен ғаламторды қолдану дағдыларын қажет ететін ақпараттық портфолиолар әзірлеу, отбасы дәстүрлері, шежіре ағашы сияқты ата-ананың қатысуын қажет ететін тапсырмалар, оқулыққа негізделген, оқушының қалауы бойынша берілетін тапсырмалар және жаңа тақырыпқа алдын-ала дайындалуға берілген тапсырмалар да өте тиімді.

Жақсы тапсырма мақсаты - оқушыда білімнің не дағдының қалыптасқанын көрсету, оқушы үшін маңызды бір жұмыс атқарғандай сезіну, тапсырманы орындағаннан кейін жақсы әсерде болу, мұғалім үшін тапсырма визуалды көркем құрастырылып, оқушыны орындауға шақырып тұратындай болу, тиімділігі - оқушы үйренуге, білімін ұлғайтуға және алған білімін демонстрация жасауына мүмкіндік жасау. Жақсы ұйымдастырылған тапсырманы оқушы да қызыға орындайды. Оқу тапсырмасын орындау-баланың болашағына жасалған «депозит» деуге болады. Ол арқылы өмір сүруге қажетті білім алуды жоспарлау, тайм-менеджмент, басымдықты анықтау, өзін-өзі реттеу, өзіндік сенімділіктің артуы, дербес білім алу, өзіне жауапкершілікті алу, өмір бойы білім алу сияқты дағдыларды дамытуға көмектеседі.

Мұғалімдер үшін қашықтықтан оқыту индивидуализация, яғни жеке даралық қағидаттарын ажыратып берді:

-Уақытылы кері байланыспен қамтамасыз ету. Кері байланыс алған оқушы, кері байланыс берілмеген оқушыға қарағанда жақсы нәтиже береді (AFT; Carr,2013; Marzano and Pickering,2007).

-Оқушылар тапсырмаларды жібергенде, «Қателер бар ма? Қатенің болу себебі қандай? Осындай қатені болашақта жасамас үшін мен қандай көмек бере аламын? Атап өтерліктей оқушы нені жақсы жасай алған?» сұрақтар төңірегінде ойланғанымыз абзал.

Ата-аналар үшін қашықтықтан оқыту - идентификациялық қағидатын ұстану, бұл дегеніміз өзге біреудің тапсырманы оқушының орнына орындауын болдырмау.

-Баланың тапсырма орындайтын бөлмесінің жайлы болуын қағадалау;

-Баланың өз бетінше орындалуын қадағалау;

-Тапсырманың орындау жолын тек түсіндіріп, балаға мотвация беру;

-Кейбір ұғымдарды өзінің білмейтінін жақсы қабылдау, ашуланбау;

-Тапсырмаларды орындауда тым кешкі уақытқа қалдырмау;

-Өзін үнемі позитивті ұстау.

Қашықтықтан оқытуда кері байланыс берудің маңызы өте зор. Оқу мен оқытудың сапасы тікелей кері байланысқа тәуелді. Орта білім беру ұйымдарында, яғни мектептерде кері байланыс беруге қолжетімді Bilimland, OPIQ.KZ, iMektep, padlet, Google Classroom, Daryn.online секілді платформалар ұсынылған. Бағалау оқушының көзімен «Мен қандай білім немесе дағдыны дамытқым келеді?», «Менің оған әлеуетім қандай?» , «Енді не істеуім қажет?» деген сауалдарға жауап береді. Кері байланыстың оқу мен оқыту үдерісіне ықпалы аса зор. Танымдық бағытта «Нені үйренеді?», ынталандырушылық бағытта «Қалай үйренеді?» сауалдарына жауап береді. Қашықтық жағдайында кері байланысты жазбаша, ауызша, графикалық, аудио, видео түрінде беруге болады. Төрт деңгейлі кері байланыс моделі-тапсырмаға берілген кері байланыс, тапсырманың жүзеге асырылуына берілген кері байланыс, өзін-өзі реттеуге берілген кері байланыс, жеке оқушыға берілген тұлғалық кері байланыс материал мазмұнын жүйелеуге мүмкіндік береді. [7.31]

Тиімді кері байланыс оқушыларға өздерінің оқуының қай жерде екендігін түсінуге және танымдық жағынан енді қай бағытта даму керектігін айқындауға көмектеседі. Тиімді кері байланыс оқушы қолдана алатындай ақпараттан тұрады және өздерінің қабілетінің деңгейін және нені жасай алатындығына сенімділіктерін арттырады. Оқушылар өздерінің түсінігінен тыс ақпараттарды қабылдай бермейді, дәлірек айтсақ, егер оларға кері байланыс тиімсіз болса, олар оны мұқият тыңдай бермейді. Сондықтан кері байланыс жасағанда, оны ұсынудың кей ережелерін білгеніміз жөн:

-Позитивті болу;
-Бағалаушы болмау;
-Ынталандыруға ұмтылу;
-Сыпайы болу;
-Тең ұстау;
-Сәттілікке бағыттау;
-Мадақтау;
-Ризашылық білдіру;
-Тыңдай білу.

Өз тәжірибемде әрбір оқушының есімін атап, кері байланыс ұсынамын. Мысалы, «Аружан, таныстырылым жасауда тақырыпты ашуда кестені өте тиімді қолданғансың! Жақсы таңдау!» Жиі әрі жүйелі кері байланыс ұсыну, яғни күнделікті сабақтарда күннің белгілі бір уақытында, мысалы, сағат 11:00-12:00 немесе аптасына белгілі бір күнін нақтылап қоямын. Жедел кері байланыс ұсынуда тапсырманы орындауға берілген уақыт аясында дереу кері байланыс беріп отырылады. Теңгерімді кері байланыста «Мадақтау сэндвичіне» ұқсас басы, ортасы, аяғындағы критерийлерге сәйкес кері байланыс ұсынылады. Келесі түрі нақты кері байланыста «Екінші абзацта айтылған ойлар тақырыптың мазмұнын жақсы ашып тұр» деген секілді нақты ұсыныстар келтіріледі. Позитивті кері байланыста «Екі жұлдыз, бір тілек» әдісін қолдануға болады. Сондай-ақ, ойлауды дамыту үшін сұрақтары бар кері байланыс ұсынамын. Мысалы, «тақырып бойынша тұжырымдаманы нақты келтіргенсіз. Осы тұжырымдаманы өмірмен байланыстыратын қандай мысалдар келтіре аласыз?»

Кері байланыс беру тәжірибесінің принциптері:

-Оқушының оқудағы өзін-өзі бағалауын жетілдіруне ықпал ету тәжірибесі;

-Оқыту мен оқу аясында мұғалім мен оқушының арасында, мұғалім мен оқушының өзара диалогын қалыптастыру тәжірибесі;

-Сапалы өнімділікке қол жеткізуге ықпал ету тәжірибесі (мақсат, критерийлер, күтілетін нәтиже),

-Ағымдағы жетістік пен күтілетін нәтиже арасындағы алшақтықты жоюға бағытталған тәжірибе.

-Оқушыларға өз оқулары жайлы жоғары сапалы мәлімет беру тәжірибесі;

-Позитивті, ынталандырушы және өзін-өзі бағалауға жетелу;

- Мұғалімдерге оқушылардың оқуына қолдау көрсету үшін қажетті ақпарат ұсыну тәжірибесі. (Джува,2004)

Жұптық не топтық кері байланысын эссе жазу тапсырмасында ұсынамын. Мұғалім нұсқаулығы бойынша ағылшын тілінде эссенің құрылымдарын түсіндіру, сілтемелерді қалай дұрыс қою, қорытындыны қалай құрылымдау, эссеге критерийлерді оқушылармен бірге құрастыру ұсынылған. Тапсырманы орындау қадамдары: 1-қадам: 10 минутта белгілі бір тақырыпқа эссе жазу. 2-қадам: Өз жұмысын сыныптағы басқа оқушыға кері байланыс немесе пікір алу үшін ұсыну. 3-қадам: Сыныптасының кері байланысы бойынша өз жұмысына толықтырулар мен өзгерістер жасау. Бұл процестің артықшылықтары: Күрделі оқу әрекеттерін кішігірім оқу міндеттеріне бөлу мүмкіндіктері, нақты оқу мақсатына жетуге бағытталған тапсырманы түрлендіріп орындау, тақырып бойынша жаңа білім мен қажетті дағдыларды (эссе жазу) жетілдіреді, құрдастарынан алған кері байланыс арқылы қолдау көру. Кемшіліктері: Құрдастарының жұмысына пікір білдіруде бағалау критерийлерін назарға алмау, объективтен гөрі субъективтіліктің басым болуы, өзге жұмыстардан идеялар алу.

Мағжан Жұмабаев: «Баланың өзін емес, ісін мақта, мақатағанда да мақтауға тұрарлық ісін мақта»-дейді. Қашықтықтан оқыту жағдайында оқушыларға тиімді кері байланысты қамтамасыз ету-бұл мұғалімнің сыни шеберлігі. Мұғалімдерге онлайн-кері байланыс дағдыларын жетілдіру үшін өмір бойы білім алу ұстанымын ұстану-қазіргі уақыттың ең өзекті мәселесі.

Негізгі нәтижелер

Қашықтықтан оқытудың маңыздылығы – білім берудің біртұтас ақпараттық жүйесін құру арқылы білім алушылардың білім деңгейін көтеру. Сонымен қатар әлемдік ақпарат кеңістігіне жол ашып, оқушылардың ғылыми және шығармашылық ізденістерін арттыра білсек, ұтар тұсымыз да сол болмақ. Бүгінде, информация өңдеу мен халықаралық деңгейде еңбек түрлерін бөлу әлемдік экономиканың ең негізгі ерекшеліктері болып отырған кезде, білім алу кез келген маманның жеке және кәсіби табысының негізгі көзі болып қала береді. Білімнің адамнын жұмысқа түру мен өмір сүру деңгейіне тигізетін әсері бұрынғыға қарағанда анағұрлым күшейе бастады. Әрине, білімге қойылатын талаптар да өзгеріске ұшырады: әрбір жанның негізгі білімі мен оның тұрақты жаңарып отыруымен қатар қазіргі маман информациялық қорларды табысты пайдаланып, заң және экономика негіздерін де игеруі тиіс. Қазіргі мамандардан шығармашылық тұрғыдан ойлай білуі, соның негізінде шешім қабылдауы және өмір бойы оқып үйренуі талап етіледі.

Функциональдық дайындау тұжырымдамасынан жеке тұлғаны дамыту тұжырымдамасына ауысудың негізі тек приоритеттер ауысуы ғана емес, мұнда мамандарды мемлекетгік тапсырыс бойынша дайындаудан жеке тұлғаның талаптарын қанағаттандыруға көшу жүзеге асырылады. Жаңа тұжырымдама әрбір нақты адамның өз мүмкіндіктерін есепке ала отырып, соны іс жүзінде көрсету мен жетілдіру арқылы білім беруді жекелеп жүргізудің сипат алғанын көрсетеді. Бұл оқушылардың және мұғалімдердің өздерінің әртүрлі жеке мүмкіндіктеріне сәйкес алуан түрлі білім беру бағдарламаларын жасау арқылы іске асырылады. Білім беруді жетілдірудің осы бағытындағы маңызды фактор болып оқушылардың қазіргі және болашақта қолданылатын информациялық коммуникациялық технологияларды қолдану арқылы оқуға деген өз ынтасын, мүмкіндігін, өздерінің жеке басының когнитивті іс-әрекет жасауға икемділігін қалыптастыру ісі саналады.

Алынған мәліметтерді талқылау

Қазіргі кезде адамзат дамуының ерекше артықшылығы-ақпараттық өркениетке көшу, адамдардың интеллектуалдық мүмкіндіктерін арттыратын есептеуіш техника мен ақпараттық технологиялардың жедел дамуы болып табылады. Қоғамды ақпараттандыру Қазақстан дамуының маңызды бағыттарының бірі болып саналады. Біздің еліміздегі үздіксіз білім беруді қарастыратын болсақ, осы сатылардың барлығында ақпараттандырудың әсерін көруге болады. Оның мақсаты - эффекттивтілікті радикалды және мамандарды даярлау сапасын дамыған елдердің деңгейіне көтеру.

Осы үрдісте келесі элементтер ерекше маңызды болды:

- техникалық құралдармен оқытудың педагогикалық әдістерінің приоритеттілігі,
- алгоритмдік білім мен ойлау стилінің өсуі;
- білім алушылардың информатика мен есептеуіш техника құралдарын меңгеру және қажеттеріне қарай жаңа ақпараттық технологияларды қолдану қабілеттіліктерін қалыптастыруы саналады.

Осының барлығы жеке тұлғаның ақпараттық мәдениет деңгейінің жоғарылауы мен дамуына әсер етуі керек. Осы тұрғыда үш деңгейді ерекшелеп көрсетуге болады: жалпы, кәсіби және жоғарғы логикалық. Адамдардың ақпараттық мәдениеті олардың еңбек қызметін анықтаушы факторы болып табылады. Акпараттык коғамға, қозғалысқа қарай оның рөлі арта түседі. Ақпарат бағалылығы да арта түседі. Адамның ақпараттық мәдениетінің қалыптасуы - оның күнделікті тіршілігіндегі білім, біліктерімен өз білімін жетілдіру кезінде жүзеге асады. Бұл - басқарылмайтын үрдіс. Әйтсе де, оның құрылымын анықтап, оқыту және тәрбие жүйесімен жеке тұлғаның ақпараттық мәдениетін бағытталған түрде дамыту кезінде күшейтуге, ұйымдастыруға болады. Тәжірибе көрсеткендей, оқытудың компьютерлік технологиясын келесі әдістерді қолдану аркылы жүзеге асыруға әсер етеді:

- Ақпараттық әдіс, үйренушінің танымдық қызметін;
- Компьютерлік модельдеу әдісі, мәліметтер базасы мен білімді, гипермәтіндерді қолдану арқылы білім алушының танымдық қызметін жүзеге асыру;

- Автоматты оқыту және білімді бақылау әдісі, математикалық және логика-лингвистикалық модельдерді қолдануға негізделген, танымдық кызметті дамытады;
- Автоматтандырылған оқыту және білімді бағалау әдісі, автоматтандырылған оқыту жүйелерін, тестілеу жүйелері мен мультимедианы қолдануға негізделген, танымдық қызметті дамытады;
- Ойындық әдіс, компьютерлік, іскерлік ойындарды, эксперттік жүйелерді қолдануға негізделген танымдык қызметті дамытады.

Білім беруде ақпараттық технологияларды сәтті тарату, сауатты қолдану және интенсивті дамыту бірнеше факторларға байланысты екендігі анықталды:

- Техникалық (компьютерлік) база жағдайы;
- Ақпараттык жоне компьютерлік аймағындағы маман-оқытушылардың кәсіби дайындық деңгейі;
- Басқа пән окытушыларының компьютерлік сауаттылығы және ақпараттық мәдениет дәрежесі;
- Нақты аймақтағы ақпараттық технологияны дамыту тенденцияларына оқу жоспары мен бағдарламалар мазмұндарының сәйкес келуі.

Қазіргі қойылатын талапқа сай жаңа технологиялар - берілетін білім деңгейінің кенейтілуінің және білім алушылардың білім дәрежесінің артуын талап етіп отыр.

Қорытынды

Қашықтықтан оқыту технологиясы білім берудің ортасында тұратын оқыту жүйесін құру мүмкіндігін береді. Бұл жүйеде оқытушы білім алушының жұмыстарын, жеке қызығушылықтары мен сұраныстарын ескереді.

Білім беру жүйесінің ортасында білім алушы тұратынын ескерсек, оқыту жүйесі тұтасымен өзгереді. Оқытушы білім алушыға арналған өзіндік жұмыстарды ұйымдастырумен шұғылданады. Қашықтықтан оқыту технологиясын пайдалануда оқытушының рөлі арта түседі және өзгереді. Осымен байланысты қашықтықтан оқыту технологиясын қолданып жүргізілетін білім беру сапасын бақылауды дұрыс жүргізу және жүзеге асыру мақсаты туындайды.

Оқытудың сапасы мен құрылымы қашықтан оқыту мен дәстүрлі оқытуда бірдей немесе кейбір жағдайларда қашықтан оқыту сапасы жоғары болғанын тәжрибелер дәлелдеп отыр. Өз практикамыздан белсенділігі төмен оқушының өзі жауапкершілікпен тапсырмаларды бар ынтасымен орындап бергеніне көзіміз жетті.

Дәстүрлі оқыту орталарына қарағанда жаңа электрондық технология оқушыны оқу процесіне белсенді қатыстырып қана қоймайды, сонымен қатар, дыбыстың, қимылдың, образдың және мәтіннің интеграциясы жаңа, мүмкіндіктері мол, әдеттен тыс оқу ортасын қалыптастырады, оның даму барысында оқу процесіне қатысатын оқушы саны да арта береді.

Қашықтан оқыту жүйесінде қоданылатын бағдарламалер мен ақпаратты жеткізу жүйесінің инетрактивтік мүмкіндіктері, көптеген дәстүрлі оқу орталарында мүмкін болмайтын кері байланыс орнататын және икемдеп отырады, тұрақты көмек пен сұхбатты қамтамасыз етеді. Қазіргі заманғы компьютерлік телекоммуникация білім және түрлі оқулық ақпарат беруде, дәстүрлі оқу құраладарымен бірдей, ал кейде одан да әсерлі. Сондықтан қашықтықтан оқытудың мүмкіндіктерін пайдалану-уақыт талабынан туындаған қажеттілік. Оны жүйелі, мақсатқа бағыттай ұйымдастыру педагогтар шығармашылығы болып табылады.

Пайдаланылған әдебиеттер:

1 Е.С. Полат. Дистанционное обучение: Учебное пособие для вузов.– М., 2008
2 Демкин В.П., Можаева Г.В. Технологии дистанционного обучения. - Томск, 2002.
3 Nail Fleming. Teaching and learning styles. 2001. 139 pages.

4 Carol Ann Tomlinson. The Differentiated Classroom: Responding to the Needs of All Learners, 2nd Edition. 2014.
5 5.ҚР Білім және ғылым министрінің Пандемия кезеңінде білім беру ұйымдарында, COVID-19 коронавирустық инфекцияның таралуына жол бермеу жөніндегі шараларды күшейту туралы. 01.04.2020
6 Harris Cooper, Jorgianne Civey Robinson, Erika A Patall. Does Homework Improve Academic Achievement? A Synthesis of Research, 1987–2003. Printed in 2006
7 John Hattie, Helen Timperley. The Power of Feedback, Research Article, 2007

МРНТИ: 14.35.07

Г.К. Есеева, кандидат с.-х. наук, профессор,
директор центра предпринимательства[1]
Ж.Г. Джабасова, старший преподаватель кафедры экономики и менеджмента,
руководитель центра международного сотрудничества и внедрения проектов[1]
[1]Костанайский инженерно-экономический университет им. М. Дулатова
110007, Костанай, Казахстан

Проблемы и перспективы предпринимательского образования в Казахстане

Түйіндеме. Мақалада еліміздің жоғары оқу орны студенттерінің кәсіпкерлік құзіреттілігін дамытудың проблемалық мәселелері, қазіргі заманғы кәсіпкерлік білім беру мәселесі егжей-тегжейлі сипатталған. М. Дулатов атындағы Қостанай инжннерлік-экономикалық университетінің мысалында кәсіпкерлік ойлауды дамыту басымдықтары айқындалып, ұсыныстар берілді.

Аннотация. В статье подробно описаны проблемные вопросы развития предпринимательских компетенции у студентов вуза страны, с тем чем сегодня столкивается современное предпринимательское образование. Выделены приоритеты и даны рекомендации развития предпринимательского мышления на примере Костанайского инжннерноөэкономического университета им. М. Дулатова.

Abstract. The article describes in detail the problematic issues of development of entrepreneurial competence among students of higher education institutions of the country, with what modern entrepreneurial education is facing today. Priorities are highlighted and recommendations for the development of entrepreneurial thinking are given on the example of Kostanay engineering and economic University named After M. Dulatov.

Түйін сөздер: кәсіпкерлік, ЖОО, құзыреттер, студенттер, білім беру, стартаптар, коворкинг, бизнес-инкубатор, кәсіпкерлік ойлау, стартап академия.

Ключевые слова: препринимательство, вуз, компетенции, студенты, образование, стартапы, коворкинг, бизнес-инкубатор, предпринимательское мышление, стартап академия.

Key words: entrepreneurship, University, competencies, students, education, startups, coworking, business incubator, entrepreneurial thinking, startup Academy.

Введение

Благополучие любой страны зависит от её инновационного и технологического потенциала. Именно поэтому последние десятилетия казахстанские университеты стоят перед необходимостью перемен с целью выхода за рамки своей роли в качестве транслятора знаний в сферу развития потенциала молодёжи для новых коммерческих предложений. Соответственно, высшее учебное заведение становится не только центром исследований и образования, но и движущей силой инноваций.

Нашумевшая концепция "тройной спирали" известного ученого Генри Ицковица ставит именно вузы на первое место в деле формирования и внедрения новых идей и технологий.

Причем локомотивом развития экономики Ицковиц в своей книге "Тройная спираль.

Университеты - предприятия - государство. Инновации в действии" называет "предпринимательский университет" - это, по его мнению, ключ к подъему промышленности, созданию новых производств и рабочих мест, экономической стабильности.

Объект и методика

Объектом исследования выступила экосистема студенческого предпринимательства как главное звено создания «стартап нации». При подготовке статьи использовались экономико-статистические методы исследования, в частности монографический, сравнения, графический, табличный, а также научного обобщения.

Результаты исследований

Влияние обучения предпринимательству в университетах на предпринимательские отношения и поведение было основным интересом исследований и практики в этой области на протяжении десятилетий.

Проект GUESSS (опрос студентов-предпринимателей по всему миру) посвящен этой миссии с 2003 года. Глобальный отчет GUESSS за 2018 год свидетельствует о том, что обучение предпринимательству действительно даёт желаемый эффект, поскольку доля студентов, которые посещали любую форму обучения предпринимательству, неизменно выше среди зарождающихся предпринимателей (рисунок 1). [1]

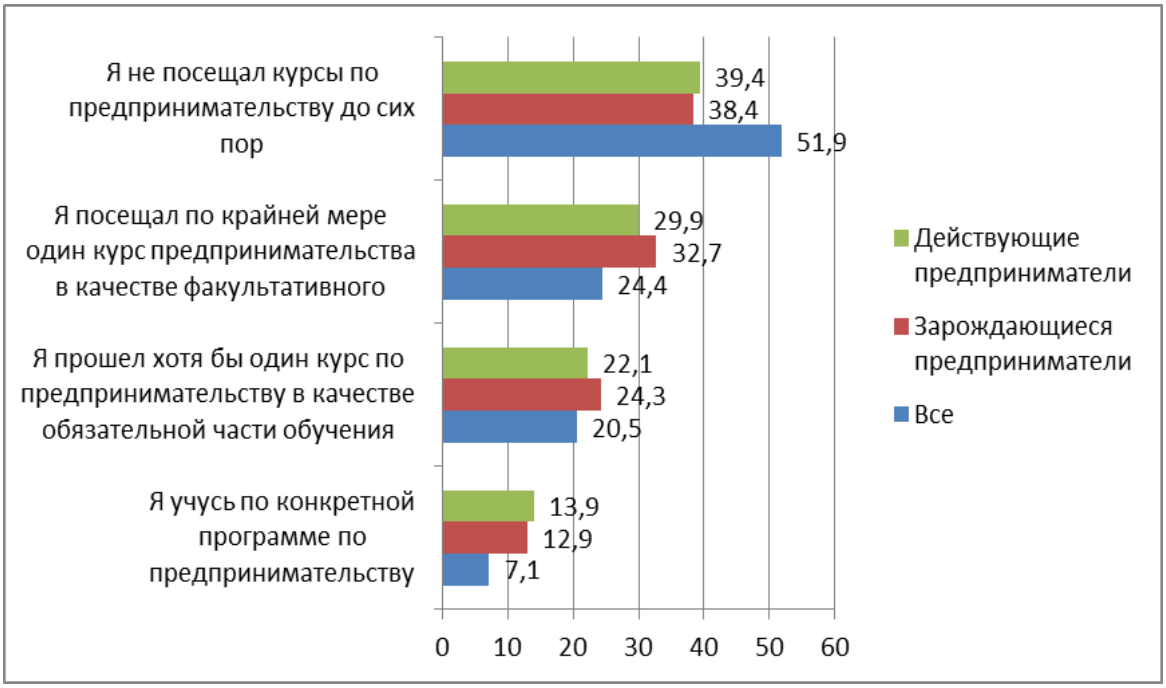

Рисунок 10 - Посещаемость дисциплин по предпринимательству среди разных групп студентов, %

Эксперты «Глобального мониторинга предпринимательства: Казахстан 2017/2018» составили заключение касательно способности университетов обучить принципам предпринимательства и создания нового предприятия (таблица 1). [2]

Самый низкий средний показатель был в 2014 году (2,39), после чего в 2015 году был самый высокий показатель (3,56), и средний показатель в 2016 году (3,32). В 2017 году показатель был ниже: 2,78. Эксперты дали более высокие оценки образованию в сфере управления и бизнеса, и способности образования дать знания касательно предпринимательства и создания нового предприятия. Самый низкий показатель был в 2014 году (2,94), после чего в 2015 году был самый высокий показатель (4,49), и средний показатель в 2016 году (4,3). В 2017 году он снова понизился до 3,81. Эксперты высоко оценили способность профессио-

нально-технического, профессионального и послевузовского образования подготовить человека к предпринимательской деятельности. В 2014 году средний показатель составил 2,87, в 2015 году показатель был намного выше (4,88), повысившись еще в 2016 году (4,97). В 2017 году показатель снова понизился до 4,27.

Таблица 1 – Оценка образования в области предпринимательства

Уровни образования	2014	2015	2016	2017
Система среднего специального и высшего образования дает хорошую и адекватную подготовку в области основания и развития новых фирм.	2,39	3,56	3,32	2,78
Уровень образования в сфере бизнеса и управления позволяет получить хорошую и адекватную подготовку в области основания и развития новых фирм.	2,94	4,49	4,3	3,81
Системы специального образования, профессионального образования и повышения квалификации позволяют получить хорошую и адекватную подготовку в области основания и развития новых фирм.	2,87	4,88	4,97	4,27

Оценки экспертов высшего образования ухудшились. В целом, показатели Казахстана в данной категории довольно низкие в сравнении со средними показателями GEM. Одним из основных факторов сдерживания предпринимательства в Казахстане, помимо Топ-3 данных факторов - коррупция (54,5%), финансовая поддержка (50,6%) и государственная политика (44%), определён следующий – образование и профессиональная подготовка (10,8%). Это показывает, что обучение предпринимательству в Казахстане требует улучшений.

Один из ведущих теоретиков в области предпринимательского образования Б. Йоханнссон выделяет пять базовых компетенций, которые важны для предпринимателя (таблица 2) [3]. Компетенции «Знать, зачем?» и «Знать, когда?» являются в значительной степени врожденными, хотя и могут быть усилены в процессе образования. Компетенции «Знать, как?», «Знать, кто?» и «Знать, что?» могут быть развиты только в контексте специального предпринимательского образования.

Таблица 2 – Матрица предпринимательских компетенций

Компетенция	Личность
Знать, зачем?	Готовность к самоотдаче, риску, выдержка, вера в себя
Знать, как?	Профессиональные знания и умения
Знать, кто?	Навык сетевого общения
Знать, когда?	Навыки и интуиция
Знать, что?	Общие знания, технологические знания, специальные знания

Меры, которые предпринимают казахстанские вузы для развития предпринимательского образования, можно рассмотреть на примере Костанайского инженерно-экономического университета имени М. Дулатова. КИнЭУ, являясь членом ассоциации предпринимательских университетов Республики, нацелен на формирование у студентов предпринимательского мышления и создания в вузе соответствующей экосистемы. При вузе функционирует центр предпринимательства, в состав которого входит стартап-академия и бизнес-инкубатор, имеются коворкинг-центры для студентов и преподавателей. Бизнес-инкубатор КИнЭУ вошел в состав Ассоциации бизнес-инкубаторов страны в качестве учредителя. Вуз ещё в 2014 году определил своим видением становление КИнЭУ предпринимательским, социально-ответственным университетом. Это послужило определением трансформации университета в социально –предпринимательский вуз путем интеграции образования, науки и бизнеса в один из стратегических приоритетов, который консолидирован с дорожной картой развития концепции предпринимательского университета. Данная карта была

разработана специально для вуза экспертами лаборатории инноваций и предпринимательства AlmaU на основе проведенного мониторинга в рамках проекта «Экосистема студенческого предпринимательства».

Основным критерием формирования и развития у обучающихся предпринимательского мышления и навыков, на наш взгляд, является внедрение дисциплин, курсов, модулей, тем по предпринимательству в образовательный процесс. Так, в университете студентам набора 2016-2017 учебного года во все в образовательные программы были включены дисциплины, вырабатывающие только прикладные компетенции, - «Предпринимательская деятельность», «Оценка эффективности предпринимательской деятельности». Для студентов набора 2017-2018 учебного года разработана и внедрена дисциплина «Проектный менеджмент». Выявив потребность в развитии у студента универсальных «мягких» навыков, для студентов набора 2019 года в модуль «Экономические основы предпринимательства» во все в образовательные программы были включены новые и усовершенствованные дисциплины - «Основы лидерства и предпринимательства», «Технологическое предпринимательство и стартапы», «Предпринимательская деятельность». Модуль «Экономические основы предпринимательства» в 2020-2021 учебный год будет состоять из дисциплин «Основы лидерства и предпринимательства», «Организация бизнеса», «Технологическое предпринимательство и стартапы». (таблица 3)

Таблица 3 - Формирование предпринимательских компетенций у студентов

Год набора	Дисциплины			
	1 курс	2 курс	3 курс	4 курс
2016-2017 уч.г.	Экономическая теория Предпринимательская деятельность Основы антикоррупционной культуры	Оценка эффективности предпринимательской деятельности		*Налоги, налогообложение и налоговый учет* *Государственные закупки* *Анализ проектов* *Цифровая экономика* *Бухгалтерский учет* *Маркетинг*
2017-2018 уч.г.	Экономическая теория Предпринимательская деятельность	Оценка эффективности предпринимательской деятельности Технологическое Предпринимательство и Стартапы	*Налоги, налогообложение и налоговый учет* *Государственные закупки* *Анализ проектов*	*Цифровая экономика* *Бухгалтерский учет* *Маркетинг*
2018-2019уч.г.	Основы лидерства. Основы формирования антикоррупционной культуры	Проектный менеджмент, Технологическое Предпринимательство и Стартапы	*Налоги, налогообложение и налоговый учет* *Государственные закупки* *Анализ проектов*	*Цифровая экономика* *Бухгалтерский учет* *Маркетинг*
2019-2020уч.г.	Основы лидерства и предпринимательство	Технологическое Предпринимательство и Стартапы	*Налоги, налогообложение и налоговый учет* *Государственные закупки* *Анализ проектов*	*Цифровая экономика* *Бухгалтерский учет* *Маркетинг*

В период освоения знаний по предпринимательским дисциплинам каждый студент участвует в создании стартапа. Обучаемые собираются в группы и командами делают проекты. Дисциплина «Технологическое предпринимательство и стартапы» помогает студентам

развивать свои IT-компетенции, командную работу и бизнес-навыки. Программа обучения охватывает весь процесс создания стартапа, начиная с поиска идеи и заканчивая выходом продукта на рынок. Результатом этого курса является подготовка реального минимального жизнеспособного продукта (MVP), его запуск студентами и резиденство в бизнес-инкубаторе или зачисление на программу акселерации. При изучении дисциплины используются видеолекции, презентационные и другие материалы по педагогической методике «перевёрнутый класс». Студенты самостоятельно смотрят видеолекции, а на практических занятиях обсуждают усвоенный материал и воплощают в жизнь рекомендации лектора применимо к своим стартапам. Внедрение данной методики преподавания рекомендуется применять на всех возможных дисциплинах.

В 2017 году КИнЭУ стал участником проекта «Экосистема студенческого предпринимательства», инициированного компанией ERG (Евразийская Группа) и реализуемого в партнерстве с Алматы Менеджмент Университетом и Ассоциацией друзей Тель-Авивского Университета в Казахстане. Целью проекта является трансформация классических региональных учебных заведений в предпринимательские, развитие предпринимательского сообщества в регионе, а также развитие предпринимательских навыков у обучающихся. Участие в проекте позволило вузу подготовить более 20 студенческих стартап-проектов, прошедших региональные отборы, из которых 3 проекта стали победителями Республиканского Meet Up в г. Астана и получили шанс пройти стажировку в группе компаний ERG.

В рамках реализации данного проекта на базе университета создан центр предпринимательства и коворкинг-центр, в котором изучаются различные формы проведения внеаудиторных мероприятий, способы организации самоуправления, методика коллективной творческой деятельности.

Для активизации коммерциализации студенческой деятельности в рамках деятельности коворкинг-центра проводятся конкурсы и мероприятия по бизнес-проектам, такие как собственный проект вуза «KINEU Bussines Talks» - встречи и мастер–классы от известных молодых предпринимателей области и республики, конкурс стартап-проектов «Мир профессий» среди обучающихся колледжей области, онлайн KINEUTHON и т.д. Во время участия в подобных конкурсах и мероприятиях, студенты узнают об опыте в бизнесе, который имеется за плечами у гостей проекта, получают советы и наставления от менторов, задают вопросы и устанавливают деловые связи. Разработанная в период обучения или участия в конкурсе предпринимательская идея может лечь в основу будущего собственного бизнеса.

Еще одной важной составляющей развития предпринимательского образования является развитие предпринимательских навыков и компетенций профессорско-преподавательского состава. Согласно проведенным исследованиям аспекты компетенции для бизнес-преподавателей следующие: академическая подготовка, профессиональный опыт, личная эффективность, культурная чувствительность, педагогические и метакогнитивные навыки. [4]

Обучение преподавателей компетенциям бизнес-педагогов в КИнЭУ проводится на постоянной основе. Результатами такого обучения как правило являются введение новых дисциплин в учебные планы, усовершенствованные учебно-методические комплексы предпринимательских дисциплин, применение новых методик обучения, совместные со студентами бизнес-проекты и стратегии развития образовательной инфраструктуры предпринимательства [5]

Сегодня необходимо радикально изменить степень участия предпринимательского образования в развитии предпринимательства: перейти от парадигмы передачи знаний в этой области к формированию предпринимательства как устойчивой жизненной стратегии обучающихся.

Ключевыми проблемами предпринимательского образования в Казахстане, на наш взгляд, являются следующие:

1 Отсутствие устойчивой целостной концепции формирования

предпринимательских компетенций на всех уровнях системы профессионального образования. В образовательных центрах республики предпринимательское образование реализуется в форме краткосрочных программ, программ профессиональной переподготовки, в ряде «околопредпринимательских» направлений, однако наблюдается недостаток собственно бакалаврских и магистерских программ по предпринимательству особенно в регионах, давно ставших практикой национальных образовательных систем ряда развитых стран.

2 Высшее образование в сфере развития предпринимательских навыков в основном сосредоточено в укрупненной области образования «Бизнес, управление и право». При этом, содержание предпринимательских дисциплин нацелено на выработку только прикладных профессиональных компетенций («жестких навыков», или hard skills) в области экономики, менеджмента или маркетинга, что не удовлетворяет сформировавшейся в обществе в целом и в бизнес сообществе в частности потребности в развитии у студента универсальных «мягких» навыков, или soft skills, особенно значимых в области предпринимательской деятельности. Система предпринимательского образования в целом функционирут в условиях усиливающегося разрыва с запросом современной экономики на “не рутинные” навыки (когнитивные аналитические и управленческие, ручные механические). Таким образом, образовательный сектор находится в значимом отрыве от предпринимательства как деятельности, построенной на творческих и аналитических началах и в наибольшей степени востребующей именно эти компетенции.

3 Слабая вовлеченность молодежи в предпринимательскую активность объясняется отсутствием установки на формирование предпринимательских компетенций на всех уровнях профессионального образования – начальном, среднем и высшем. В значительной степени система профессионального образования традиционно ориентируется на «производство» будущих наемных работников, а не на самозанятость и способность выпускников создавать собственные бизнесы. Это – ключевая проблема, ограничивающая рост предпринимательства в нашей стране. Заниженная самооценка способностей в этой области, боязнь неудачи напрямую связаны с недостаточной подготовкой молодежи к предпринимательской деятельности.[6]

Выводы

Международные данные показали, что успешные программы обучения и подготовки предпринимателей увеличивают предпринимательскую активность, стимулируют национальную экономику и обеспечивают высокую отдачу от инвестиций.

Проведенные исследования позволили сделать следующие выводы:

1 Развитие предпринимательского образования невозможно без вовлечения всех групп общества, особенно за пределами крупных городских районов с дефицитом качественного образования.

2 Необходимо дальнейшее совершенствование и расширение предложений по обучению предпринимательству.

3 Университеты должны дать студентам объективный взгляд на то, что значит стать предпринимателем.

4 Решающее значение имеет не количество студентов-предпринимателей, а количество успешных студентов-предпринимателей, что, очевидно, не одно и то же.

5 Университетам и общественным институтам необходимо активно продвигать предпринимательские экосистемы и пытаться уменьшить административные барьеры на пути к становлению предпринимателем.

Список литературных источников

1 Philipp Sieger, Urs Fueglistaller, Thomas Zellweger, Ilija Braun Global Student Entrepreneurship 2018: Insights From 54 Countries // 2018 GUESSS Global Report, 2018, 29.06. 2020 available at http://www. guesssurvey.org/resources / PDF_InterReports / GUESSS_ Global_2018.pdf

2 Globalnyi monitorıng predprıınimatelstva NATSIONALNYI DOKLAD: Kazakhstan 2017/2018 // 29.06.2020 available at https:// gsb.nu. edu.kz/ wp-content/ uploads /2019/01/ GEM_RUS_num. pdf

3 Johannisson, B. (1991). University Training for Entrepreneurship. Swedish Approaches Entrepreneurship & Regional Development: an International Journal. No. 3, pp. 67Q82.

4 G. Talaue, M. K. Kim and L. C. S. Lin, Teaching Competency for Business Educators: A Framework for Quality Assessment within Higher Education Institutions in ASEAN // WoMELAGG 2019, January 26-28, Medan, Indonesia

5 A.T. Aıdnalıeva. Stanovlenıe ı razvıtıe predprınımatelstva v Kazahstane // Naýchno-proızvodstvennyı jýrnal Naýka №2, ıýn, Kostanaı 2019. – s. 171-173.

6 Programmy predprinimatelskogo obrazovaniya v sovremennom universitete // Vyssheye obrazovanie v Rossii, № 1, 2016, 29.06.2020 available at https://cyberleninka.ru/article/n/programmy-predprinimatelskogo-obrazovaniya-v-sovremennom-universitete

МРНТИ 14.35.07

Серикбаева Ә.Ш., педагогика ғылымдарының магистрі
«Энергетика және машина жасау» кафедрасының аға оқытушысы[1]
[1]М. Дулатов атындағы Қостанай инженерлік-экономикалық университеті
110007 Қостанай, Қазақстан

Жоғары сынып оқушыларына кәсіптік білім беру

Түйіндеме. Мақалада оқушылардың ой – қиялын дамытуға, өз ойын еркін айтуға, сөздік қорын молайтуға, өз ойына қорытынды жасап, жүйелі сөйлеуін үйлестіруге және де оларды ізденімпаздыққа, тапқырлыққа, сауатты оқу мен жазуға төселдіруге баулу мәселелері қарастырылады. Оқушылардың тілін дамытып, сөздік қорын молайту, ынталандыру, көкірегіне сенім ұялата білу.

Аннотация. В статье рассматриваются вопросы вовлечения студентов в развитие их логическое мышления, свободы слова, расширения словарного запаса, обобщения их мыслей и связной речи, а также интеграции их в поиск, изобретательность и грамотность. Развить словарный запас, мотивацию и уверенность в студентах.

Abstract. The article discusses the issues of involving students in the development of their logical thinking, freedom of speech, expansion of vocabulary, generalization of their thoughts and connected speech, as well as their integration into search, ingenuity and literacy. Develop vocabulary, motivation and confidence in students.

Кілт сөздер: білім беру, оқыту процесі, техникалық шығармашылық, педагогика, ұжымдық шығармашылық, оқыту технологиялары

Ключевые слова: образование, учебный процесс, техническое творчество, педагогика, коллективное творчество, технология обучения.

Key words: education, educational process, technical creativity, pedagogy, collective creativity, teaching technology.

Кіріспе

Елбасы Н.Назарбаев «Қазақстанның болашағы қашанда әлеуметтік қайта өрлеудің қайнар көзі болып келді және оны дамытуға барынша қолдау жасалып отыр», - деп көрсетуінің өзі бүгінгі таңда жастарға ғылым мен прогресс деңгейіне сәйкес білім мен тәрбие

беру мүмкіндігін жетілдіру сонымен қатар әр адамның кәсіби біліктілігі мен бейімділігін, ептілігін арттыру әділетті қоғамның басты міндеті болып отырғанын көрсетеді. Білім берудің мақсатын, міндеттерін жүзеге асыруда мектеп ұжымдары, әр мұғалім күнделікті ізденіс арқылы барлық жаңалықтар мен өзгерістерге батыл жол ашарлық қарым-қатынас жасаулары керек. Оқыту түрлерін, әдістері мен құралдарын одан әрі жетілдіріп, тиімді тәсілдерді нәтижелі қолданудың жолдарын іздестірілулері қажет. Оның өзі уақыт талабынан туындауда. Оқушылардың шығармашылығын әдетте мектептерде сабақтарда, шеберханаларда, от басында шыныгады. Оқушыларға кәсіптік білім түрлерін тереңірек зерделей отырып оқушылардың дайындық деңгейіне қойылатын міндетті және мүмкіндік талаптарды жүзеге асыруға мүмкіндік туғызады.

Объект және әдістеме

Мектеп оқушыларының жеке ерекшелігін ескере отырып ішкі мүмкіндіктерін ояту, білімге құштарлығын арттыру, ең алдымен, олардың көңіл күйлерін жағымды арнаға түсіріп, қолайлы жағдай туғызуды талап етеді.

Оның ғылыми негіздерін зерттеуде ұлы ғұламалар мен психолог-педагог ғалымдардың (Әл-Фараби, Я.Коменский, Ж.Баласағұн, К.Ушинский, А.Құнанбаев, Ы.Алтынсарин, Л.Толстой, А.Макаренко, Ш.Уәлиханов, М.Жұмабаев, Ж.Аймауытов, И.Песталоцци, Д.Лихачев, Л.Фридман, т.б.) тәрбиелей отырып оқыту теорияларын басшылыққа алуға болады.

XXI ғасыр табалдырығында тұрған адамзат дамуының жаңа кезеңінде білім беру, прогрестің ең маңызды факторларының бірі болып саналатын кезеңге келіп жетті. Сондықтанда білім беру ісінде оңды нәтижелерге жетелейтін жаңа педагогикалық оқыту технологиялары туралы соңғы кездері ғылыми-педагогикалық әдебиеттерде және баспа материалдарында кеңінен айтылуда. Сабақ барысында оқыту әдістерінің тиімді түрлерін қолдану жақтарын көптеген педагогтар Т.И.Щукина, Н.Бабанский, В.Ф.Шаталов, Т.А.Ильина т.б. өз еңбектерінде көрсеткен.

Жас кезден игерілген ойдың орамдылығы, ауылдық икемділігі дүниенің қыр-сырын шексіз меңгеруге болатынына мүмкіндік беретін психологиялық тұрғыда жан-жақты зерттеген Я.А.Пономарев, Л.С.Выготский, Н.А.Лук сияқты ғалымдардың еңбектерінен белгілі.

Кәсіпке баулуда жоғары сыныпта өтілетін «Ауылшаруашылық техникасы» пәнінің келешегі зор. Оқушыларды оқытуда заман талабына сай озық технологияларды және оқытудың жаңа әдістерін қолдану өте тиімді екендігі даусыз.

Соңғы жылдары жаңа білім бағыттары туралы көптеп жазылып жүр. Ол Кейс әдісі интенсивті оқыту технологиясы ретінде оқушының өз бетінше ойлау және инициативашылдығын мен мұғалімнің творчестволықпен педагогикалық жетекшілік етуінің үйлесімділігіне ерекше мүмкіндіктер береді. Кейстер шешімдерді ұжымдық және жеке ізденісті қажет ететін практикалық проблемалар көрсетілген оқу материалы.

Зерттеу нәтижелері

Кейс әдісі - оқушының мәселені нақты іс-әрекетте алынған теориялық білімін қолданып, талдау қабілеті, бейімдік дағдылар мен шеберлікті дамытуға және өз ұстанымын қорғауды үйренуге мүмкіндік береді. Қарастырған зерттеу жұмыстары авто ісіне үйретуде оқытудың инновациялық технологияларын қолдану мәселелерін қарастырмаған, сондықтан да мен мақаламда «Оқушыларды «Авто ісі» пәнінің «Қоректендіру жүйесі» тарауын оқытуда инновациялық оқыту әдістерін қолдану» мәселесін қарастырдым.

Зерттеудің нысанасы ретінде 10 сынып авто ісі пәні алынды. Оқушыларды иновациялық оқыту әдістерін қолдана отырып кәсіпке баулу үрдісі соңғы уақытта жиі қолданылуды.

Мақсатым жоғарғы сынып оқушыларын «Авто ісіне» үйретуде инновациялық оқыту технологияларын қолдану арқылы оқушылардың ой-өрісін дамыту.

Ол үшін келесі міндеттерді шеше білу керек:

- білім беру процесінде дидактикалық принциптердің маңызы мен мәнін зерделеу;
- инновациялық оқыту технологияларын пайдалану мүмкіндіктерін негіздеу;
- кейс әдісінің теориялық негізін аныш қарастыру;
- оқушыларды «Авто ісіне» үйретудің мазмұнын анықтау;
- пәнді оқыту барысында кейс әдісін қолдану жолдарын ашып көрсету;
- Зерттелетін пән мазмұнын ашып қарастыру.

Қорытынды

Қорыта айтқанда, жоғары сынып оқушыларын Авто ісі сабағында «Қоректендіру жүйесі» тарауын оқытуда кейс әдісінің қолданылу жолдары мен материалдық техникалық базасының ерекшеліктері маңызды рөл атқарады.

Мектеп оқушыларының жеке ерекшелігін ескере отырып ішкі мүмкіндіктерін ояту, білімге құштарлығын арттыру, ең алдымен, олардың көңіл күйлерін жағымды арнаға түсіріп, қолайлы жағдай туғызуды талап етеді. Сондықтанда білім беру ісінде оңды нәтижелерге жетелейтін жаңа педагогикалық оқыту технологияларын тәуекелмен қолдану – қазіргі заману педагогтың міндеті десем де артық емес.

Пайдаланған әдебиеттер:

1 QR Bilim týraly Zańy. Astana. 2004 jyl.

2 N. Á. Nazarbaev «Bizdiń halqymyz jańa ómirge beıimdelýi kerek» «Egemen Qazaqstan». 31 tamyz. 2000 jyl.

3 Babaeva Iý. D. Dınamıcheskaıa teorııa odarennostı. Osnovnye sovremennye kontseptsıı tvorchestva ı odarennostı. M. 1997g.

МРНТИ 14.35.09

А.Ж. Абаева, шетел тілі кафедрасының оқытушысы, гуманитарлық ғылымдарының магистрі[1]

Р.С. Муханбетжанова, шетел филология кафедрасының оқытушысы, гуманитарлық ғылымдарының магистрі[1]

[1]А. Байтурсынова атындағы Қостанай мемлекеттік университеті

110000 Қостанай, Қазақстан

Тестілеу неміс тілін оқытудағы грамматикалық дағдыларды меңгеруді бақылаудың тиімді нысаны ретінде

Түйіндеме. Берілген мақалада тестілеудің қазіргі заманымызда қаншалықты орын алатындығы жайлы айтылған. Сонымен қатар тестілеу оқытушылар мен оқытылушылардың арасындағы оқу үдерісіндегі маңыздылығы айқындалып көрсетілген. Шетел тілі (Неміс тілі) мен оқытылушылардың ана тілдері арасындағы грамматикалық және лексикалық және тағы да басқа айырмашылықтары аталып көрсетілген.

Аннотация. Данная статья рассматривает современное тестирование. Так же определяется значение тестирования среди обучающихся и педагогов в процессе обучения. В статье упоминаются грамматические и лексические и другие различия между родным языком обучающихся и иностранным языком (немецкий). Кроме этого в данной статье в качестве примера указываются задачи, поставленные перед обучающимися и главная цель этих задач.

Abstract. This article is dedicated to the place of testing presently. It also determines the value of testing among students and teachers in the learning process. The article mentions grammatical, lexical and other differences between the native language of students and a foreign language (German).

Түйін сөздер: тестілеу, білім сапасын бағалау, дидактикалық, педагогикалық бақылау, қол жетімді бағалау жүйесі.

Ключевые слова: тестирование; оценка качества знаний; дидактический; педагогический контроль; доступная система оценивания.

Key words: testing; assessment of knowledge quality; didactic; pedagogical control; available grading system.

Кіріспе

Тестілеу – қазіргі таңда Қазақстан Республикасында педагогикалық жүйеде материалды оқыту формасын игеруді бақылау нысаны ретінде кеңінен таралған. Тестілеу оқытылушылардың деңгейіне қатысты немесе белгілі бір критерийге қатысты оқыту деңгейін анықтауға көмектеседі, бұл өз кезегінде мұғалімнің жұмысының тиімділігіне ғана емес, сонымен қатар білім алушылардың білім сапасын арттыруға да ықпал етеді.

XIX ғасырдың басында КСРО-да орталық педологиялық зертхана жетекшісі Е.В. Гурьяновтың келесі ережелері айтылды: тесттік есепке алу оқытушының студенттің жұмысына баға берудегі кездейсоқтықты, субъективтілік пен жақындықты жояды; тестілеуді қолдану әр оқытушының шығармашылық жұмысын теріске шығармайды; тестілеу оқулары әртүрлі деңгейді талап етуге құқығы бар ең төменгі білім мен дағдыларды стандарттау үшін эмпирикалық негіз болып табылады.

Жоғарыда айтылған барлық ережелер қазіргі кезде өзектілігін жоғалтпады, себебі тестілеу материалды меңгеруді бақылау әдісі және оқу формасы болып табылады, оқытушылар арасында кеңінен таралғандықтан, басқа білім алушылардың деңгейіне немесе белгілі бір критерийге қатысты оқыту деңгейін анықтауға көмектеседі. Шетел тілін оқытудағы тиімділік білімді бақылау әдістеріне бақылауды ұйымдастыруда және білім алушылардың оқу әрекеттерінің нәтижесіне байланысты.

Объект және әдіс

Тестілеу түрлі көзқарастарды қамтиды. Кейбіреулер ресейлік педагогикалық практикада қалыптасқан дәстүрлерге сүйене отырып, салауатты консерватизм ұстанымына бейімделеді және басқадан енген деп дәлелдеп әлдеқайда қатаң түрде тестілеуді қабылдауды тездетпейді. Басқалар тесттерде перспективалық жолды, байытудың тиімді әдісін, оқыту мазмұнын жаңартып, оның нәтижелерін бақылап отырады.

Сонымен қатар, жалпы және жоғары мектепте тестің қажет еместігі туралы тест туралы нақты түсінігі жоқ ресейлік пікір айтушы адамдар көп, бұл жаңалықтың мәні мен мақсаты туралы дәлелді ақпараттың жоқтығына олар шағымданады. Тестілерді педагогикалық тәжірибеге енгізу осы күнге дейін әр түрлі себептерден басқа тестілеуге деген қате түсініктер мен оның қызметін дұрыс түсінбеуге байланысты болып отыр.

Тестілеу білім беру саясатындағы жаңа жол ғана емес, сонымен бірге соңғы жылдары елеулі үрдістердің дәлелі болып табылады. Біз халықаралық үрдістерді, жаһандық және халықаралық интеграцияның үрдістерін барлық экономикада ғана емес, сонымен қатар білім беру саласына да қатысы бар екенін айтып отырмыз.

Қазір деректер білімнің әрбір елдің өз ішіндегі мәселесі емес, мемлекеттік шекара шегінен шығып жатқандығын көрсетеді. Халықаралық стандарттарға сәйкес салыстырмалы ақпаратпен бөлісетін жеке елдер туралы ақпараттар ұсынылады.

Әрбір жекелеген елдегі қолжетімді бағалау жүйесі тұрақты, тұйықталған болудан қалып барады. Бағалау міндетінде білім беруді жетілдіру, осы жолдағы ең жақсы нәтижелерге қол жеткізу функциясы күшейе түсуде. Бұдан басқа, білім беру жүйесін реформалау қағида тұрғысында білім беру жүйесін реформалаусыз, білім берудің сапасын бақылаусыз мүмкін емес.

Осыған байланысты тестілеудің көптеген артықшылықтары бар, себебі олар педагогикалық өлшеулерді сынау әдістерін қолдана отырып стандартталған болып келеді.

Ережеге сәйкес, басқа біреудің алдында ешқашан бірде-бір сенімсіздікке жол берілмейді. Студенттердің әртүрлі топтарын тестілеу сол берілген шарт және уақыт аралығы бойынша жүргізіледі. Барлығы бірдей тапсырмаға жауап береді. Алдын ала ойластырылған скоринг жүйесі барлық адамдарға қолданылады.

Мұғалім өзін өзі тәрбиелейді және оның жұмысының нәтижелерін бағалайды, бұл ешбір жағдайда педагогикалық өлшемнің объективтілігіне кепілдік бермейді.

Осы тұрғыдан тестілеу тәуелсіз. Сондай-ақ, тестілер оқушыларды даярлау деңгейінің тек соңғы білімнің мүмкіндіктері мен тілегі емес, сонымен қатар білім беру процесін ұйымдастыру деңгейімен, яғни мұқият салынған білім беру бағдарламасымен, оқу материалдарын тиімді және барабар ұсынуымен, мұғалімнің кәсіби жауапкершілігімен анықталады. Студенттің дайындық сапасы мұғалімнің біліктілігіне байланысты және, сол үшін тестілеу педагогикалық «ақауға» байланысты болуы мүмкін [1, 116-121].

Тестілеу оқушылардың оқу материалдарын оқытудағы педагогикалық бақылау жүйесін дамытуда маңызды қадам болып табылады. Оның артықшылығы мынада, көптеген жағдайларда дәстүрлі әдістерге тән интуитивті бағалау тестілер оқыту нәтижелерінің объективті (және салыстырмалы) өлшеміне көшуге мүмкіндік береді.

Зерттеу нәтижесі

Оқу нәтижелері туралы жаңа ақпараттың арқасында тестілеу білім беруді дамытудың негізгі мәселелерін шешуге көмектеседі. Бұл білім беру үдерісінің сапалы деңгейін әр түрлі білім беру мекемелерінде және әртүрлі мұғалімдермен салыстыру ғана емес, сонымен қатар білім сапасын объективті халықаралық салыстыру үшін алғышарттармен қамтамасыз етеді.

Тестілеу академиялық жетістіктерді педагогикалық бақылаудың дәстүрлі жүйесін толықтырады, ол органикалық бірлікте дамып, іске асыруға мүмкіндік береді. Тілдік тестілеуде мақсат қойылады, бірінші кезекте ғылыми зерттеулер мен сынақтар осы мақсатта зерттеу құралы және тіпті әдісі болып табылады. Тілдік тестілеу нәтижелері бойынша студенттердің оң немесе теріс тілдік тәжірибесін ғана емес, сонымен қатар осы мекемеде тіл үйрету әдісін, оқылатын теориялық және практикалық курстардағы кемшіліктерді, оқу материалдарының сапасын және осы тақырып бойынша білім беру жоспарлау сипатын да қарастыруға болады.

Сынақ нәтижелерін зерделеу оқу жоспарының жекелеген бөлімдеріне және оқу жоспарларына тиісті түзетулер жасауға, осы тақырып бойынша оқытудың әдіснамалық жүйесін өзгертуге және типтік тілдік қателердің алдын-алу бойынша жұмысты уақытында ұйымдастыруға мүмкіндік береді. Тілдік тестілеудің екінші маңызды мақсаты – білім берудің осы сатысында студенттердің алған білімін, дағдыларын және жетістіктерін бағалау. Тестілеу түрлі деңгейлерде жүргізілуі мүмкін, олар: фонетикалық, морфологиялық, семантикалық.

Фонологиялық тестілер студенттердің тілдік фонограммаларды тану және ажырату қабілеттерін анықтау, ауызша және фразалық стресті қою, сондай-ақ оқу ережелері мен интонация және транскрипцияның графикалық құралдарын пайдалану үшін қолданылады [2,89].

Грамматикалық тестілер грамматикалық ережелерді сұрастыру, теориялық курсты тексеру мақсатын көздемейді. Олар іс жүзінде ұсынылған балама дұрыс грамматикалық формасын және құрылымын, жақсы мен жаманды анықтау және таңдау қабілетін тексереді.

Грамматикалық тапсырмаларды таңдағанда және дамытқан кезде, белгілі бір тілге тән морфологиялық және синтаксистік үлгілерді ескеріп айыра білу студенттерге грамматикалық жүйені зерттеуде белгілі бір қиындықтар тудырады және типтік грамматикалық қателіктердің көп бөлігін береді. Олар сондай-ақ оларды пайдалану жиілігін және күрделі грамматикалық формаларды қалыптастырудың құрылымдық мүмкіндіктерін ескереді. Осылайша, грамматикалық сынақтардың нәтижелері грамматикалық материалды түсіну мен ассимиляциялауды тексеруге мүмкіндік береді.

Лексикалық тестілер студенттердің сөздердің мағынасын және оларды пайдаланудың қаншалықты жақсы екенін анықтауға мүмкіндік береді. Бұл жағдайда семантиканың ашылуы үздіксіз тәсілмен жүзеге асырылады.

Жоғарыда басшылық және лексикалық бірліктерді белгілеу, сынақ материалдарын таныстырудың қолайлы түрін таңдап алыңыз.

Бұл таңдамалы сынақ. Ол (сынақ сөзі пайдаланылатын сөз), дұрыс жауап пен үш ауытқу балама негіздерінен тұрады. Мұндай сынақтар келесі қағидаларға негізделген:

1) сөздердің мағынасының ұқсастығы;

2) бір семантикалық қағида бойынша сөздерді біріктіру;

3) сөздер мен сөз тіркестерін антонимдердің баламасымен ауыстыру анықтамалары.

Сөздік таңдаған кезде мына қағидалар ескеріледі:

а) репрезентаттық – оқу-базалық сөздікке таңдап алынған лексика қаншалықты таныс; термин сөздердің ең төменгі сөздік анықтамасы, сондай-ақ ең көп таралған лексикалық бірліктер;

б) жиілік.

Толық мәтінді алыңыз.

Лексикалық минимум тиісті сынақтарды және жиілік сөздігін құрастыру арқылы анықталуы мүмкін. Мәтіндік материалды таңдау барысында мыналарға назар аудару керек:

1) факультеттің мамандығына мәтіндер тақырыбының сәйкестігі;

2) болашақ маманға арналған мәтіннің танымдық мәні;

3) байланыстылық;

4) сөйлеген сөзді түсіну.

Сөзді түсіну, оқушының кері байланысы және бақылау шет тілдерін оқытудағы тестілеудің негізгі рөлі болып табылады, ал тестілеу мен оқыту процесі неғұрлым жақын болса, оқу процесі неғұрлым тиімді және тестілеу де соғұрлым тиімді болады. Шет тілдерін оқыту тәжірибесінде тестілеудің рөлі туралы мәселе тестілердің функцияларын, олардың артықшылықтары мен кемшіліктерін, сондай-ақ тестілеудің бақылау нысандарының арасындағы қарым-қатынастың ашылуына негізделеді.

Бұл коэффициент негізінен шет тілдерін оқыту әдістемесіне, сондай-ақ қолайлы сынақтарға, олардың даму мүмкіндігіне және басқа да жағдайларға байланысты. Әлбетте, әкімшілік және ұйымдастырушылық бақылау деңгейі жоғары және тиісінше, тыңдаушылар мен оқу материалдарын көбірек қамту, бақылаудың сынақ әдісіне деген қажеттілік жоғарылығын көрсетеді.

Бақылау – дидактикалық, нақты функциялары бар педагогикалық үдерістің тәуелсіз бөлігі. Біріншіден, тестілерге қатысты нақты басқару функцияларын білімді бақылау құралдарының бірі ретінде қарастырамыз. Басқарудың негізгі функциясы диагностикалау, яғни оқушыларды оқытуды өлшеу, кемшіліктерді анықтау және меңгерудегі жетістіктер.. Тестінің мақсаты оны іске асырылатын бақылау түріне қарай байланысты болуы. Ең жиі қолданылатын сынақтар оқушылардың оқулықтың әр бөлімінің соңында бір немесе бірнеше тілдік материалды игерген дәрежесіне бағытталған. Мұндай сынақтар аралық бақылауды жүзеге асырады. Екілік таңдау үшін сынақтар пайдаланылады; селективті сынақтар (негізгі идеяны ұсынатын ұсыныстарды таңдау, оқу мазмұнын көрсететін бірнеше суреттерді таңдау, әңгіме шыққан кезде сөйлемдердің орналасуы). Сондай-ақ келесі түрлері де пайдаланылады: ұсыныстардың қосылуы ретінде, студенттердің ауызша пікірлерін түсіндіру, сұрақтарға жауаптар, ілеспе әңгімені уақытша шектеу және мұғалімнің көмегімен сөз тіркестерінің белгілі бір санын пайдалану. Қазіргі жағдайда тестіге кешенді коммуникативтік көзқарас қажет. Кешенді коммуникативтік көзқараста оның формасы мен құрылымының дұрыстығына емес, сөздің мағынасының маңыздылығына баса назар аударылады. Мұндай тәсіл қарым-қатынаста тілдің қалай қолданылатындығына байланысты және студенттің нақты өмірде кездесетін міндеттерін қамтамасыз етеді. Коммуникативті тестілеудің көмегімен кешенді тәсіл жүзеге асырылады. Бір және сол студенттің сөйлеу белсенділігінің белгілі бір түрлерінде тіл біліктілігінің әртүрлі көріністеріне ие болуына байланысты, коммуникативтік тест бірнеше өлшемді қабылдауы керек [2,100].

Міндетті бақылау объектілері сөйлеу, оқу, жазу арқылы тілді түсіну болып табылады. Интеграцияланған коммуникативтік көзқарас үшін контекстен ғана емес, оқылатын тілдің ел мәдениетін жиі көрсететін түпнұсқа материалдарды да пайдалану маңызды. Сонымен қатар,

бұл тәсіл сөйлеу белсенділігінің түрлерін ажырата алмайды. Ең алдымен, бұл ауызша қарым-қатынасқа жатады: шет тілін білу мүмкіндігі сөйлескен адамды түсіну қабілетімен бірге қарастырылады.

Соңғы онжылдықта тестілеу шет тілін оқытуда кеңінен қолданылатын білімді бақылау нысанына айналды. Ол көптеген факторларға байланысты, атап айтқанда:

- тестілеу бір тақырыпты меңгеру дәрежесін және барлық модульді тексерудің ең үнемді түрлерінің бірі болып табылады;

- ең минималды уақыт аралығындағы білім алушылардың максималды санына жету мүмкіндігі; - тілдік материалды меңгеру деңгейін бағалаудың объективтілігі;

- білім алушы мен оқытушы арасындағы жеке байланыстың болмауы тестіленуші үшін ыңғайлы жағдай жасайды;

- тестілеудің нәтижелерін мұқият талдау мүмкіндігі, білім алушылардың тілдік дағдыларын игеру деңгейінің индикаторы және оқытудың кез-келген әдісін пайдаланудың тиімділігі;

- уақыттың минималды шығындарына байланысты материалды меңгеруді тақырып аяқталғаннан кейін ғана емес, сондай-ақ оқытудың аралық кезеңінде үнемі бақылау мүмкіндігі;

- материалды меңгеру процесінің нақты бейнесін көруге және өздерінің «мәселелік аймақтарын» анықтауға қабілеттілігі.

Төменде осы факторларды нақты мысалдар арқылы көрсетуге тырысамыз. Неміс тілін оқыту процесінде білім алушылардың бастапқы кезеңінде грамматикалық дағдыларды игерудегі көптеген қиындықтарға тап болдық. Негізінен, олар неміс және ана тілдерінің грамматикалық формалары мен конструкторларында (орыс және қазақ тілдерінде) ерекшеленеді. Білім алушыларға ең көп таралған қиындық тудыратын мәселелердің арасында біз келесілерді атап өткіміз келеді:

а. зат есімдерді анықтау; (орыс тіліндегі зат есімдер неміс тіліндегі зат есіммен жиі сәйкес келмейді, ал қазақ тілінде ол мүлдем жоқ).

б. зат есімдердің көпше түрінің жасалуы;

в. неміс тілінің предлогтарының көп мағыналылығы;

г.артикльдерді пайдалану;

д.модальді етістіктерді қолдану және т.б.

Мұндай мәселелерді анықтауда аралық тестілеу өткізіледі, оны тақырыпты меңгеру үдерісінде жүргіземіз және бұл ең жиі кездесетін қателерді анықтауға мүмкіндік береді, кейіннен аралық кезеңде оқу үдерісін түзетуге мүмкіндік береді.

Аралық бақылау үшін жасаған тестінің бір фрагменті мысалында, оның тиімділігін көрсетуге тырыстық.

Біз үшін мұның ерекше маңыздылығы – осы түрдегі тестілеуді қолдану барысында тек білім алушылардың грамматикалық дағдыларын игеру дәрежесін ғана емес, белгілі бір тақырып бойынша лексикалық материалды меңгерген дәрежесін де бақылауға мүмкіндік берді [4, 26].

Тест тапсырмалары берілген тақырып бойынша сөздік қорды білместен, тыңдаушылар белгілі бір грамматикалық конструкцияларды игеру дәрежесін анықтауға бағытталған тапсырмаларды орындауға қабілетсіз етіп жобаланған. Тест тапсырмалары төмендегі тақырып бойынша грамматикалық дағдыларды игеруді аралық бақылау үшін құрастырылды: «Қосарлы басқару предлогтары және артикльдерді септіктер бойынша өзгерту».

Тест тапсырмаларына негіз болған лексика «Mein Haus» тақырыбына жатады. Бұл тест тапсырмалары: қосарлы басқару предлогтарының мағыналарын білу; кейбір грамматикалық құрылыстарда бұл предлогтарды пайдалану мүмкіндігі; артикльдерді септік бойынша өзгерту; лексикалық материалды білу болып табылады.

Сынақтың кейбір бөліктерін ұсынамыз:

1. Ergänzen Sie!
Wir legen die Zeitungen … Schrank.
a. auf dem
b. ans
c. in den
d. unter die …
2. Ergänzen Sie!
Was …… an der Wand im Schlafzimmer?
a. legt
b. stecken
c. setzt
d. hängt
3. Was passt nicht?
Der Opa setzt das Kind.
a. auf dem Sessel.
b. in dem Sessel.
c. auf den Stuhl.
d. Vor den Fernseher.
4. Welches Fragewort passt hier?
Im Zimmer hängt die Karte von Deutschland.
a. Wo
b. Wohin
c. Woher
d. Wann
5. Welche Präposition passt nicht?
Die Briefe liegen … einem Schreibtisch.
a. zwischen
b. in
c. auf
d. unter

Әрбір тапсырма осы тестілеуге бөлінген уақытқа байланысты 3-5 сұрақтан тұрады. Бұл тест тапсырмаларының кейбір түрлері белгілі бір кезеңді меңгеруді басқару үшін минитест ретінде пайдаланылуы мүмкін, мысалы, №1 тапсырма - белгілі бір жағдайда мақаланың көмегімен алдын-ала қолданылуын меңгеруді бақылау. №5 - предлогтардың мағынасын білуді бақылау.

Осы сынақтың нәтижесі бойынша грамматикалық тақырыпты меңгерудің нәтижесі туралы объективті бейне оқытушыға да, білім алушыға да ұсынылады. Осындай бақылаудың барлық оң аспектілерімен қатар ең жиі кездесетін кемшілігі де бар: кездейсоқ жауапты таңдау мүмкіндігі.

Сондықтан, қорытынды бақылау үшін көбінесе түсіп қалған сөздері, предлогтары, артикльдері және т.б. бар (оқытушының басқарудың осы түріне дейін қойылған міндеттеріне байланысты) мәтінді – Lückentext қолданамыз.

Білім алушылардың міндеті – белгілі бір уақыт интервалында қажетті сөздерді енгізу: етістіктер, шылаулар, предлогтар және т.с.с. Міне, осындай мәтіннің фрагменті мен жоғарыда аталған тақырып бойынша қорытынды бақылау үшін пайдаланамыз. Бақылаудың бұл нысанының маңызды артықшылығы бар екендігін атап өту керек: оқытушы сонымен қатар грамматикалық және лексикалық материалды бақылауға қабілетті.

Lückentext “Mein Haus“

1.Mein Haus ist in der Gartenstrasse. 2.Wir stehen jetzt …. dem Haus. 3.Es hat 2 Stockwerke und liegt … einem Garten. 4.Unten, …. Erdgeschoß wohne ich mit meiner Frau und meinen

Kindern.5. … uns wohnt Familie Müller.6. …. Der Tür ist die Hausnummer: Gartenstrasse 7. ….. 7.dem Dach können Sie die Antenne sehen….. a.vor b.auf c.in d.neben e.im f.über g.hinter…..

Мәтіннің жоғарыда келтірілген нұсқасы предлогтардың қолданылуын тексеру мақсатына ие.

Сондай-ақ мәтіннен предлогтармен бірге тапсырмаға қиындық тудырып тұрған артикльдерді немесе қосарланған етісіктерді алып тастауға болады (stellen-stehen; setzen-sitzen). Білім алушылардың материалды игеру деңгейіне қарай қою керек сөздерді ұсынуға болады немесе қиындық деңгейін арттыру үшін сөзі берілмеген мәтінді ұсынуға болады.

Бұл тілдік емес ЖОО-ларда кең тараған неміс тілін әр түрлі деңгейде білетін студенттер оқитын топтарда ыңғайлы және педагогқа бақылау сұрақтарына дифференциалды қарауға мүмкіндік береді.

Бақылаудың мұндай түрі үйретуші мәнге ие. Мәтінмен жұмысты аяқтағаннан кейін бақылау нысаны ретінде сөйлеу дағдысын дамытуға арналған мәтінмен жұмысты ұсынуға болады. Бұл нақты тақырып бойынша сағат саны шектеулі педагогтарға маңызы зор.

Қорытынды

Жоғарыдағыларды қорытындылай келе, басқа педагогтардың тәжірибесіне сүйене отырып және өз тәжірибемізден келесідегідей қорытынды шығаруға болады: тестілеу 2 негізгі қызмет атқарады – бақылау және үйрету, сонымен қатар бақылаудың басқа түрлеріне қарағанда маңызды артықшылықтары бар: объективтілік және үнемділік.

Осылайша, шетел тіліне оқытудың нәтижелілігі көптеген факторларға, алдымен білімді бақылау әдістеріне байланысты. Өз кезегінде оқу қызметінің нәтижесі қандай бақылау түрлері пайдаланылғандығына байланысты болады.

Пайдаланылған әдебиеттер тізімі

1 Ilinykh N.A. Testirovanie v obuchenii inostrannyim yazykam (iz opyta raboty) // Obuchenie inostrannyim yazykam: traditsii I innovatsiyu Megvuzovskoy sbornik nauchnykh statey. – Pyatigorsk: Izd-vo PGLU, 2001.

2 Kokkota V. Lingvodidakticheskoe testirovanie. M.: Vyssh. shk., 1989 – 130 p.

3 Miroliubova A.A. Voprosy kontrolia obuchennosti uchashhikhsya inostrannomu yazyiku: Metod.posobie/ Pod red. A.A. Miroliubova. – Obninsk: Titul, 2001. p79.

4 Galskova N.D. Sovremennaya metodika obuchenija inostrannyim yazykam. M., 2000. p.165

МРНТИ 15.31.31

О.А. Андриенко, доцент кафедры психологии и педагогики[1],
[1]Орский гуманитарно-технологический институт (филиал) ОГУ
462403, Орск, Россия

Об отношении современных подростков к родителям

Түйіндеме. Бұл мақалада қазіргі жасөспірімдердің ата-аналарға қатынасы мәселесі қарастырылады. Жасөспірімдердің көзқарасы, қазіргі жасөспірімдердің ата-аналарға қатынасы тұрғысынан отбасындағы тұлғааралық қатынастарды зерттеу нәтижелері келтірілген.

Аннотация. В данной статье рассматривается проблема отношения современных подростков к родителям. Представлены результаты исследования межличностных отношений в семье с точки зрения подростков, отношения современных подростков к родителям.

Abstract. This article deals with the problem of modern teenagers ' attitude to their parents. The results of the study of interpersonal relations in the family from the point of view of teenagers, the relationship of modern teenagers to their parents are presented.

Түйін сөздер: жасөспірімдердің ата-аналармен қарым-қатынасы, жасөспірімдердің ата-аналарға қатынасы.
Ключевые слова: взаимоотношения подростков с родителями, отношение подростков к родителям.
Key words: relationships between teenagers and parents, the attitude of teenagers to parents.

Введение

Постоянство возникающих конфликтов подростков с родителями заставляет снова и снова возвращаться к изучению специфики отношений с окружающими в подростковом возрасте [1].

Основная проблема, возникающая у подростков, – проблема взаимоотношений с родителями. В этом возрасте ребенок избавляется от детской зависимости и переходит к отношениям, которые основаны на взаимном доверии, уважении и относительном, но неуклонно растущем равенстве. В большинстве семей процесс проходит болезненно и воспринимается как вызывающее поведение.

Подростковый возраст – время проверки всех членов семьи на социальную, личностную и семейную зрелость. Оно протекает с кризисами и конфликтами. В этот период все скрытые противоречия выходят наружу [3].

Так начинается отделение подростка от родителей, противостояние им. Ребенок может стать грубым, резким, критиковать родителей и других взрослых. Раньше близкие многого не замечали в ребенке, верили в непогрешимость своего авторитета, и вот состоялось как бы свержение их с пьедестала. Происходит это потому, что в глазах подростка мать и отец остаются источником эмоционального тепла, без которого он чувствует себя беспокойно. Остаются они и властью, распоряжающейся наказаниями и поощрениями, и примером для подражания, воплощающим в себе лучшие человеческие качества, и старшим другом, которому можно доверить все. Но со временем эти функции меняются местами [2].

Последние годы отмечены интересными отечественными исследованиями, обращенными к проблеме восприятия подростками их отношений с родителями (О.А. Карабанова, А.И. Подольский, Л.И. Вассерман, Е.Е. Ромицына), в первую очередь к проблеме восприятия подростками родительских позиций и возрастным аспектам детско-родительских отношений [1].

Объект и методика

Цель исследования: изучить особенности отношения современных подростков к родителям.

Задачи экспериментального исследования: разработка программы экспериментального исследования и подбор диагностического инструментария; проведение экспериментального исследования; анализ полученных результатов.

Работа проводилась на базе Еленовской школы Ясненского района, Оренбургской области. В исследовании принимали участие обучающиеся 8-9 классов в количестве 33 человека в возрасте 13-15 лет.

Для уточнения и раскрытия содержания внутрисемейных отношений разработаны и эффективно используются многочисленные психологические методики, описывающие родительское поведение с точки зрения самих родителей. Однако следует помнить, что дети, особенно подростки, иначе, чем взрослые, воспринимают и оценивают межличностные отношения, тем более это относится к подросткам с проблемами социальной адаптации. Одной из самых распространенных методик, описывающих межличностные отношения в семье с точки зрения подростков, является тест «Подростки о родителях и отношение подростков к ним» (ПОР, Е.Шафер). Данную методику мы и использовали в нашем исследовании.

Результаты исследований

Шкала «Позитивный интерес».

Под принятием (позитивным интересом) понимается безусловно положительное отношение к ребенку вне зависимости от исходных ожиданий родителей и от конкретных

успехов ребенка. Принимающие подростка родители – это родители, эмоционально понимающие его, сочувствующие ему, своевременно реагирующие на потребности подростка.

При сравнении результатов в оценке матери по данной шкале было выявлено следующее: по мнению мальчиков, проявление позитивного интереса у 60% процентов матерей на среднем уровне, 40% – на низком. По мнению девочек 50% матерей проявляют средний интерес, у 50% интерес занижен. Интересен тот факт, что нет высокого уровня по данной шкале, и это удручает. Ведь подросток при невысоком позитивном интересе со стороны родителей не будет испытывать уверенность в том, что он нужен и интересен другим людям, в том, что он обладает необходимыми личностными средствами для достижения своих целей.

При оценке отца по шкале «Позитивный интерес» были получены следующие данные: по мнению мальчиков 75% отцов не проявляют интереса к сыновьям, по мнению девочек, у 50% отцов показатели по данной шкале на низком уровне. Подростки считают, что отцы мало испытывают интереса к жизни своих детей и что между ними существует некая эмоциональная дистанция. Возможно, отцы сами не знают, как обращаться со своими детьми, ведь в подростковом возрасте дети становятся совсем другими, нежели чем раньше, и отцы теряются, не знают как себя вести и тем самым создают впечатление о том, что они мало интересуются жизнью детей. Влияет также и такой фактор, как нехватка времени, усталость после работы, «кризис среднего возраста».

При сравнении результатов по шкале «Позитивный интерес» можно сделать вывод о том, что, по мнению подростков, родители проявляют недостаточно интереса к детям. Заметим, что отцы более заинтересованы в жизни дочерей, чем сыновей, а матери и мальчиков и девочек практически одинаково проявляют интерес к детям.

Шкала «Директивность».

Директивность родителей понимается как стремление к лидерству и власти, причем это стремление может выражаться как в доминантном поведении родителей и их стремлении управлять поведением подростка, так и в навязывании ему чувства вины и декларировании своей жертвенной позиции.

По мнению мальчиков, у 12,5% матерей директивность по отношению к ним на высоком уровне. Подростки считают, что матери навязывают им чувство вины по отношению к ней, постоянно напоминая о том, что «мать жертвует всем ради сына», что она полностью берет на себя ответственность за все действия ребенка. Мальчики полагают, что мать стремится любым способом исключить неправильное поведение сына, чтобы «не ударить в грязь лицом».

У 37,5% респондентов директивность по отношению к детям на среднем уровне, а 50% матерей имеют низкий показатель по данной шкале.

По мнению девочек, степень проявления директивности по отношению к собственным дочерям: на низком уровне у 43% матерей, на среднем у 39%, на высоком уровне у 18%.

Степень проявления директивности у отцов по отношению к сыновьям: низкий уровень – 12,5%, средний уровень – 50%, высокий уровень – 37,5% Директивность в отношениях с сыном отец проявляет в форме тенденции к лидерству, путем завоевания авторитета, основанного на фактических достижениях и доминантном стиле общения.

По отношению к дочерям уровень директивности: низкий уровень – 12,5%, средний уровень – 43%, высокий уровень – 43,5%. Директивный отец как бы направляет растущую девушку на путь истинный, заставляя ее подчиняться нормам и правилам поведения, принятым в обществе и определенной культуре, вкладывая в ее душу заповеди морали.

Если сравнить с уровнем директивности матерей, то отцы более требовательны к детям. Чрезмерная директивность может привести к таким формам поведения как отрицание родительских ценностей, к негативизму, чрезмерному стремлению к независимости и самостоятельности, сочетающиеся с минимальной собственной ответственностью за происходящее с ним.

При сравнении отношения матерей и отцов к подросткам по шкале «Директивность» можно выделить следующее: по отношению к дочерям проявляют большую директивность и матери, и отцы. Скорее всего, это связано с особенностями воспитания в семье, с различными стереотипами воспитания. Директивность, по мнению родителей, является синонимом правильного воспитания, которая помогает научить детей вести себя соответственно нормам и правилам поведения, принятых в обществе.

Шкала «Враждебность».

Результаты исследования были следующие.

По мнению мальчиков, высокий уровень враждебности проявляют 19% матерей, средний уровень – 19%, низкий уровень – 62%. Враждебность матери в отношениях с сыном-подростком характеризуется ее агрессивностью и чрезмерной строгостью в межличностных отношениях. Ориентировка матери исключительно на себя, ее самолюбие, излишнее самоутверждение, как правило, исключают принятие ребенка. Так, эмоциональная холодность к подростку маскируется и зачастую выдается за сдержанность, скромность, следование этикету и даже подчиненность ему.

По мнению девочек по отношению к ним высокий уровень враждебности проявляют 37,5% матерей, 43% – средний уровень, 19,5% – низкий. Враждебность матерей их дочерьми-подростками описывается как подозрительное отношение к семейной среде и дистанция по отношению к ее членам. Подростки, чувствующие равнодушие или враждебность родителей, испытывают пренебрежение прежде всего к себе.

Высокий уровень враждебности по отношению к сыновьям проявляют 60% отцов. Воспитывая, они пытаются вымуштровать своего сына в соответствии с принятым в данном обществе и в данной культуре представлением о том, каким должен быть идеальный ребенок.

По отношению к сыну отец суров и педантичен. Подросток постоянно находится в состоянии тревожного ожидания низкой оценки своей деятельности и наказания родительским отвержением.

По отношению к дочерям: высокий уровень – 50%, средний – 47% отцов, низкий – 7%.

Речь идет о таком неблагоприятном типе отцовского отношения к дочери, как сочетание сверхтребовательности, с одной стороны, и эмоционально-холодным, отвергающим отношением – с другой.

Можно подвести итог по данной шкале: большую степень враждебности по отношению к детям проявляют отцы. Матери к сыновьям проявляют меньшую враждебность, чем по отношению к дочерям. Данные могут являться субъективными, так как девочки более склонны преувеличивать силу эмоций, проявляемых родителями по отношению к ним. Также следует учитывать то, что подростки оценивали своих родителей, а не родители оценивали себя.

Шкала «Автономность».

Под автономностью родителей понимается прежде всего отсутствие внимания к потребностям ребенка, погруженность в собственные переживания и дела, отсутствие эмоционального контакта и интереса. Шкала свидетельствует о степени отстраненности родителей от детей.

Были получены следующие результаты.

Мальчики считают, что более отстранены от них матери, чем отцы (56% (средний уровень) над 50%). Девочки, напротив, считают более отстраненными отцов, чем матерей (56% над 50%). Дефицит родительской отзывчивости способствует формированию у последнего чувства беспомощности, одиночества и собственной ненужности. В крайних случаях это может привести к формированию у подростка чрезвычайно низкой оценки себя как личности и человеческой жизни вообще.

Шкала «Непоследовательность».

Непоследовательность воспитательной тактики со стороны родителей проявляется в резкой смене стиля отношений: от очень строгого к либеральному и наоборот, от психологического принятия подростка к резкому эмоциональному отвержению его. Подростки считают родителей непоследовательными в своих действиях, словах.

Уровень непоследовательности в основном на среднем и высоком уровне и этот факт свидетельствует о том, что родители в воспитательной тактике пытаются придерживаться то одного стиля воспитания, то другого. Эта неустойчивость, резкая смена воспитательной тактики приводит к замешательству, непониманию, растерянности подростков. Мальчики считают непоследовательными обоих родителей, а девочки считают более непоследовательными отцов.

У 50% матерей девочек высокий уровень непоследовательности. Под непоследовательностью воспитательной практики со стороны матери девочки понимают резкую смену стиля, приемов, представляющих собой переход от очень строгого к либеральному и, наоборот, переход от психологического принятия дочери к эмоциональному ее отвержению.

По мнению мальчиков у 50% матерей высокий уровень непоследовательности. Преобладание непоследовательности в детско-родительских отношениях лишает подростка ощущения стабильности окружающего мира, провоцирует повышенную тревожность и формирует психологический инфантилизм.

Шкала «Близость».

Соотношение показателей враждебности и позитивного интереса со стороны родителей, по мнению и мальчиков и девочек в целом, находится на среднем уровне, но мальчики считают отцов более отстраненными по сравнению с матерями, что свидетельствует о преобладании у них враждебности над позитивным интересом.

В целом преобладание позитивного интереса к детям над враждебностью означает, что, несмотря на значительную занятость родителей, дети не остаются без их внимания, родители заботятся об успешности и результатах своих детей. Поэтому время от времени подростки испытывают как внимательность и озабоченность, так и игнорирование, и отсутствие интереса к содержанию их внутренней жизни и проблемам со стороны родителей.

Шкала «Критика». По данной шкале (соотнесение шкал «директивность-автономность») подростки считают, что родители довольно критичны по отношению к своим детям. Возможно, это связано с повышенной эмоциональностью, обидчивостью, чувствительностью к критике, присущих подростковому возрасту. Мальчики полагают, что отцы более критично относятся к ним, чем матери. Девочки считают, что критичны к ним и матери, и отцы, но в основном критичность по отношению к дочерям у отцов на среднем уровне (69%), низкого уровня нет, почти половина матерей относятся к дочерям критично, уровень критики средний. Подростки зачастую под критикой понимают советы родителей, считая их неверными, ошибочными, задевающими самолюбие ребенка.

Выводы

В оценке родителей у мальчиков и девочек имеются различия: по мнению подростков, отцы более заинтересованы в жизни дочерей, также отцы более директивны по отношению к ним, чем к сыновьям.

По мнению мальчиков, матери более отстранены от них, с точность наоборот ситуация у девочек – они считают, что от них более отстранены отцы. К дочерям родители проявляют большую директивность, чем к сыновьям. Девочки считают более непоследовательными отцов, чем матерей, а мальчики считают непоследовательными обоих родителей. Мальчики полагают, что отцы более критично относятся к ним, чем матери, а девочки – что к ним критичны и матери, и отцы.

Полученные данные являются субъективными, так как в диагностике исследовалась оценка подростками родителей, а родители в диагностике участия не принимали. Также на оценку влияет присущая подростковому возрасту повышенная эмоциональность, склонность к преувеличению, обидчивость.

Список литературных источников

1 Fomicheva L.F. Psihologicheskaya nauka i obrazovanie, 2005, no 3, pp. 26-40.
2 Molchanov S.V. Psihologiya podrostkovogo i yunosheskogo vozrasta), Moscow, YUrajt, 2019, 351 p
3 SHvackij A. YU. Nauka, 2019, no. 4, pp. 16-20.

МРНТИ 15.31.31
Н.Г. Попрядухина, доцент кафедры психологии и педагогики[1]
[1]Орский гуманитарно-технологический институт (филиал) ОГУ
462403, Орск, Россия

Влияние личностных качеств на удовлетворенность человека профессиональным выбором

Түйіндеме. Ұсынылған мақалада психологиялық факторлардың психологиялық-педагогикалық бағыттағы студенттердің эмоционалды қанағаттануына, болашақ мамандықты таңдауға әсер ету мәселесін теориялық және эксперименттік зерттеу қарастырылады.

Аннотация. В представленной статье рассматривается теоретическое и опытно-экспериментальное изучение проблемы влияния психологических факторов на эмоциональную удовлетворенность студентов психолого-педагогического направления подготовки, выбором будущей профессии.

Annotation. In the presented article, a theoretical and experimental study of the problem of the influence of psychological factors on the emotional satisfaction of students of the psychological and pedagogical direction of training with the choice of a future profession is considered.

Түйін сөздер: эмоционалды қанағаттану, студенттік Жас, кәсіби таңдау, стресс факторлары.

Ключевые слова: эмоциональная удовлетворенность, студенческий возраст, профессиональный выбор, стрессогенные факторы.

Key words: emotional satisfaction, student age, professional choice, stress factors.

Введение

Профессиональное образование, выполняющее функции профессиональной подготовки, отождествляемое с понятием «специальное образование», предлагает два пути его получения самообразования, или обучение в образовательных учреждениях профессионального образования. Важным психологическим моментом, определяющим успех профессионального образования, является своеобразная «готовность» (эмоциональная мотивация) к приобретению той или иной профессии. Выбор профессии, осуществляемый человеком в результате анализа внутренних ресурсов и путём соотнесения их с требованиями профессии, является основой самоутверждения человека в обществе, одним из главных решений в жизни. Выбор профессии в психологическом плане представляет двухаспектное явление: с одной стороны, тот, кто выбирает (субъект выбора), с другой-то, что выбирают (объект выбора). Обладая множеством характеристик, и субъект и объект выбора определяют неоднозначность выбора профессии. Выбор профессии - это не одноментальный акт, а процесс, состоящий из ряда этапов, продолжительность которых зависит от внешних условий и индивидуальных особенностей субъекта выбора профессии.

Кризис юности, на который приходится юношеский возраст, связан с выработкой мировоззрения, политическим самоопределением, выбором профессии, решением вопроса о смысле жизни и т.д. В период кризиса юности происходит профессиональное становление личности. Профессиональное становление личности начинается со стороны оптации – фор-

мирования профессиональных намерений, появление профессионального самоопределения; при этом неизбежность столкновения желаемого в будущем и реального настоящего, которое приобретает характер кризиса учебно-профессиональной ориентации. Ядром кризиса является выбор способа получения профессии, образования и профессиональной подготовки. Кризис профессионального становлении личности влияет на изменении «Я – концепции» возрастания уровня притязаний и самооценки.

Профессиональное самоопределение рассматривается как процесс, охватывающий весь период профессиональной деятельности личности: от возникновения профессиональных намерений до выхода из трудовой деятельности. Он пронизывает весь жизненный путь человека. Типом этого процесса, переломным моментом в жизни является акт выбора профессии. По времени он обычно совпадает с окончанием школы и тесно связан с предшествующими этапами профессионального самоопределения.

В психолого-педагогической литературе существуют разные подходы к определению психологических факторов принятия решения о выборе профессии. Ряд исследователей придерживается точки зрения на выбор профессии как на выбор деятельности. Профессиональное самоопределение рассматривается при этом как процесс развития субъекта труда. В контексте понимания профессии как выбора деятельности распространена так же точка зрения, что основной детерминантой правильного выбора является профессиональный интерес или профессиональная направленность. Ряд авторов придерживается взгляда на выбор профессии как на частный случай социального самоопределения, то есть выбор профессии - социально заданное явление, определяемое, прежде всего, социальными характеристиками профессии.

Наиболее продуктивным является подход к выбору профессии как одному из важнейших событий в целостном жизнеопределении человека. Выбор профессии связан с прошлым опытом личности, а процесс профессионального самоопределения простирается далеко в будущее, участвуя в формировании общего образа «Я» человека, определяя течение его жизни. Такой подход построен на учение широкого спектра факторов, влияющих на выбор профессии, позволяя сделать акцент на временном аспекте - на прошлом и будущим человека. Такой подход так же акцентирует внимание на активность субъекта в процессе выбора профессии, который и определяет, какие факторы доминирует в этот ответственный период жизни.

Рассматривая выбор профессии как систему субъективно-объективных отношений, необходимо уделить внимание на характеристику как самого объекта выбора профессии - того, что выбирают и субъекта - выбирающего.

Итак, профессиональное самоопределение, охватывающее такие психологические проблемы, как выбор профессии, профессиональная ориентация информированность в вопросах профессиональной подготовки, обеспечивает благоприятные условия для получения профессионального образования. Важно подчеркнуть, что вопросы выбора профессии, профессионального самоопределения нельзя отнести к компетентности школы. Поступив в учебное заведение, подросток или юноша сталкивается с ситуацией несоответствия своих ожиданий и той системы профессиональной подготовки, которая реализуется в учебном заведении. Поэтому необходимо психологическое обеспечение выбора профессии и адаптации к условиям организации обучения в системе профессионального образования, а затем адаптации к условиям профессионального труда и выработки индивидуального профессионального стиля трудовой деятельности с учётом своих психологических особенностей.

Анализ психолого-педагогической и специальной литературы показал, что профессионально-личностная самооценка определяется следующими факторами: направленностью личности, эмоциональным отношением к будущей профессиональной роли и стрессогенными факторами.

Объект и методика

Для опытно-экспериментального изучения удовлетворенности студентов профессионально-личностным самоопределением нами были использованы следующие диагностические методики: «Тест на определение степени самостоятельности»; «Что мешает вам работать эффективно?»; «Какой вы психолог?», Шкала удовлетворенности жизнью (SWLS).

Результаты исследований

Исследование было направлено на выявление профессионально-личностного самоопределения. В качестве испытуемых в исследовании выступали студенты психолого-педагогического факультета. Всего принимало участие 66 студентов дневной и заочной формы обучения. Особенностью организации экспериментального исследования, проводимого в форме констатирующего эксперимента, в течение двух лет. Для изучения степени решительности и ответственности используется тест на определение степени самостоятельности. По результатам, полученным в ходе исследования, испытуемые разделились на 2 группы. Первую группу составили 56% испытуемых, которые набрали от 30 до 44 баллов. Для этих испытуемых характерна достаточно высокий уровень самостоятельности во всех отношениях. Они не терпят какие либо вмешательств в решение своих проблем со стороны окружающих, и не считают нужным ориентироваться на чужое мнение, очень самоуверенны (57% студентов). Вторую группу составили 44 % испытуемых, которые набрали от 15 до 29 баллов. Это характеризует то, что у студентов выражен сильный характер, и они неплохо переносят стресс. Они надёжные друзья, уверены в себе, независимые, всегда прислушиваются к мнению окружающих. Следовательно, в целом группу испытуемых составляют самостоятельные студенты, которые способны взять на себя ответственные решения, дела, они уверенные, независимые, упрямые, и целеустремлённые, у них преобладает адекватная самооценка. После проведения повторного исследования по данной диагностической методике испытуемые также разделились на 2 группы в бальном соотношении, но если взять индивидуально каждого испытуемого, мы увидим значительные изменения. Большинство членов группы, участвующих в опытно-экспериментальном исследовании, изобилует стрессогенными факторами. В первую группу были отнесены 45% испытуемых, которые набрали от 36 баллов и выше, а вторую -36% испытуемых приближены к этому состоянию, они набрали от 30 до 35 баллов. И 19% испытуемых набрали от 25 до 29 баллов. Для третьей группы испытуемых характерна замкнутость, неразговорчивость, предпочтение одиночества и наличие ограниченного круга общения. Количественные показатели у участников групп в течение двух лет, практически не изменились, при этом у большинства испытуемых наблюдаются существенные изменения в оценке срессогенных факторов. Анализ результатов, полученных в ходе исследования влияния стрессогенных факторов на абсолютную успеваемость студентов, позволил разделить испытуемых на 7 групп по динамике этих показателей.

Первую группу составили 30% испытуемых, на развитие успеваемости которых оказывало существенное влияние снижение стрессогенных факторов. Так, например, наименьшее изменение срессогенных факторов наблюдается у С.О.В., а наибольшее у Ш.Е.В. при этом у С.О.В. прослеживается четкое увеличение успеваемости на 24%, тогда как у Ш.Е.В. успеваемость увеличивается на 15%.

Вторую группу составили 5% испытуемых, на развитие успеваемости, которых оказало существенное влияние увеличение стрессогенных факторов. Так, например, наименьшее изменение стрессогенных факторов наблюдается у Ш.С.Н., а наибольшее у Я.Л.В. при этом у Ш.С.Н. прослеживается четкое увеличение успеваемости на 14%, тогда как у Я.Л.В. успеваемость увеличивается на 2%.

Третью группу составили 15%, у которых при понижении стрессогенных факторов понижается и успеваемость, например, наименьшее изменение стрессогенных факторов наблюдается у М.Г.Б., а наибольшее у Т.А.К. при этом у М.Г.Б. понизилась успеваемость на 10%, а у Т.А.К. успеваемость понизилась на 15%.

Четвертую группу составили 20% испытуемых, для которых увеличение стрессогенных факторов влияет на понижение успеваемости. Так, например, наименьшее изменение

стрессогенных факторов наблюдается у Ж.М.М., но при этом у студента снижение успеваемости на 10%. А у Г.Е.В. наибольшее изменение стрессогенных факторов, и при этом успеваемость снизилась на 16%.

Пятую группу составили 5% испытуемых. В этой группе увеличение стрессогенных факторов никак не повлияло на успеваемость студентов, она стабильна.

Шестую группу составили 20% испытуемых. У испытуемых при уменьшении стрессогенных факторов успеваемость остаётся стабильной. Так, например, наименьшее изменение стрессогенных факторов наблюдается у К.Е.А., а наибольшее у П.М.С.

Седьмую группу составили 5% испытуемых, у которых стрессогенные факторы остались без изменений. Но у одного испытуемого наблюдается значительное повышение успеваемости на 22%. Следовательно, стрессогенные факторы дифференцировано оказывают влияние на эмоциональное благополучие студентов в учебном процессе.

Для изучения профессиональной самооценки в качестве дублирующей методики, мы использовали «Какой я психолог?» Анализ полученных результатов позволил разделить группу испытуемых на 2 группы. К первой группе были отнесены 35% испытуемых, которые набрали от 26 до 34 баллов. Для данной группы испытуемых характерно объективная оценка окружающих. У них имеется «нюх» на людей и они могут определить характер человека. Они не будут принимать на веру чужое мнение о каком-либо человеке. И если они поймут, что ошиблись, то не побоятся признать это.

Вторая подгруппа стала доминирующей, так как 65% испытуемых набрали от 16 до 25 баллов. Для этой группы испытуемых характерна неуверенность в своём мнении, легкое принятие чужой точки зрения. Их наблюдательность будет притупляться, и это может привести к тому, что они разучатся составлять своё собственное мнение о ком-либо. По уровню удовлетворенности своей студенческой жизнью, определенной профессиональным выбором, испытуемые разделились на 3 группы. В первую группу вошли испытуемые 30%, набравшие от 14 до 18 баллов, для которых характерно наличие небольших, но важных проблем в разных областях своей жизни. Или же в основном у них все хорошо, но есть одна какая-то большая проблема, например, в учебе, в работе, здоровье, финансах или личной жизни. В эту группу вошли студенты, которые не удовлетворены своим выбором профессии, и большинство из них - первокурсники. Вторую группу 45% испытуемых, составили студенты старших курсов, которые в целом удовлетворены своей жизнью, но хотели бы улучшить свое положение в большинстве жизненных сфер, например, в работе, учебе или в личной жизни и финансах. Третью группу составили 25% испытуемых, которые набрали 30 баллов и более. Они любят жизнь и уверены, что у них все идёт хорошо. Нельзя утверждать, что жизнь у них прекрасна и легка, но в целом они наслаждаются жизнью, и они чувствуют, что в основных областях их жизни - учеба, работа, семья, финансы, развитие и здоровье - всё более-менее хорошо.

Выводы

Таким образом, анализ и сравнение полученных в ходе опытно-экспериментальной работы данных подтвердили, что большая часть испытуемых, принимавших участие в эксперименте, удовлетворены своей студенческой жизнью, которая определена их профессиональным выбором. Кроме того, на их эмоциональную удовлетворенность профессиональным выбором влияют результаты экзаменационной сессии, а также личностные качества, которыми они обладают.

Список литературных источников

1 Abul'hanova-Slavskaya, K. A. ZHiznennye perspektivy lichnosti// Psihologiya lichnosti i obraz zhizni / K. A. Abul'hanova-Slavskaya. – M.: Nauka, 1987. – 219 p.

2 Vishnyakova, S. M. Professional'noe obrazovanie: Slovar', klyuchevye ponyatiya, terminy, aktual'naya leksika / S. M. Vishnyakova. – M.: NMC SPO, 2009. – 537 p.

3 Zeer, E. F. Psihologiya professij / E. F. Zeer. – M.: Akademicheskij proekt, 2005. – 336 p.

4 Krupchak, M. M. Professional'noe stanovlenie i problema lichnostnogo rosta studentov-psihologov / M. M. Krupchak // Psihologicheskie aspekty professional'nogo stanovleniya. – M.: RIPO IGUMO i IT, 2017. – 144 p.

5 Mitina, L. M. Lichnostnoe i professional'noe razvitie cheloveka v novyh social'no-ekonomicheskih usloviyah / L. M. Mitina // Voprosy psihologii. – 2009. - № 4. – p. 28-38.

6 6.Falunina, E. V. Struktura vzaimosvyazi lichnostnogo i professional'nogo samoopredeleniya studentov pedagogicheskih vuzov / E. V. Falunina. - M.: ProSoft-M, 2015. – 198 p.

МРНТИ: 15.31.31

О.А. Андриенко, доцент кафедры психологии и педагогики[1],
С.Н. Зубкова, студент[1]
[1]Орский гуманитарно-технологический институт (филиал) ОГУ
462403, Орск, Россия

Влияние нервно-психической устойчивости на адаптацию студентов в вузе

Түйіндеме. Бұл мақалада жоғары оқу орнындағы студенттердің бейімделуіне нейропсихикалық тұрақтылық деңгейінің әсер ету аспектілері қарастырылады. Бұл мәселенің өзектілігі мен маңыздылығы университеттің білім беру ортасының қазіргі парадигмасы контекстінде көрсетілген. Университеттегі студенттердің бейімделуіне нейропсихикалық тұрақтылықтың әсерін эмпирикалық зерттеу нәтижелері келтірілген.

Аннотация. В данной статье рассматриваются аспекты влияния уровня нервно-психической устойчивости на адаптацию студентов в высшем учебном заведении. Показаны актуальность и значимость этой проблемы в контексте современной парадигмы образовательной среды вуза. Представлены результаты эмпирического исследования влияния нервно-психической устойчивости на адаптацию студентов в вузе.

Abstract. This article discusses aspects of the influence of the level of neuropsychic resistance on the adaptation of students in higher education. The relevance and significance of this problem in the context of the modern paradigm of the educational environment of the university are shown. The results of an empirical study of the influence of neuropsychic resistance on the adaptation of students at a university are presented.

Түйін сөздер: нейропсихикалық тұрақтылық, әлеуметтік-психологиялық бейімделу.
Ключевые слова: нервно-психическая устойчивость, социально-психологическая адаптация.
Key words: neuropsychic stability, socio-psychological adaptation.

Введение

Исследование проблемы социально-психологической адаптации у студентов является одной из актуальных проблем высшей школы, так как именно на первом курсе формируется отношение молодых людей к учебе, к будущей профессиональной деятельности. Вхождение молодых людей в систему вузовского обучения, приобретение ими нового социального статуса студента требуют от них выработки новых способов поведения, позволяющих им в наибольшей степени соответствовать своему новому статусу.

Несмотря на многочисленные исследования по данной проблеме, до сих пор недостаточно исследованы личностные детерминанты адаптации будущих педагогов к условиям вуза, в первую очередь связанные с индивидуальными особенностями, чертами характера, с нервно-психической устойчивостью и другими качествами [1; 2].

В настоящее время активно изучается проблема влияния уровня нервно-психической устойчивости на адаптацию студентов. Успешность обучения студентов во многом определяется возможностями психической регуляции своего состояния, поведения и деятельности. Своевременное выявление лиц с пониженной приспособляемостью к условиям обучения, склонных к нервно-психическим срывам, нарушениям дисциплины, деструктивному поведе-

нию, созданию конфликтных ситуаций может стать решающим условием снижения успешности как индивидуальной, так и групповой адаптации студентов к обучению в вузе [4].

Проявления нервно-психической устойчивости во многом схожи с диагностическими критериями пограничных расстройств личности, такими как нестабильностью во взаимодействии с окружающими людьми, непредсказуемостью действий, приступами гнева и т.п. Такие проявления существенно снижают адаптационный потенциал личности и обуславливают развитие дезаптационных процессов. Факторами риска возникновения нервно – психической неустойчивости могут выступить как проблемы когнитивной сферы, так и причины, связанные с изменениями условий жизни и воспитания [3].

В современной литературе характеристики нервно-психической устойчивости рассматриваются со стороны клинической нормологии, где невно-психическая неустойчивость находится между нормой и пограничными состояниями, а ее повышенный уровень соответствует пограничным психическим расстройствам, которые, в свою очередь, оказывают значимое влияние на адаптацию индивида. При этом деятельность человека остается неизменной, но его возможности приспособления значительно снижаются.

Специалисты отмечают, что проявление нервно-психической неустойчивости затрагивает возраст подростковый, юношеский и ранней зрелости. Показатели уровня нервно-психической устойчивости отражают динамику учебно-профессиональной адаптации студентов в процессе обучения в вузе. Низкая степень нервно-психической неустойчивости предполагает слабость или неполноценность системы психической регуляции, при которой возрастает риск нарушений деятельности нервной системы и развития дезадаптационных расстройств при значительном психическом и физическом напряжении. Адаптационные процессы более успешно протекают у студентов с более высокими значениями силы и уравновешенности нервных процессов, скорости и точности психомоторных реакций. В связи с этим указанные показатели должны рассматриваться в качестве психофизиологических критериев оценки нервно-психической устойчивости в процессе учебно-профессиональной адаптации [4].

Объект и методика

Цель исследования: изучить влияние нервно-психической устойчивости на процесс адаптации у студентов педагогического вуза.

Задачи экспериментального исследования: разработка программы экспериментального исследования и подбор диагностического инструментария; проведение экспериментального исследования; анализ полученных результатов.

Работа проводилась на базе Орского гуманитарно-технологического института (филиала) ОГУ. В исследовании принимали участие студенты первого курса педагогического направления подготовки в количестве 60 человек.

Для изучения нервно-психической устойчивости студентов использовалась методика «Прогноз», разработанная в ВМА им. С.М. Кирова и предназначенная для выявления лиц с признаками нервно-психической неустойчивости, риска дезадаптации в стрессе. Для исследования особенностей адаптации студентов была использована методика «Адаптированность студентов в вузе».

Результаты исследований

Анализ результатов по оценке уровня нервно-психической устойчивости показывает:

1. 6,7% студентов имеют высокий уровень нервно-психической устойчивости, низкий уровень риска дезадаптации в стрессе.

2. 55% студентов имеют хорошую нервно-психическую устойчивость, нормальная адаптация с вероятными нервно-психическими срывами в экстремальных ситуациях.

3. 33,3% студентов имеют удовлетворительный уровень нервно-психической устойчивости, могут поддаваться нервному срыву, особенно в экстремальных условиях.

3. 5% студентов имеют низкий уровень нервно-психической устойчивости, т.е. склонностью к нервно-психическим срывам.

При исследовании адаптационных способностей студентов были получены следующие результаты.

По шкале «адаптация к учебной группе»:

1. 83,3% студентов показали высокий уровень, это свидетельствует о том, что студент чувствует себя в группе комфортно, легко находит общий язык с однокурсниками, следует принятым в группе нормам и правилам. При необходимости может обратиться к однокурсникам за помощью, способен проявить активность и взять инициативу в группе на себя. Однокурсники также принимают и поддерживают его взгляды и интересы.

2. 16,7% студентов показали низкий уровень, это свидетельствует об испытываемых студентом трудностях в общении с однокурсниками. Студент держится в стороне, проявляет сдержанность в отношениях. Ему трудно найти общий язык с однокурсниками, он не разделяет принятые в группе нормы и правила, не встречает понимания и принятия своих взглядов со стороны однокурсников, не может обратиться к ним за помощью.

По шкале «адаптация к учебной деятельности»:

1. 60% студентов показали высокий уровень, это свидетельствует о том, что студент легко осваивает учебные предметы, успешно и в срок выполняет учебные задания; при необходимости может обратиться за помощью к преподавателю, свободно выражает свои мысли, может проявить свою индивидуальность и способности на занятиях.

2. 40% студентов показали низкий уровень, это говорит о том, что студент с трудом осваивает учебные предметы и выполняет учебные задания; ему трудно выступать на занятиях, выражать свои мысли. При необходимости он не может задать вопрос преподавателю. По многим изучаемым предметам он нуждается в дополнительных консультациях, не может проявить свою индивидуальность и способности на учебных занятиях.

При сопоставлении полученных данных было выявлено, что у 100% студентов с высокой нервно-психической устойчивостью высокий уровень адаптации к учебной группе и к учебной деятельности.

У 90,9% студентов с хорошей нервно-психической устойчивостью высокий уровень адаптации к учебной группе, у 9,1% низкий уровень. При этом 78,8% студентов имеют высокий уровень адаптации к учебной деятельности, 21,2% низкий уровень. 80% студентов с удовлетворительной нервно-психической устойчивостью имеют высокий уровень адаптации к учебной группе, 20% имеют низкий уровень. При этом 30% студентов имеют высокий уровень адаптации к учебной деятельности, 70% имеют низкий уровень. 100% студентов с неудовлетворительной нервно-психической устойчивостью показали низкий уровень адаптации, как к учебной группе, так и к учебной деятельности.

Выводы

Результаты экспериментального исследования показали, что снижение уровня социально-психологической адаптации, обусловлено низким уровнем нервно-психической устойчивости студента. У студентов с высокой и хорошей нервно-психической устойчивостью наблюдается более быстрая и безболезненная адаптация, у них быстрее происходит привыкание к новым социальным стандартам поведения и ценностным ориентациям, установкам.

Так же, было выявлено, что адаптация к учебной группе у студентов с удовлетворительной нервно-психической устойчивостью протекает лучше, чем адаптация к учебной деятельности. Проработка данной проблематики не утратит своей актуальности, так как успешность протекания процесса адаптации студента к образовательной среде вуза обуславливает его дальнейшую профессиональную карьеру и личностное развитие будущего специалиста.

Список литературных источников

1 Andrienko O.A. Nauka, 2018, no. 4, pp. 104-108.

2 Berg T.N. Neuropsychic instability and methods for its detection. Vladivostok: Mor. state Univ., 2005, 63 p.

3 Golubeva S.N. B.M. Teplov and the current state of differential psychology and differential psychophysiology, 2017, pp.305-308.
4 Matchin G.A. Actual research in the field of life safety, 2015, pp.115-118.

МРНТИ 16.21.49
Адырбаева А.С., преподаватель кафедры иностранных языков[1]
[1]Костанайский государственный университет имени Ахмета Байтурсынова
110000, Костанай, Казахстан

Features of French and English color terms

Түйіндеме. Мақала түс компоненттері бойынша ағылшын және француз фразеологиялық бірліктерінің семантикасына арналған. Дәстүрлі қолданыстағы идиомаларды талдау үшін және түстерді байыту үшін түстердің бөлінуі көрсетілген. Ұсынылған зерттеуде салыстырмалы лингвистикалық бақылау және сипаттау әдістері, сонымен қатар семантикалық талдау элементтері қолданылды. Француз және ағылшын тілдерінің фразеологиялық бірліктеріне мысалдар келтірілген. Сондай-ақ белгілі бір фразеологиялық бірліктердің пайда болуы мен қолданылуы толығырақ көрсетілген. Мақалада ағылшын және француз тілдерінің түс белгілерінің ерекшеліктерін анықтау өзекті мәселе болып табылады.

Abstract. The article is devoted to the semantics of phraseological units of English and French according to phraseological units by color component. Shown color separation for the analysis of idioms in traditional use and, moreover, enriching speech. In the proposed study, methods of comparative linguistic control and description were used, as well as elements of semantic analysis. Examples of phraseological units of the French and English languages are given. Also, the origin and use of certain phraseological units is reflected in more detail. In the article, the urgent problem is to determine the features of the color designations of English and French.

Аннотация. Статья посвящена семантике фразеологических единиц английского и французского языков согласно фразеологическим единицам по цветовому компоненту. Показано разделение по цветам для анализе идиом в традиционном употреблении и, к тому же, обогащающий речь. В предлагаемом исследовании использовались методы сравнительного лингвистического контроля и описания, а также элементы семантического анализа. Приведены примеры фразеологических единиц французского и английского языков. Также более подробно отражено происхождение и употребление некоторых фразеологических единиц. В статье актуальной проблемой является определение особенностей цветовых обозначений английского и французского языков.

Түйін сөздер: түс, фразеологиялық бірліктер, семантика, ағылшын, француз.
Key words: color, phraseological units, semantics, English, French.
Ключевые слова: цвет, фразеологические единицы, семантика, английский язык, французский язык.

Introduction

Color is one of the categories of recognition of the world, which is equal to other categories, such as space, time, movement, and is one of the basic cultural concepts. Scientists are conducting research on the names of colors in relation to human cognition, culture, and the people themselves, laying the foundations for a field called color. Every nation has its own history, culture, customs and traditions, which are inexhaustible treasures formed over the centuries. It is impossible to imagine this culture, history and tradition without form and color. The psychological and artistic features of each color are different. Depending on the color, there are words that have become regular expressions in different countries. Therefore, the relevance of this work is that it is rare in textbooks of phraseological units used in the concept of color, so we do not often meet with them. The transition to the widespread use of modern French and English in general.

Object and methodology

The main purpose of the study was to determine the features of the translation of some colors through semantics.

To achieve this goal, we have the following tasks:

• Identify the origin of phraseological units used in some concepts of color;

• Identify the features of semantics and translation;

• Identify commonly used colors of French and English phrases.

The proposed study used methods of comparative linguistic observation and description, as well as elements of semantic analysis.

The results of the study

In French, the color blue – bleu, means the advantage of the origin – white bone seed – sang bleu, and in the Kazakh language used in white, the noble dream – rêve bleu. In French, the color blue is used in the description of the human face: ce faire un bleu – bruise, avoir des bleus à lâme – wounding. Blue has many meanings in French. Also, in French, the color blue can be associated with grief and sadness: avoir des bleus – sadness. As for the phrases used in the weather: homme de bleu – sailor, la plaine bleue – sea, la Grande Bleue – Mediterranean, dans les bleu - fantasy. Blue can be used in sentences that give a high level of emotional state: peur bleue – fear, avoir un fun bleu – very cheerful. As for the English language, blue is often used in the sense of "sorrow". For example: “the blues” (“melancholy”), “to give someone blue”, “dark blue”, “to be in the blues” ("Depressed"), "blue study" ("yellow anxiety"), "blue devils" ("mind"). In English, a woman also uses the phrase "blue stocking" to express the lack of feminine charm [1, p. 54-68].

Everyone knows blues – musical style. The English name of this style is "blues". The name "Blues" comes from the phrase "blue devils" - melancholy, depression. "I am feeling blue" means a sad feeling. Also, when we say about a person, "He is as blue as the devil," it means sadness and sadness.

The origin of the phrase "Out of the blue" is very interesting. It translates as "suddenly", "completely unexpected". For example: And out of the blue he asked me about my family.

This phrase is used in literary language, so in everyday life it is replaced by the words suddenly or all of a sudden.

Also, (the) men / gentlemen / boys in blue – policemen; sailors.

The next phrase "once in a blue moon" is very rare (if translated literally, "once in a blue moon").

Blue ribbon is literally "blue ribbon". Ships were awarded in ancient times for successfully crossing the Atlantic with blue ribbons. And now this phrase is used when talking about a classic, high-quality fabric.

The next color is green, in French – vert, in English – green. First of all, let's give examples from the French language, les raisins sont trop verts – inexperienced / sour grapes, du bois vert – raw fuel; vin vert – young wine; cuirs verts – untreated skin. Further, vert means full strength, kindness: un vieillard encore vert – a healthy elder, il est encore vert – he is still strong. The concept of strength is used in other areas and means "hard": tancer vertement. Green is also used to separate household items. For example, many phenomena related to agriculture, ecology vert – green: espace vert – green space; poumon vert d'une ville – park, city garden; révolution verte – changes in agriculture; les partis verts ("green parties") – environmental parties; l’électorat vert (“green electorate”) is the number of voters who vote for environmentalists [2, p. 286].

The color green is often used in English. For example, in the sense of "permission" - "have got a green light" and "green-eyed monster" - in the literal sense of a jealous, green-eyed monster; "To be green about the gills", literally - to be green around the gills, it is to be greedy, and golden hands - "to have green fingers" - to have green fingers, that is, to be a good gardener. This phrase in American and British English to have green fingers (British, Australian) / green thumb (American) - love the art of gardening.

Also inexperienced - «green as grass» - green, like grass, that is, young.

Yellow is a symbol of light, gold and autumn. In addition, yellow is considered a betrayal color. At one time, the doors of traitors in France were yellow. For example: les gants jaunes – monster; jaune comme un citron – lemon-yellow; jaune comme du safran – jaundice. In French phraseology, the meaning of yellow can be negatively assessed: colère jaune - fierce anger, agitation.

In the Kazakh people, the color "yellow" symbolizes sunshine and warmth. Yellow is not very popular among the Kazakh people. In English, yellow is a symbol of betrayal, instability and jealousy. For example, to have a yellow streak – to be cowardly: The man has a yellow streak and he will not defend you if you are having a problem, or yellow-bellied - to be very cowardly: The man is yellow-bellied and is never willing to fight for what is right [3, p. 38-41].

The favorite color of all peoples is red. In many languages, it means beauty and beauty. Red has a negative connotation in French in the description of a person's appearance and internal condition: rouge comme un chérubin - a full, pink face; rouge comme une écrivisse - se dit lorsqu'on rougit de honte ou de confusion - red, red like a tomato. The symbolic values of red are many and contradictory. On the one hand, red symbolizes beauty and love, joy and fullness of life. On the other hand, - the enemy, revenge, war; The color red is associated with blood and fire, life and death at the same time: chapeau rouge - loss of head. In French, red is used interchangeably to denote punishment, lawlessness: porter le fer rouge sur une (dans la) plaie - burning with red iron, taking a strong drug; compte en rouge - passive account; en rouge - to be in a difficult situation.

Red is the main heraldic color. It symbolizes independence, struggle, revolution. In 1832, the red flag was first used in France as an emblem of the revolutionary movement. Therefore, red becomes a symbol of the struggle for freedom: "bonnet rouge" - "red hat (about the Jacobins)"; "Chemises rouges" - "red shirts (about garibaldians)". In French, red is an integral part of several proverbs: "Le papier souffre tout et ne rougit de rien"; «Tant chauffe-t-on le fer qu’ il rougit ».

In European languages, red has different meanings: on the one hand, it is a symbol of danger, on the other - the image of the holiday. Thus, the "red calendar day" is not just the reality of the Soviet era. Red-letter day is a memorable day. The origin of this phrase came from the calendar. Today is a red letter day in our company - the fiftieth birthday!

In addition, the color red serves to highlight the strong manifestations of human anger, which resembles a bull's eye when you see a red cloth. To see red - literally translates this phrase sounds very harmless, in particular - "to see red", but in fact it means to go on a campaign. It really makes me see red when I see many trees are thoughtlessly cut down by people. My boss saw red when I toold him that I would not be coming to work today.

The main colors in all countries are white and black. White is always a symbol of light, purity, justice, darkness, death and fear. This tradition is preserved in the French language and is reflected in the phrases associated with the darkness of the dark spirit, pessimistic mood, negative attitude, and, conversely, optimism and purity in the literal sense. For example, the adjective "black", when describing a person, reflects his negative qualities, feelings or actions have a negative color, gives a pessimistic view of the environment: broyer du noir – dark thoughts, regarder dun il noir - look with a burning attitude , voir tout en noir – to see only the shortcomings of what exists, manger son pain noir - to live in a difficult period, prendre une situation en noir - to look at the situation negatively. Black is a symbol of injustice, secret, covert action: for example, un marché noir - black market, une affaire noire – fraud, travailler au noi - covert work. It is also associated with the concept of fear, for example, une série noire – a series of scary events, un film noir – a scary movie. This color is part of a large number of proverbs: Le diable n’est pas si noir qu’on le fait [4, p. 240].

When it comes to white, color symbols can be considered metaphors, historical or cultural. For example, "white crow" - according to A.I. Molotkov, it is a person who is immediately different from the people around him, different from them [5, p. 336]. This picture is understandable, because in nature, white crows are very rare. Based on these examples, a person is described in a negative light. This phrase is also found in French – merle blanc. Many French phrases are compared to white snow: sortir blanc comme neige – to have a good reputation; s'en tirer blanc comme neige - to get out of the water dry. Also in French: in a person's emotional state, for example, sourire blanc - unnatural smile, être blanc - bad looks, excitement; peur blanche - fear. It is also expressed in the form of action or action: messe blanche - empty talk; chou blanc - complete failure; faire chou blanc - complete failure and nothing; coup blanc – wasted opportunity; couper un arbre à blanc - to cut an

ax from the root; n'être pas blanc - to be in an unfavorable situation. Used to denote a face or object: dame blanche - a woman in a white dress (ghost); billet blanc - a lottery ticket not won.

There are many proverbs in French that describe the color "white": "Dire quelquechose de but en blanc"; «Quand les cheveux commencent à blanchir, laisse la femme et prends le vin»; “C’est bon et blanc, blanc bonnet” [6, p. 474].

In English phrases, black has different meanings. For example: black look – in this case, black represents danger; black sheep - a black sheep, meaning a useless person, but "in the black" does not mean a black list, as you think, on the contrary - means to be financially stable. The same can be said about an individual - I am in the black and can get the credit without any problem. The history of this phrase is based on an interesting legend of ancient Siam (modern Thailand). According to legend, the ruler of Siam gave white elephants to people who did not like them. At that time, white elephants were considered inviolable sacred animals. The content of such an elephant was very expensive: firstly, it had to be fed a lot of good food, and secondly, it had to be given access to those who considered the animal "sacred". The gifted man could not get rid of the elephant because it was a gift from the king! Often the life of a white elephant recipient is ruined. Example of use: Jim's father has presented him a Jeep, but this car is a white elephant because the petrol is very expensive - Jim's father gave him a jeep, but this car is inconvenient and very expensive to maintain, because gasoline is very expensive.

White as a sheet / ghost. Literally - "white sheet / illusion". The essence of the phrase White as a sheet / ghost: tells about the color of a scared person. There are two versions of this phrase. One of them says that it was used in the XVII century. The person is scared and blood is spilled on the surface and it becomes pale and white. At that time, the whitest and purest things were considered sheets, so there was such a comparison. Another version brings us to the theater. In the Middle Ages, performances could not be performed on stage. If such a character is needed in the plot, the actor first played the patient who died, and then the ghost. Then he started thinking about the costume. How to depict a scene? In Shakespeare's time, actors wore worn-out clothes to look like sieves. However, the scenes were not scary, but noisy and funny. In the XVIII century there was a new tradition - to wear a white sheet. Such an illusion was scary, silent, mystical. Hence the logical chain of "fear" - a white sheet - an illusion.

Phraseological units have a wide semantic volume - they mean things, phenomena, situations. A significant number of substantive phraseological units with a component - color assignment means the concepts associated with the person associated with the influence of the semantics of the component - the name of the page [7, p.116].

Conclusion

The analysis of the semantic groups of nominative phraseological units in French and English with a color-setting component in the field of physical labor shows that most of them are associated with the semantic field "man": a description of human nature, human attitude to man.

The most active in all languages – red, white, black, green and blue. The presence of all dominant triads is associated with red, black, white, the most "ancient" colors that appeared in human culture. The presence of green and blue is explained by the fact that they can be found anywhere in the world.

Phraseological units can include one to two color symbols; The phraseological units under study represent different concepts, among which the group "human" is predominant, based on the semantics of the component.

Lexical units – color designation and comparative study of the group of phraseologies that they form allow the following:

1. They are characterized by different phraseological activity in relative languages.

2. French and English components – color designation determines the flexibility of use in phraseological units. Some of the phrases under study are used literally.

3. In the semantics of the phraseology read, on a figurative basis, in the choice of components - the national features of the language of color.

Phraseological expressions used in the concept of color depend on the way of formation, the history of origin.

In both French and English, color names can be used to describe the customs and worldviews of people and play an important role in recognizing the culture of another country.

List of literary sources

1 Gak V.G. Iazyk kak forma samovyrajenıa naroda // Iazyk kak sredstvo translıatsıı kýltýry. M.: Naýka, 2014. S.54-68.

2 Ter-Mınasova S.G. Voına ı mır ıazykov ı kýltýr: voprosy teorıı ı praktıkı. M.: AST: Astrel: Hranıtel, 2007. 286 s.

3 Sadyqova R.K. Túr-tús kontseptisinde qazaq halqynyń mádenıtetiniń kórinisi Abaı atyndaǵy QazUPÝ-dyń habarshysy. – 2012. - №3. – 38-41 b.

4 Vedenına L.G. Osobennostı frantsýzskogo ıazyka: posobıe dlıa ýchıtelıa. M.: Prosveenıe, 2008. 240 s.

5 Molotkov A.I., Jost M.-L. Ýchebnyı rýssko-frantsýzskıı frazeologıcheskıı slovar. – M.: OOO «Izd-vo Astrel», OOO «Izd-vo AST», 2001. – 336s.

6 Sergıevskıı M.V. Istorııa frantsýzskogo ıazyka / M., 2000. 474 s.

7 Djarasova T.T. Fundementals of the English language theory: ýchebnoeposobıe. - Almaty: Qazaqýnıversıteti, 2011. – 116 b.

МРНТИ 60.29.01

А.Ж. Абаева[1] , А.С. Адырбаева[1]

[1]Костанайский государственный университет им. А. Байтурсынова

110000 Костанай, Казахстан

Анализ лингвоэтических проблем: проблема нарушения языковых норм

Түйіндеме. Мақалада жарнамалық мәтінді аударуда пайда болатын лингвэтикалық мәселелер және тілдік нормаларын бұзу мәселелрін қарастырады.

Аннотация. В статье рассматриваются лингвоэтические проблемы нарушения языковых норм.

Abstract. The article deals with the problem of deviance of language norms.

Түйін сөздер: лингвоэтика, жарнама, лингвоэтикалық мәселелер, локализация, тілдік манипуляция

Ключевые слова: лингвоэтика, реклама, лингвоэтические проблемы, локализация, языковое манипулирование

Key words: linguistic ethics, advertisements, linguistic ethical problems, localization, linguistic manipulation

Введение

Основным фоном, на котором выступают языковые средства, оформляющие когнитивные, эмоциональные и эстетические компоненты информационного комплекса рекламы, как правило, является письменная литературная норма языка, но тот вариант, в котором она выступает, вобрал в себя многочисленные черты устной речи, кроме того, границы этой нормы в рекламе размыты и допускают отклонения как в сторону высокого стиля (редко), так и в сторону просторечия. Но, в любом случае, коммуникативные нормы культуры речи рекомендуют обеим сторонам быть вежливыми, учтивыми, корректными, тактичными. Очень важно умение слушать друг друга, не затруднять обоюдного понимания редкими словами (обычно иностранного происхождения), узкоспециальными терминами, невразумительными аббревиатурами и т. п. Соблюдение хотя бы этих правил обеспечивает психологически комфортную коммуникацию [1].

Объект и методика

Объектом для нашего исследования послужили тексты англоязычной и русскоязычной рекламы. Для достижения поставленных задач были использованы метод анализа научной литературы, метод сравнительно-сопоставительного анализа, метод стилистического анализа, метод структурно-семантического анализа, описательный метод, а также метод оценки статистических данных. Раздвигая рамки звуковой и письменной форм коммуникации с участием адресанта (реклама) и адресата (потребители рекламы), получаем большой материал нарушений, несоблюдений, погрешностей по всему «фронту» культуры речи. Сегодня весьма нередки: управление «показать о том», склонение «около пятиста участников», контаминация «играть значение» и проч.

Результат исследований

Вот перед нами готовая, уже переведенная рекламная фраза немецкой косметической компании *Шварцкопф - во главе красивых волос.* На совести переводчика – несоответствие этой фразы нормам литературного русского языка. В русском переводе смутно угадывается обыгрывание понятие «голова» (волосы – на голове, голова – глава, в словосочетании «быть во главе» реализуется второе значение слова «голова» - главный, первый, лучший). Но в оригинале оно строится на «оживлении» самостоятельного значения компонента «копф», который в имени собственном «Шварцкопф» собственной семантики не имеет, а как отдельная корневая морфема имеет значение «голова» в немецком языке! Это яркий пример того, как переводчик пытался «оживить» морфему иностранного языка, и ему это не удалось. Выходом из ситуации могла бы стать компенсация игры слов какой-нибудь другой фигурой стиля, например, рифмой, либо перевод компонентов имени собственного и их обыгрывание.

Рассмотрим другие грубые ошибки при переводе маркетинговых материалов, которых следует избегать.

Буквализм:

Не все то опыт, что experience.

Не все то ценность, что value.

Не все то «наслаждаться», что enjoy.

В данном случае переводчику не стоило останавливаться только на одном корневом значении слова, а искать более красочные оттенки. Есть ряд слов, которые все переводчики любят переводить только одним эквивалентом в русском языке. Например, «*discover – открывать*», или «*escape – убегать*».

Канцелярит:

Любовь к сложным запутанным предложениям со сложными причастными оборотами осталась с нами со времен советского бюрократического прошлого, когда каждый (и образованный, и безграмотный человек) считал своим долгом изъясняться вычурными фразами из официального «высокого стиля», которые не несли никакой полезной информации. К излюбленным канцеляритам переводчиков, например, относится слово «является». Если его можно допустить в переводе официальных документов, то в рекламных текстах оно убивает весь слог.

Стилистическая неадекватность:

Не стоит насыщать рекламный текст словами, которые лучше «циркулируют» в повседневной речи. Эмоционально ярко окрашенные слова могут как придать тексту нужный оттенок, так и испортить рекламный текст. Поэтому стоит подумать дважды, какого эффекта можно ожидать от смешивания разных стилей.

Отличный пример стилистической неадекватности – это реклама нового геля для душа AXE, вместо дословного перевода *Проснись и будь наготове* (*Wake Up & Stay Alert*), наши креативщики решили подключить фантазию и «накреативили».

Кроме глупого и несозвучного слогана «радует» ещё и псевдомолодёжный сленг.

Перевод без учета культурных особенностей:

Три буквы V.G.C.

1000 сотрудников
15 стран
5 континентов

Так перевели рекламный проспект одной компании. Можно представить, какие ассоциации вызывает фраза *Три буквы* в русском сознании!

Приведем еще несколько примеров аналогичных ошибок:

Бездумный буквализм, употребление «вы» с заглавной буквы в рекламных текстах, канцелярит – все эти ошибки видны в следующей фразе:

Мы являемся современной авиакомпанией с более чем восьмидесятилетними традициями. Обеспечить Вам комфортные полеты в любую точку мира нам помогают современные самолеты, опытные пилоты и профессионально обученный бортовой и наземный персонал, который всегда к Вашим услугам.

Выбор слова без учета контекста наблюдаем в следующих примерах:

Станьте первым, кто узнает последние новости.

Запчасти, отобранные у лучших производителей.

AlaskaB4DIE! - Посети Аляску, пока не умер!

Nobody is good enough for Heaven. Go to Aruba! – Никто не хорош в нужной степени для Рая. Езжайте на Арубу!

Wake up to a better world. – Проснись в лучшем мире. (Компания: NH hotels)

В поисках оригинальных и эффективных слов в рекламе часто создаются новые лексемы, которые состоят из частей известных слов и представляют собой искаженные или переделанные слова активной лексики русского или иностранных языков.

Так, одним из способов создания новых слов является и заимствование иноязычных лексем. Реклама газет и журналов изобилует непонятными лексическими единицами типа дилинг, трансфер, такс-фри-шоппинг, ротатор, ламинатор, таймер, шреддер, ламбрекен, офшорный и т.д. Однако некоторые заимствования вполне вписались в наш обиход, достаточно обоснованны и в целом отвечают требованиям национального калорита (гамбургер, чисбургер, попкорн). А вот замена известных русских слов иноязычными выглядит нелепо: айскрим вместо мороженого, хотдог вместо горячая сосиска, корнфлекс вместо кукурузные хлопья. Новое слово всегда должно быть связано и по смыслу и ассоциативно с объектом рекламы. Какими бы ни были вновь созданные слова, они должны соответствовать характеристикам аудитории, на которую направлено рекламное сообщение. Использование в рекламных публикациях иноязычной лексики с ее богатейшим семантическим потенциалом может стать как уникальным инструментом, так и разрушительной «дубиной». Особенно, когда иностранные слова пишутся с ошибками, как в следующем примере:

Остается только догадываться, что авторы подразумевали под континентальным «дрейвом»: драйв или дрейф?

Невзирая на обилие людей, трудящихся над рекламой, конфузы, связанные с грамматическими и орфографическими ошибками, продолжают происходить в переводной рекламе. Приведем несколько примеров «ляпов» на баннерах:

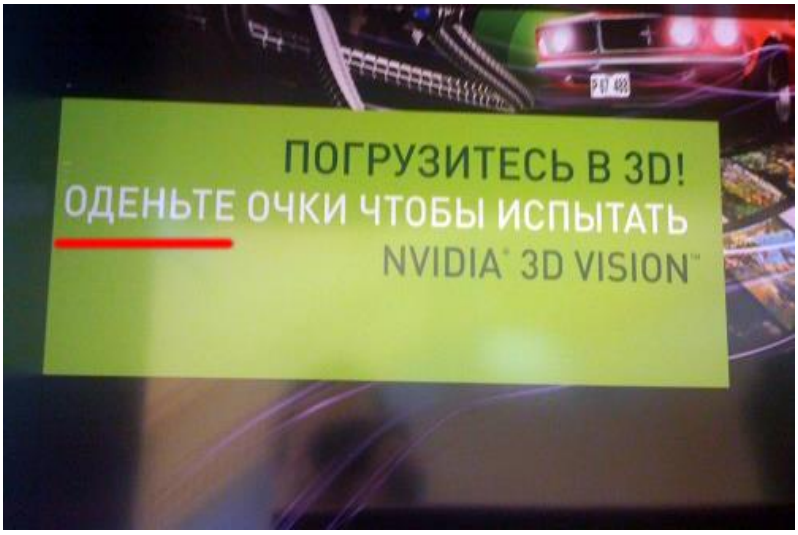

Nvidia «одевает». Фрагмент демо-стенда в одном из московских бизнес-центров

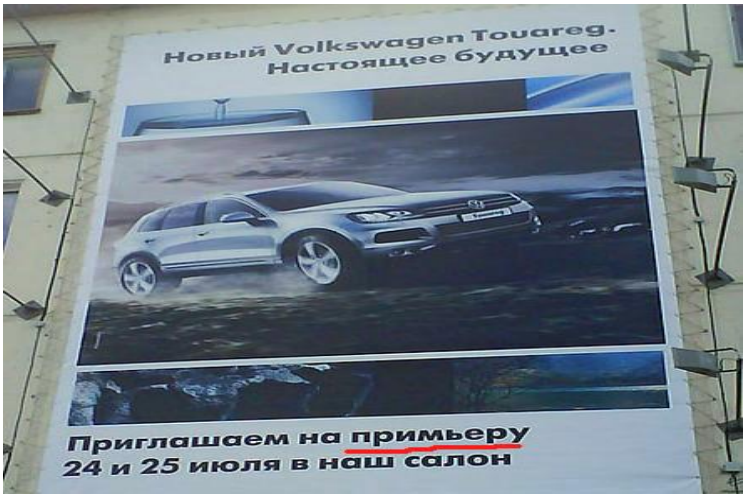

«Примьера» нового Volkswagen

«Счасливый» Данон

Фотография сделана в супермаркете: холодильник с йогуртами с надписью «осчасливь иммунитет». Реклама сразу отбивает желание покупать рекламируемую молочную продукцию.

В следующей рекламе замечена ошибка не в русском, а в английском языке, но пример все равно интересный: Слоган должен был звучать, как *Легко приехать, трудно уехать*, но слово *leave* было перепутано с *live*. Поэтому вышло, что в Ригу легко приехать, да только жить в ней очень трудно.

Выводы

Как известно, языковые (речевые) ошибки, погрешности и т.п. встречались и прежде. Очевидно, и в будущем масс-медиа не застрахованы от неверного слово- и формоупотребления, неправильного построения синтаксических конструкций, ошибок в ударении, произношении и других ошибок.

Список литературных источников

1 Kazakova O.M., Zımbulı A.E. Lıngvoetıka kak ınstrument mejkulturnoı kommunıkatsıı: predmet, zadachı, perspektıvy // «Iazyk, kultura, mejkulturnaıa kommunıkatsııa»: Materıaly II Mejdunarodnoı nauchno-praktıcheskoııa konferentsıı. – Hovd: Hovdskıı gosudarstvennyı unıversıtet. – S. 183 – 187

МРНТИ 77.03.11

А.А. Жилкайдарова, ст.преподаватель[1]
Д.С. Бойкова, магистрант[1]
Костанайский государственный университет им. А. Байтурсынова
110000 Костанай, Казахстан

Социальная политика государства в области физической культуры в дошкольных учреждениях

Түйіндеме. Бұл мақала Қазақстан Республикасының әлеуметтік саясатының мектепке дейінгі мекемелердегі дене шынықтыруды дамытуға әсерін бағалауға арналған.

Аннотация. Данная статья посвящена оценки влияния социальной политики государства Республики Казахстан на развитие физической культуры в дошкольных учреждениях.

Abstract. Conclusion - this article is devoted to assessing the impact of social policy of the Republic of Kazakhstan on the development of physical culture in preschool institutions.

Түйін сөздер: мемлекеттің әлеуметтік саясаты, дене шынықтыру, мектепке дейінгі жас, мектепке дейінгі мекемелер.

Ключевые слова: социальная политика государства, физическая культура, дошкольный возраст, дошкольные учреждения.

Keywords: social policy of the state, physical culture, preschool age, preschool institutions.

Введение

В современном мире спорт и здоровый образ жизни наряду с экономическим развитием находятся в числе ключевых показателей качества жизни граждан, рассматриваются и являются важным аспектом социальной занятости населения.

На основании Закона РК «О физической культуре и спорте» в 2001 году была разработана Государственная программа развития физической культуры и спорта в Республике Казахстан на 2001 - 2005 годы, где говорится, основным направлением развития физической культуры и спорта дошкольного возраста является жизненно необходимые двигательные навыки вырабатываются у детей в раннем возрасте, ребенок учится правильно ходить, си-

деть, стоять, выполнять простейшие физические упражнения, ориентироваться в пространстве, принимать закаливающие процедуры, вырабатывает привычку к ежедневным физкультурно - спортивным занятиям, являющимся основой здорового образа жизни[1].

Организация физического воспитания детей этого возраста требует проведения занятий с ними в дошкольных учреждениях и семье в эмоционально - игровой форме, как правило, на открытом воздухе, постоянного обновления их содержания.

В основе занятий физическими упражнениями должна быть разносторонняя физическая подготовка, повышающая функциональные возможности детей, развивающая все физические качества организма. Ведущие ученые в области педиатрии и физической культуры и спорта рекомендуют объем двигательной активности для этой возрастной группы не менее 10 - 12 часов в неделю.

Основными направлениями в решении этой задачи являются:

- создание материальной базы в учреждениях дошкольного образования и по месту жительства населения;
- разработка и внедрение учебных программ по физическому воспитанию в дошкольных учреждениях;
- разработка методических пособий и рекомендаций для родителей по физическому воспитанию детей дошкольного возраста в семье [1].

Объект и методика

Сфера физической культуры и спорта выступает в качестве одной из перспективных площадок, способствующих прочной социальной консолидации общества, независимо от возраста социального статуса, формированию нации единого будущего, системному воспитанию патриотизма [4].

В Концепции развития физической культуры и спорта Республики Казахстан до 2025 года использован опыт стран организации экономического сотрудничества и развития, направленный на продвижение политики, ориентированной на экономический рост и социальное благополучие граждан страны, повышение их качества жизни через реализацию мероприятий по развитию физической культуры и массового спорта [2].

Результаты исследований

Основными принципами государственной политики и правового регулирования отношений являются обеспечение права каждого человека на образование, недопустимость дискриминации в сфере образования, свобода выбора получения образования согласно склонностям и потребностям человека, создание условий для самореализации каждого человека, свободное развитие его способностей, включая предоставление права выбора форм получения образования, форм обучения, организации, осуществляющей образовательную деятельность, направленности образования в пределах, предоставленных системой образования.

Содержание образовательной области «Здоровье» направлено на:

-охрану и укрепление здоровья ребенка;

- формирование навыков безопасного поведения в быту, на улице, в условиях природы и обогащение двигательного опыта детей через совершенствование основных движений;
- совершенствование у воспитанников потребности в двигательной активности, используя творческие, познавательные и речевые способности [3].

Технологии здоровье сбережения в дошкольном учреждении:

1)утренняя гимнастика в спортивном зале, на улице, под музыку;

2)физкультурные занятия в традиционной и нетрадиционной форме;

3)занятия в бассейне;

4) спортивные развлечения;

5) спортивные мероприятия с родителями.

Для проведения занятий по физической культуре для детей с 2 до7 лет используются разнообразные формы:

- основными являются традиционные физкультурные занятия, на которых выделяют следующие задачи;

- обучение новым двигательным действиям;

- закрепление ранее освоенных двигательных действий;

- воспитание физических качеств [5].

Все вышеперечисленные технологии, разнообразные формы проведения физкультурных занятиях в дошкольных учреждениях разработаны с общеобразовательной учебной программой, нормативными правовыми актами Республики Казахстан в области дошкольного воспитания и обучения.

Выводы

В данной статье мы рассмотрели взаимодейвия социальной политики государства в области физической культуры в дошкольных учреждениях. И пришли к единому выводу, что на дошкольные образовательные учреждения в современных условиях развития нашего общества возлагаются очень ответственные социальные задачи - воспитывать и готовить к жизни то поколение людей, труд и талант, инициатива и творчество которых будут определять социально-экономический, научно-технический и нравственный прогресс нашего общества.

Социальная политика в образовании должна учитывать внешние и внутренние факторы, в том числе:

Внешние:

- основные тенденции современной экономики, основанной на компентентностном подходе в оценке кадров;

- формирование компетентного специалиста как постоянный процесс, выстраиваемый в соответствии с требованиями,

отвечающими на изменения не только в мировой экономике, но и в мире в целом.

Внутренние:

- расширение и развитие сектора образовательных услуг;

необходимость омоложения кадрового состава образовательных учреждений всех уровней;

- оптимизация бюджетной политики в образовании на основе программно-целевого управления;

- активизация инвестиционной деятельности в системе образования.

Список литературных источников

1 Gosudarstvennaya programma RK ot 12.03.2001 N 570

2 "Gosudarstvennaya programma razvitiya fizicheskoi kulturi i sporta v Respublike Kazahstan na 2001 _ 2005 godi"

3 Koncepciya razvitiya fizicheskoi kulturi i sporta Respubliki Kazahstan do 2025 goda Ukaz Prezidenta Respubliki Kazahstan ot 11 yanvarya 2016 goda № 168 «Ob utverjdenii Koncepcii razvitiya fizicheskoi kulturi i sporta Respubliki Kazahstan do 2025 goda» _s izmen i dopol. po sost. na 10.09.2019 g.

4 Gosudarstvennii obscheobyazatelnii standart doshkolnogo vospitaniya i obucheniya prikaz MON RK ot 31 oktyabrya 2018 goda №604,;

5 G.A.Aidasheva_ N.O.Pichugina_ Doshkolnaya pedagogika /— Izdatelstvo «Feniks»_ 2018_ s. 98.

6 S.V.Assaulova _Nacionalnii doklad o sostoyanii i razvitii obrazovaniya v Respublike Kazahstan. Kratkaya versiya. — Almati_ — 170 s.

7 Beisenbekova G.B._ Nurgalieva S.M._ Alimjanov E.M._ Bayarhuu M._ Minbaeva G.K. Znachenie obrazovatelnih programm dlya doshkolnih uchrejdenii Respubliki Kazahstan – 2017. – № 4_3. – S. 567_571.

ОБЩЕСТВЕННЫЕ НАУКИ, ИСТОРИЯ, ФИЛОСОФИЯ

МРНТИ 04.51.23

Р.К. Абдрахманова, кандидат философских наук, доцент[1]
[1]Костанайский инженерно-экономический университет им. М. Дулатова
110007, Костанай, Казахстан

Народ Казахстана: татарская диаспора

Түйіндеме. Мақалада Қазақстан Республикасы көп ұлтты мемлекет ретінде, татарлардың ел өміріндегі орны мен рөлі қарастырылады.

Аннотация. В статье рассмотрена Республики Казахстан как полиэтничное государство, место и роль татар в жизни страны.

Abstract. The article considers the Republic of Kazakhstan as a multi-ethnic state, the place and role of the Tatars in the life of the country.

Түйін сөздер: көп ұлтты мемлекет, этникалық топ, татар диаспорасы.
Ключевые слова: полиэтничное государство, этнической группы, татарская диаспора.
Key words: multi-ethnic state, ethnic group, Tatar diaspora.

Введение

В конце XX столетия в мире произошли значительные изменения в понимании и трактовке этногенеза и современного феномена национальной идентичности многих народов и этносов, компактно или дисперсно проживающих в различных регионах мира. Проблемы наций (этносов) и межнациональных отношений в новом тысячелетии вновь оказались в центре внимания политиков и научного сообщества. Это связано с тем, что современное общество вступило в эпоху глобализации, в условиях которой региональные и национальные особенности, казалось бы, должны раствориться в общем «плавильном котле» сложных международных отношений.

Таким образом, возникает угроза унификации этнических особенностей различных народов. Между тем, события, происходящие в современном мире, лишний раз подчеркивают сложность и неоднозначность этих процессов. «Всплеск национализма», о чем в последние десятилетия твердят этнологи и политологи, безусловно, свидетельствует об этом. Эта тенденция, несомненно, связана с стремлением различных народов сохранить свою идентичность и самостоятельность, вплоть до государственного суверенитета. Все это вновь заставляет ученых, политиков обратиться к феномену нации, ее истокам, искать глубинные корни этого явления.

Республика Казахстан как полиэтничное государство стремится к политической стабильности и межэтническому согласию. Для реализации этих целей в стране была создана и действует правовая база, ориентированная на гражданскую и политическую общность всех граждан, независимо от их этнической или конфессиональной принадлежности. Этот принцип лежит в основе казахстанской межэтнической политики, поэтому нам представляется актуальным изучение места и роли каждого этноса и, в частности, татар в жизни страны.

Объектом исследования является татары, как этнос, проживающий на территории Казахстана

Методикой исследования является контент-анализ, который трансформирует качественные факторы изучаемых источников в их количественные характеристики.

Результаты исследований

Название «татары», по мнению большого количества исследователей, имеет далекие домонгольские корни. Различают два понятия «татары»: первое, это название этнической группы, второе - собирательное название для группы племен. Так, долгое время татарами называли все тюркоязычные народы [1].

Татары как народ имеют достаточно различий, основанием для которых служит территория проживания, вероисповедание и даже внешний вид. В зависимости от места проживания в официальных документах татар упоминают как «казанских», «крымских», «литовских», «оренбургских», «сибирских», «тобольских», «барабинских», «тюменских», «томских», «ишимских». Но эти группы не имели каких-нибудь существенных отличий, т.е. не являлись отдельными племенами [2].

Общность, которую мы определяем как этническую, формируется на определенной территории. Здесь проживают люди, находящиеся между собой в определенных социально-экономических связях, говорящих на понимаемом языке, сохраняющих культурную специфику и осознающих себя отдельной самостоятельной группой. Татары как нация состоит из нескольких групп, а именно - волго-уральских, астраханских и сибирских татар. По целому ряду причин (многочисленности, социально-экономическому и культурному лидерству), волго-уральские татары считаются ядром татарской нации.

Каждый этнос имеет своё этническое ядро, компактно проживающее на территории рождения народа. Но есть и другие группы людей, по разным причинам, оказавшиеся вне территории своего народа - этнические диаспоры. Таким образом, диаспора – это национальное меньшинство, образованное на территории другого государства в результате миграции населения, вызванной различными условиями.

Формирования татарской диаспоры на территории Казахстана проходило в несколько этапов. После взятия Иваном Грозным Казанского ханства татары начали массово покидать свои земли. Первые представители татарской диаспоры поселились на территории Казахстана уже в конце XVI в. В результате насильственного крещения татар в XVII в. начался исход татар в казахские степи. Казахстан привлекал татар благожелательным отношением коренного населения, близостью его языка, единой верой с ним.

Первоначальными точками расселения татар во второй половине XVIII века был Уральск, с 1760 года царским правительством было разрешено заселение Иртышской линии, и татары устремляются в построенные на ней крепости Петропавловск и Семипалатинск. В конце следующего столетия в этих городах существовала развитая сеть татарских кварталов, мечетей, медресе и школ-мектебов. В 1862 году в Семипалатинске жили 6 тысяч человек, треть из них - татары. В 1915 году в Петропавловске было 65 тысяч жителей, 1/3 из которых также представляли татары. Потомки первых татарских переселенцев весь XIX век следовали дальше, вглубь казахской степи. Так возникли крупные диаспоры в Кокчетаве, Акмолинске, Павлодаре, Атбасаре [3]. Во второй половине XIX века часть татар из Семипалатинска и Петропавловска стали переселяться в город Верный (ныне Алматы).

После разрешения русскими властями торговли татарам, произошло увеличение купеческой прослойки среди татарского населения и усилилось их проникновение в Казахстан в XVIII в. В XIX - начале XX вв. происходило добровольное переселение татар на пограничные линии, практиковалась так же ссылка татар по «указу», позже осуществлялось переселение крестьян в ходе Столыпинской реформы.

В 20- 40-е гг. XX в. татарская диаспора Казахстана формировалась за счет притока населения из-за пределов республики, прибывших в ходе осуществления политики индустриализации и коллективизации и за счет депортации крымских татар. В послевоенное время притягательным мотивом для переселения татар стало бурное промышленное строительство в республике (горнорудные комбинаты Джамбула, Темиртау; угольные шахты Караганды). Освоение казахской целины так же способствовало массовому переселению татар из центральной части России.

Таким образом, процесс формирования татарской диаспоры на территории Казахстана происходил с разной интенсивностью и на протяжении нескольких веков.

Татарская диаспора в Республике Казахстан насчитывает около 202 тыс. татар и занимает в стране шестое место по численности. Татары представлены во всех 15 областях Казахстана.

Казахстанская татарская диаспора отличается многослойным характером: а) время расселения, б) места жительства. В различных областях Казахстана живут потомки казанских, уфимских и касимовских татар, мишар из бывших Нижегородской и Саратовской губерний. Часть татарской диаспоры Казахстана составляют репатрианты из Синьцзян - Уйгурского автономного района Китая. Их предки являются выходцами из различных регионов Российской империи, которые поселились в Китае по своей торговой и просветительской деятельности. Но все они составляют единую татарскую диаспору Казахстана.

Именно на казахской земле прошла творческая юность и становление Габдуллы Тукая как великого сына татарского народа, здесь жили и работали Латиф Хамиди, Ибрагим Салахов, Назиб Жиганов, Ришат и Муслим Абдуллины. Выдающийся казахский просветитель Абай Кунанбаев хорошо знал татарский язык, был знаком с татарской литературой. В зрелом возрасте Абай тесно общался с образованными татарами, которые обучали в аулах казахских детей и были распространителями просветительских идей Шахабутдина Маржани и Каюма Насыри.

Огромную роль в сохранении и всестороннем развитии татарской культуры в стране принадлежит, созданной в 1995 году по инициативе Первого Президента Республики Казахстан Н.А. Назарбаева Ассамблее народа Казахстана. Первоочередной задачей, которой является «возрождение, сохранение и развитие национальных культур, языков и традиций народа Казахстана».

В составе Ассамблеи народа Казахстана представители татарской диаспоры ведут большую работу по реализации не только своих интересов, но и интересов представителей всех народов и национальностей Республики. Стратегии внутреннего устройства нашей страны посвящена особенная дата - День единства народов Казахстана.

Новый шаг в сторону ещё большей консолидации народов Республики Казахстан был сделан в августе 2007 г. АНК стала не только внешним совещательным органом в стране. Представители Ассамблеи народа Казахстана, став депутатами Парламента Республики, могут теперь от имени Ассамблеи участвовать в обсуждении и принятии законов страны. Основным звеном малых Ассамблей являются национально-культурные центры (НКЦ).

Татарские и татаро-башкирские НКЦ впервые появились в республике в 1990 г. Сегодня насчитывается уже около 30 татарских и татаро-башкирских национально-культурных центров, объединенных в Ассоциацию «Идел».

25 апреля 2017 г. состоялась учредительная конференция по созданию объединенного Республиканского Общественного объединения «Казахстанский Конгресс татар и башкир». Основной миссией Казахстанского Конгресса татар и башкир является координация деятельности региональных татарских и башкирских общественных объединений, взаимодействие с государственными органами, исполнение гуманитарных, культурных и экономических программ, направленных на сохранение, развитие языка, культуры и традиций татарского и башкирского народов в Казахстане, укрепление межнационального согласия и укрепление единства казахстанского народа, связь с исторической родиной. Ассоциация «Идел» организует научно-практические конференции по проблемам сохранения татарской культуры, проводит республиканские Сабантуи, ежегодный музыкальный фестиваль «Мелодии Иртыша». В Уральске создан центр Габдуллы Тукая, который является научно-методическим центром изучения и пропаганды творчества поэта. Большое внимание уделяется сохранению музыкальных традиций и наследия татарского народа татарскими обществами Алматы. Здесь вышли книги по истории и быту казахстанских татар, издан сборник их песен. С широким размахом татары Казахстана отмечают национальный праздник Сабантуй. С 2014 г. на базе Евразийского национального университета им. Л.Н. Гумилева г. Астана действует научно-образовательный центра «Институт Каюма Насыри», входящий в сеть Центров Института Каюма Насыри. С 2016 г. вещает интернет-радио «Татар авазы», задачей которого является сохранение, популяризация и стимулирование творчества современных казахстанских поэтов и писателей, пишущих на татарском языке.

В интернет-пространстве действует сайт Казахстанского конгресса татар и башкир Представители татарских общественных объединений принимают участие во всех мероприятиях, проводимых Всемирным конгрессом татар (съезды Всемирного конгресса татар, Всемирные форумы татарской молодежи, Всемирные форумы татарских женщин, форумы «Деловые партнеры Татарстана» и др.).

В прошлом году в нашей столице прошли Дни татарстанского кино, а в марте 2019 года в Казани с успехом прошли Дни казахстанского кино и выставка "Великая степь: история и культура".

Выводы Эффективное решение вопросов межэтнического согласия стало возможным благодаря проводимой в Казахстане политике, направленной на сохранение политической и социально-экономической стабильности, создание условий для развития всех этносов, проживающих в нашей республике. Казахский и татарский народы объединяют не только родственные языки, единая религия, но и во многом общая культура и история в прошлом, настоящем и в будущем.

Список литературных источников

1 Axmetov R.A. Skïfterden tatarlarğa deyin. - Almatı, 2001.-78s.

2 Zakïrov R.Z. Özgermeli älemdegi tatarlar. XX - XXI ğasır basındağı étnosayasï tarïx twralı oçerkter - Qazan: Tatar kitap baspası, 2006. - 207 b.

3 Kamaljanova T. A. XVIII-XIX ğasırlardağı Şığıs Qazaqstan oblısınıñ tatar dïasporası. [Mätin] // Tarïx ğılımınıñ suraqtarı: ïntern materïaldarı. ğılımï konf. (Mäskew, 2012 jılğı qañtar). - M .: Baspa seriktesiñiz, 2012. -S. 18-21.

МРНТИ 10.01.45

А.Б. Акылбекова, жалпы заң пәндер кафедрасының аға оқытушысы, полиция майоры[1]

А.Б. Бузаканова, жалпы заң пәндер кафедрасының аға оқытушысы, полиция майоры[1]

[1]Қазақстан Республикасы ІІМ Ш.Қабылбаев атындағы Қостанай академиясы 110000, Қостанай, Қазақстан

Заң пәндерін оқытуда интерактивті және инновациялық нысандар мен әдістерді қолдану тәжірибесі

Түйіндеме. Қазақстан Республикасында ғылым мен білім беруді реформалау мен жаңғыртудың стратегиялық мақсаты – прогрессивті жаңалықтарға жәрдемдесу арқылы жоғары оқу орындарында тиімді инновациялық білім беру ортасын құру, оқытудың қазіргі заманғы технологиялары мен үлгілерін енгізу.

Аннотация. Стратегическая цель реформирования и модернизации науки и образования в Республике Казахстан – создание эффективной инновационной образовательной среды в высших учебных заведениях путем содействия прогрессивным новостям, внедрение современных технологий и моделей обучения.

Abstract. The strategic goal of reforming and modernizing science and education in the Republic of Kazakhstan is to create an effective innovative educational environment in higher education institutions by promoting progressive news, introducing modern technologies and learning models.

Түйін сөздер: бакалавр-заңгерлер, білім беру, интерактивті оқыту, инновациялар.

Ключевые слова: бакалавр-юристы, образование, интерактивное обучение, инновации..

Key words: bachelor-lawyers, education, interactive training, innovation.

Кіріспе

Қазіргі заманғы жоғары оқу орындарындағы білім беру процесі оқытудың қазіргі заманғы ақпараттық технологияларының мүмкіндіктерін ескере отырып жүзеге асырылуы және ғылыми білімді үнемі жаңартуға, кәсіби ұтқырлыққа және әлеуметтік-мәдени саладағы өзгерістерге тез бейімделуге, нарықтық экономика жағдайында еңбекті басқару мен ұйымдастыру жүйесіне қабілетті білімді, үйлесімді дамыған тұлғаны қалыптастыруға бағдарлануы тиіс.

Бакалавр-заңгерлер үшін басқа да көптеген гуманитарлық пәндер сияқты заң пәндерін оқытудың қазіргі заманғы әдістемесі оқытудың әртүрлі тәсілдерінің, тәсілдері мен құралдарының бай арсеналына ие, осы баяндамада шеңберінде біз оқыту әдістемелерін олардың жаңашылдығы, мақсаттылығын және қазіргі жағдайда пайдалану тиімділігі тұрғысынан қарастырамыз. Әдістемелердің ішінде бүгінгі білім беру нарығында ең сұранысқа ие интерактивті және инновациялық оқыту әдістері болып табылады.

Білім берудің шығармашылық компоненті айтарлықтай өсіп келе жатқандықтан, оқу процесінің барлық қатысушыларының рөлі жандандырылатындықтан, білім алушылардың шығармашылық-ізденушілік дербестігі нығаюда, қазіргі уақытта интерактивті оқыту тұжырымдамалары ерекше өзектілікке ие болды.

Мұндай оқыту кезінде білім алушы оқытушымен диалогқа қатысады, шығармашылық, мәселелік тапсырмаларды орындайды, аналитикалық және сыни ойлауды дамытатын сұрақтарға жауап береді, оқытушыға және басқа қатысушыларға сұрақтар қояды, яғни оқытушының білім алушылармен шығармашылық ынтымақтастығы жандандырылады (мәселелерді бірге шешеді, жағдайларды модельдейді, өз мінез-құлқын бағалайды).

Интерактивті әдістер туралы айтпас бұрын интерактивті оқыту туралы түсінікке ие болу керек. Интерактивті оқыту-бұл тәжірибе арқылы оқыту. Бұл оқытудың дәстүрлі оқытудан айтарлықтай айырмашылығы бар. Біріншіден, интерактивті оқыту процесі мыналарды қамтиды: қатысушылардың нақты тәжірибені бастан кешуі (бұл ойын, жаттығу, белгілі бір жағдайларды зерделеу болуы мүмкін); алынған тәжірибені ұғыну; жалпылау; тәжірибеде қолдану.

Объект және әдістемесі

Интерактивті оқытудың толық циклін нақты мысалда көрсету оңай: «тірі желі» жаттығу арқылы. Бұл жаттығу мазмұны неде? Сабақты өткізу барысында ойластырылған сызықтың бойымен (сызық, мысалы, оқу аудиториясының диагоналі бойынша жүруі мүмкін), талқыланған тақырып бойынша ұстанатындарға байланысты сапқа тұру ұсынылады. Сол кезде сол жақ «полюсте» - осы жағдайды жақтаушылар, оң жақ қарсыластар, ортасында күмәнданушылар. Топтын ішінен екі қатысушыны «бақылаушылар» ретінде таңдайды. Олардың міндеті барлық болып жатқан жағдайды, әсіресе сызық бойымен орын ауыстыруларды бекіту болды.

Зерттеу нәтижелері

Әр түрлі көзқарастар өкілдеріне кезек бойынша (әрқайсысына бір минуттан артық емес) өз сенімін қорғауға бір дәлел келтіру, ал қалған қатысушыларға - өз орнын бір немесе басқа полюске қарай (бір қадам немесе бірнеше қадам жасау), сөз сөйлеушілердің дәлелдері оларды қаншалықты сенгендігіне байланысты өзгерту ұсынылды. «Міндетті түрде ауысу» тапсырмасы жоқ, бірақ ойынға шынайы және толық қосылу қажеттілігі айтылады. Жаттығудан кейін талқылау керек.

Бірінші болып «бақылаушылар» сөз сөйлейді, олар сырттан көргендерді егжей-тегжейлі сипаттайды. Олар жиі олардың позициясын сақтау қаншалықты қиын болғанын, «ұрысқа түскісі келетіндігін» атап өтеді. Содан кейін қатысушыларға осы жаттығуды орындай отырып, не сезінгені туралы сұрақ қойылады. Жауаптар әдетте шынайы, ешкім бей-жай қалдырмайды. Кейбір қатысушылар өздерінің мінез-құлқы олар үшін күтпеген жағдай болғанын және көп нәрсені ойланғанын атап өтті. Келесі кезең алынған тәжірибені жинақтау. Бұл жерде өз пікірінің маңыздылығы туралы, егер ол ойластырылған және ойластырылған болса, әрбір позиция өмір сүруге және құрметтеуге құқығы бар деген сөздер

естілуі мүмкін. Оқытушы үшін жалпылау-өзін білім алушылардың орнына қою, оларды неге үйретуге болатынын, осы жаттығуды қандай оқу және тәрбиелік мақсаттар үшін пайдалануға болатынын білдіреді.

Бұл ретте жаттығуда білім алушылардың ақпаратты қабылдауының барлық үш арнасы қатыстырылды: визуалды (талқылау тақырыбы тақтада жазылған және қатысушылардың алдында әрдайым болады), аудиалды және кинестетикалық.

Мұндай сабақтар білім алушыларға бақылаушы мен тұтынушының әдеттегі рөлінен шыға отырып, қиын мәселелерді өз бетінше шешуге мүмкіндік береді; білім мен іс-әрекет тәжірибесін оқу жағдайынан нақты жағдайға көшіруге әлеуетті жоғары мүмкіндік береді.

Осылайша, интерактивті оқыту-бұл танымдық іс-әрекет түрі, оның мәні оқу үдерісін ұйымдастыруда, барлық оқушылар таным процесіне тартылған, олар не біледі және ойлайды деген рефлексия өткізуге мүмкіндігі бар. Мұндай қызмет нақты және болжамды мақсаттарды көздейді.

Оқытудың инновациялық формалары сондай-ақ ерекше назар аударуға тұрарлық, өйткені топта қажетті «инновациялық климатты» қамтамасыз етеді, білім алушылардың шығармашылық белсенділігі мен зерттеу бастамаларын дамытуға ықпал етеді, құқықтық білімді одан әрі ұғыну және дамыту, алған білімдерін тәжірибеде табысты қолдану үшін негіз қаланады. Білім беру үдерісіне инновациялық технологияларды енгізу күрделі ғылыми-зерттеу, кәсіби-қолданбалы және шығармашылық міндеттерді орындауға қабілетті жоғары білікті, бәсекеге қабілетті заңгерлер дайындауға көмектеседі.

Алайда, оқытудың инновациялық әдістері мен нысандарының мәселелерін баяндауға көшпес бұрын жоғары білімге қатысты «инновация» ұғымының мәнін ашып, кейбір бастапқы терминдердің мәнін нақтылау қажет.

Инновациялар – бұл ғылыми және білім беру қызметін, теория мен практиканы ұштастыруға, заманауи білімдерді біріктіруге және саралауға, тар бейінді мамандандыру бойынша мамандарды сапалы даярлауға негізделген және қазіргі заманғы оқу процесінің сапасы мен тиімділігін арттыруға, жаңғыртуға бағытталған қазіргі заманғы жоғары білім беруді дамытудағы жаңа перспективалы үрдістер, үдерістер мен тәсілдер.

Туынды инновациялық термині ғылыми-педагогикалық және әдістемелік әдебиеттегі көбінесе инновациялық әдіс, инновациялық әдістеме, инновациялық тәсіл, инновациялық технологиялар және т.б. терминологиялық сөз тіркестерінің құрамында қолданылады. Әдіс термині неғұрлым жалпы мағынада «белгілі бір операцияны орындаудың, қандай да бір мақсатқа жетудің амалын, тәсілін не тәсілдер жүйесін білдіреді. Алайда, қазіргі ғылымда оның үш мағынасы бар: жалпы методологиялық (әдіс шындықты, табиғи және қоғамдық құбылыстарды тану тәсілі ретінде), жалпы дидактикалық және өзіндік-әдістемелік (әдіс оқудың/оқытудың тәсілі/құралы ретінде). Соңғы екеуіне тоқталайық, өйткені олар жоғары мектептің әдістемелік тезаурусында базалық болып табылады.

Жалпы дидактикалық ұғым ретінде оқыту әдісін «Білім беру мақсаттарына қол жеткізуге, тұлғаны тәрбиелеу мен дамытуға бағытталған оқу процесі субъектілерінің бірлескен іс-әрекетінің амалдары мен тәсілдерінің жиынтығы» деп анықтауға болады» [16].

Әртүрлі пәндерді оқыту үшін әмбебап бола отырып, оқытушы мен білім алушының өзара іс-қимылының осы тәсілдері дәстүрлі түрде оқыту әдістеріне (көрсету, түсіндіру, жаттығуды ұйымдастыру, практиканы ұйымдастыру, түзету, бағалау) және оқу әдістеріне (танысу, ұғыну, жаттығуға қатысу, практика, өзін-өзі бағалау, өзін-өзі бақылау) сараланады. Мұндай бөлу іс-әрекет субъектісін есепке ала отырып жасалған: оқытушы қызметінің амалдары мен тәсілдері (кім оқытады) оқыту әдістері деп аталады; білім алушының тәсілдері мен әрекеттері оқу әдістері деп аталады. Бірақ бұл процесс, шын мәнінде, бірыңғай, жалпы шығармашылық процесс болып табылады, сондықтан да бұл бөлу шартты-теориялық сипатқа ие. Оқыту әдістерін басқа да белгілері бойынша жіктеуге болады: білім алушылардың оқу жұмыстарының түрлері бойынша (ауызша/жазбаша; аудиториялық/жеке/ аудиториядан тыс, жалпы (ұжымдық)/топтық/ жеке және т.б.); білім алу және дағдылар мен

іскерліктерді қалыптастыру көзі бойынша (дәріс, құжатты талдау, заңнамалық базамен жұмыс істеу, көрнекілік құралдарын пайдалану және т.б.), оқу процесінде білім алушылардың дербестік деңгейі мен сипаты бойынша (белсенді, интербелсенді, пассивті), тұрақтылық пен жаңашылдық деңгейі бойынша (дәстүрлі/классикалық, инновациялық/жаңа/жаңашылдық), авторлығы бойынша (өзіндік/авторлық, жалпы/дидактикалық) және т. б.

Алайда, оқытудың қазіргі әдістемесінде оқытудың пәрменді тәсіліне құрылған жіктеу неғұрлым қолайлы болды. Оған сәйкес а) оқу пәнін меңгеруді қамтамасыз ететін (сөздік, көзбен шолу, практикалық, репродуктивті, проблемалық-іздестіру, индуктивті, дедуктивті); ә) оқу-ғылыми қызметті ынталандыратын және уәждемелі (оқу дискуссиялары, проблемалық жағдайлар, іскерлік ойындар, шығармашылық тапсырмалар, іздеу және зерттеулер, эксперименттер, конкурстар, викториналар және т.б.); б) оқу іс-әрекетінде бақылау және өзін-өзі бақылау әдістері (сұрау, сынақ, емтихан, бақылау жұмысы, тест тапсырмалары, өзін-өзі бақылау сұрақтары және т.б.) әдістер бар.

Заң пәндерін оқыту тарихында юриспруденцияның дамуында қоғамның қажеттіліктеріне сәйкес туындаған және оның сипаты мен сол кезеңдегі даму деңгейіне сәйкес келетін ондаған оқыту әдістері белгілі. Мысалы, негізі оқыту әдісі Рим құқығының көздерін түсіндіру болған глоссаторлар деп аталатын Болон құқық мектебін еске түсіру жеткілікті. Глоссаторлар құқықтық ұғымдарды түсіндіріп, заң мәтінінің жолдары мен тармақтарының арасында немесе глоссарийлерде (түсіндірме сөздіктерде) түсініктемелер, түсіндірмелер, ескертулер (глоссалар) жасады [30].

Оқытудың интербелсенді және инновациялық әдістері түсінігі көп компонентті болып табылады, өйткені оқытудың жаңа және тиімді тәсілдерін (білім алу, беру және өңдеу) біріктіреді, олар оқу процесін қарқындату мен жаңғыртуға ықпал етеді, қатысушылардың шығармашылық көзқарасы мен жеке әлеуетін дамытады.

Осы пәнді оқытуда қолданылатын оқытудың ең тиімді әдістері –іскерлік (рөлдік) ойындарды қолдану.

Іскерлік (рөлдік) ойын. Оқу жұмысының ең танымал түрлерінің бірі, өйткені ол шығармашылыққа, жарысушылыққа, ұжымдық ынтымақтастыққа негізделген. Бірақ бұл әдістің тиімділігі оқытушы мен білім алушыларды алдын ала дайындау сапасымен анықталады.

Кез келген іскерлік ойынның негізгі мақсаты білім алушы қажетті кәсіби әрекеттерді орындауы, алған білімін дұрыс қолдануы, клиенттермен, әріптестерімен жұмыс істеу дағдыларын көрсетуі, сондай-ақ нормативтік құжаттармен жұмыс істей білуі тиіс нақты жағдайға барынша жақын жағдайды жасау болып табылады.

Осылайша автор пайдаланатын оқытудың интербелсенді әдістерінің арасында іскерлік ойындар әдісі ажыратылады [40]. Заң бейініндегі ЖОО-дағы және заң факультеттеріндегі іскерлік ойын – бұл студенттердің болашақ кәсіби қызмет жағдайында мүмкін болатын әртүрлі жағдайларда әртүрлі рөлдерді импровизациялауы.

Білім беру үдерісінде қолданылатын іскерлік ойындар білім алушыларды оқиғаларды бағалауға, оларды болжауға, шешім қабылдауға, нәтижені болжауға үйретеді. Іскерлік ойын – бұл «реалити-қойылым», онда оқытушының ойын ұжымымен өзара іс-қимылы жағдайында нақты практикалық жағдайдың кейбір аспектілері ұсынылған. Ойын барысында алдын ала жоспарланған немесе ойын барысында жасалған кедергілер (құқықтық, ұйымдастырушылық, ақпараттық) пайда болады. Мұндай динамикалық жағдайда іскерлік ойынның жағдайлық міндеттен айырмашылығы болады.

Осы сабақтардың мақсаты: 1) базалық және мамандану пәндері бойынша білім алушылардың білім деңгейін тексеру және бұрын алған теориялық білімдерін бекіту; 2) нормативтік материалмен, іс жүргізу құжаттарының үлгілерімен, ғылыми және анықтамалық әдебиеттермен жұмыс істеу іскерліктері мен дағдыларын қалыптастыру, осы жағдай бойынша іс-қимылдарды жоспарлау; 3) практикалық жағдайларды шешуде білім

алушылардың іскерліктері мен дағдыларын жетілдіру, пайымдауда қағидаттылық пен батылдықты қалыптастыру, өзіне сын көзбен қараушылық. Аудитория алдында сөз сөйлеу дағдыларын қалыптастыру, жедел-тергеу жағдайын үлгілеуші жағдайларда теориялық білімді қолдану.

Интербелсенді оқыту технологиялары өте көп. Әрбір оқытушы оқу тобымен жұмыстың жаңа формаларын өз бетінше ойлап табуы мүмкін. Оқу сабақтарында жұппен жұмысты жиі қолданады, онда білім алушылар бір-біріне сұрақтар қойып, оларға жауап беруді үйренеді. Оқу сабақтарын өткізу кезінде біз «Шешім ағашы» сияқты жұмыс түрлерін қолданамыз, онда білім алушылар 3 немесе 4 топқа бірдей санмен бөлінеді. Әр топ мәселені талқылап, өзінің «ағашында» (ватман парағы) жазба жасайды, содан кейін топтар орындарымен ауысып, көршілерінің ағаштарына өз идеяларын қосады.

Заң факультетінің оқу үдерісінде қарастырылған әдістерден, әдіс-тәсілдерден және жұмыс түрлерінен басқа, мамандарды шақырып пікірталастар жүргізу; берілген тақырыпқа көпшілік алдында сөз сөйлеу (импровизация), куәдан жауап алу арқылы оқиғалар барысын қайта құру дағдысын жаттықтыру (қайта құру); қандай да бір процесті оның қалаған нәтижеге немесе берілген параметрлерге сәйкестігін анықтау мақсатында мақсатты бақылау (мониторинг); жағдайды талдау және диагностикалау; олардың негізінде – болжау; түсіндіру (оның барлық түрлерінде) және шолу жасау (құқықтық нормаларға, оқиғаларға және т.б.); қатысушылардың әрекеттерін бағалау (немесе өзін-өзі бағалау); қателерді, коллизияларды, казустарды және т. б. талдау тиімді.

Қорытынды

Тәжірибе көрсеткендей, аудиторлық және аудиториядан тыс жұмыстың синтезіне негізделген жұмыс түрлері жоғары өнімді және перспективалы болып табылады [45-47]. Олар кәсіби шеберлік пен дағдыларды қалыптастыруға ықпал етіп қана қоймай, сонымен қатар болашақ заңгердің белсенді азаматтық ұстанымын (мысалы, эксперименталды және шығармашылық зертханалардың, ғылыми-зерттеу орталықтарының, қоғамдық ұйымдардың, жас заңгерлер бірлестіктерінің жаңашыл нысандары және т.б.) меңгертеді. Түрлі кәсіби байқаулар мен жарыстар да (мысалы, құқық білгірлерінің конкурсы, заңдық брейн-ринг; ритор жарыстары, сот дебаттары бойынша халықаралық конкурстар, парламенттік немесе теледебаттар және т.б.) ынталандыру сипатына ие.

Оқытудың интербелсенді және инновациялық түрлері мен әдістерін қолданылатын оқу үдерісінде оның барлық құралдары мен тетіктерін қолдана отырып педагогикалық қызметтің қатысушысы ретіндегі сабақ берудің өзгеруі қарастырылып қана қоймай, сонымен қатар оның мақсаттық ұстанымдары мен құндылық бағдарлары, яғни болашаққа бағытталу; педагог пен студенттің арасындағы қарым-қатынастарының жаңа типін құру (бұл қарым-қатынастар мәжбүрлеу және бағындыру сипатынан айырылып, ынтымақтастық, тең әрекеттестік, өзара реттеу, өзара көмек сипатына ие болады) айтарлықтай қайта қарастырылады.

Заң бейініндегі ЖОО-да және Қазақстан Республикасының жоғары оқу орындарының заң факультеттерінде инновациялық ғылыми-білім беру ортасын құру оқу, оқу-әдістемелік және ғылыми-зерттеу жұмыстарын, теорияны практикамен, оқытудың дәстүрлі әдістерін интербелсенді және инновациялық нысандар мен әдістермен оңтайлы және тиімді үйлестіру арқылы оқытудың нысандарын, әдістері мен мазмұнын сапалы қайта қарауды, даярлаудың тиісті бейіндері (бейінді мамандану) бойынша заңгер-бакалаврларды сапалы даярлауды көздейді, бұл білім беру процесінің икемділігі мен көпжоспарлығын, әмбебаптығы мен тиімділігін қамтамасыз етуге мүмкіндік береді.

МРНТИ 16.21

Г.Д. Жандарбекова, Жалпы білім беретін пәндер кафедрасы,
оқытушы, экономика ғылымдарының магистрі[1]
[1]М. Дулатов атындағы Қостанай инженерлік-экономикалық университеті,
110000 Қостанай, Қазақстан

Әбу Насыр Әль-Фарабидың философиялық көзқарастары

Аңдатпа: Мақалада ғұлама, ойшыл Әбу-Насырдың өмірі мен философиялық көзқарастарына терең шолу жасалады.

Аннотация: В статье представлен подробный обзор жизненных и философских взглядов великого мыслителя Абу Насира.

Annotation: The article provides a detailed overview of the life and philosophical views of the great thinker Abu Nasir.

Тірек сөздер: Өміршең, тарих, билеуші, әділдік, трактат, мұрагер, логика, ғылым, гуманизм, прогресс, әлеуметтік, ойшыл, шығармашылық, философия, математика, құбылыс, матеиализм.

Ключевые слова: Жизнеспособный, история, правитель, справедливость, трактат, наследник, логика, наука, гуманизм, прогресс, социальный, мыслитель, творчество, философия, математика, феномен, материализм.

Keywords: Viable, history, ruler, justice, treatise, heir, logic, science, humanism, progress, social, thinker, creativity, philosophy, mathematics, phenomenon, materialism.

Кіріспе

Биыл еліміздің әйгілі ғұлама, ойшылы, Аристотельден кейінгі екінші ұстаз Әбу Насыр Мұхаммед ибн Мухаммад ибн Тархан ибн Узлаг әл-Фарабидің туғанына 1150 жыл толып отыр. Сонау ғасырлар желісінен тарихха аты сіңген ғұламаның аты, еңбектері бүгінгі таңға дейін өзінің өміршеңдігін жоғалтқан емес. Оның өмір жолы мен еңбектеріне тоқталатын болсақ орта ғасырлық мұсылман шығысында 870 жылы Арыс өзені құятын Сырдарияда орналасқан Фарабада дүниеге келген. Сырдария бассейні-Қазақстан тарихында Мысырға арналған Нил, Месопотамияға арналған Жолбарыс және Евфрат сияқты рөл атқарған ежелгі өркениеттің бесігі.

Әл-Фарабидің жас кездерінде, әлемнің өткір және жаңашыл тұстарында саяхатқа аттанады. Ол өмірінің көптеген жылдарын Багдадта - халифаттың саяси және мәдени орталығында өткізеді. Бұл жерде ол өз білімін толықтырып, көрнекті ғалымдармен байланысқа кіреді және эрудицияның, ойдың күші мен Ұлы сипатының арқасында олардың арасында алғашқы орын алады. Бірақ догматикалық көңіл-күйдегі құдайларда қызғанышпен аралас оған жеке жеккөрушілік пайда болады, ал ең бастысы-нақты нәрселерді тануға және жер бетіндегі бақытқа қол жеткізуді іздестіруге бағытталған оның ой-пікірінің бүкіл құрылысына оппозиция. Ақыр соңында Әл-Фараби бұл "әлем қаласынан" кетуге мәжбүр болды [1.72].

Объект және әдістемесі

Бағдад және оның әл-Фарабидің рухани дамуындағы рөлі мынадай. Біріншіден, бұл қарқынды мәдени өмірдің орталығы болды. Бұл әртүрлі мәдени дәстүрлер мен әсер етуші күштердің қиылысы болатын.

Лингвистикалық наным-сенімдер, иудаизм, христиан (несториандар мен монофизиттерге қарсы), ислам және әр түрлі ұлттардың мәдениеттері идеяларға қарсы тұруға, оларды тегістеуге және жергілікті этникалық ұлттың өсуіне серпін берді. Бірақ, оның айтуынша, жақсылық пен жамандықтың қарама-қарсылығы бұрынғыдан гөрі күшті. Бағдат сол кездегі зиялылар үшін Мекке болған. Олар өз күштерін «сынап көрді», мектептер құрды, бақталастарға кірісті, жетістікке жетті, қуғынға ұшырады, көтеріліп, қорланды. Дәл осы жерде несториандар ойнаған әйгілі аудармашылар мектебі маңызды рөл атқарды. Олар Платон, Аристотель, Галена, Евклидтің шығармаларын аударып, түсініктеме берді. Үндістанның мәдени жетістіктерін дамытудың параллель процесін жасады.

Зерттеу нәтижелері

Мұндай жұмыс тәуелсіз шығармашылық белсенділікті де ынталандырды. Бағдадтағы әл-Фарабидің тәлімгерлері Иоганн Ибн Хайлан мен ежелгі араб мәтіндерінің әйгілі

аудармашысы Абу Бишр Матта екені белгілі. Әл-Фараби Аристотель мұрасын ұстаздан шәкірттерге ұрпақтан ұрпаққа беру арқылы Джон ибн Хейлан туралы өмірлік дәстүр туралы білетін адам туралы айтты. Абу Бишр Матта логика пәнінен сабақ берді. Бірақ, ортағасырлық дереккөздердің айтуы бойынша, оқушы мұғалімнен тез озды. Бағдадтағы әл-Фарабидің ежелгі ілімдерінен туындайтын бір жағдай: ол «екінші талдаушы» Аристотельмен танысу мүмкіндігіне ие болды, оны теориялық негізделген несториандар «жасыруға», жасыруға тырысқан [1.186].

Ізгі қалаларда барлық тұрғындар үшін шынайы бақытқа қол жеткізуге ұмтылады, жақсылық пен әділдік үстем болады, әділетсіздік пен зұлымдықты айыптайды. Фарабидің мейірімді қалаларына билеушілері мен тұрғындары шынайы бақыт туралы түсініктері жоқ және оған ұмтылмайды, тек ден саулығына, рахаты мен байлығына ғана көңіл бөледі.

"Мемлекет қайраткері афоризмдері"кітабы. Бұл-ежелгі [ойшылдардың] қаланы қалай басқаруға, олардың өсіп-өркендеуіне және өмір сүруінің жақсаруына жәрдемдесетін және оларды бақыт жолына қалай бағыттайтынына қатысты көптеген негіздерді қамтитын жекелеген афоризмдер.

Жан саулығы-оның өзі және оның бөліктерінің жағдайы әрдайым игілікті іс-әрекеттер, жақсы істер және тамаша іс-әрекеттер жасалатын болады. Ал жан ауруы-оның өзі және оның бөліктерінің жағдайы, өйткені үнемі жаман әрекеттер, ұсақ-түйек істер және т.б. әрекеттер жасалады. Деннің саулығы оның өзінің және бөліктерінің жай-күйі өзінің іс-қимылдарын ең толық және мінсіз, дене және оның бөліктері, жақсы немесе жаман болып табылатындығына қарамастан жасайды. Сол себепті, жан дененің немесе оның бөліктерінің көмегімен жүзеге асырылатын іс-қимылдарын жасамайтын, не оларды осы жағдайға қарағанда аз дәрежеде немесе оған тән емес [2.215].

Адам мейірімді іс-әрекеттер мен тамаша әрекеттер жасайтын жан-дүниелік қасиеттер мейірімді болып табылады, ал адам денесін емдейтін дәрігерсіз, қылау іс-әрекеттерін жасайтындар барлық денені, оның бөліктерін және олардың жалпы денеге деген қатынасын білу қажет; денені және оның әр бөлігін зақымдауы мүмкін ауруларды, олар қай жерден және қандай себептерден; оларды қалай жою керек және денеде болатын дене мен оның бөліктерінің қандай күй-жай-күйлері кезінде, мінсіз және толық болып табылады. Сондай-ақ, мемлекеттік қайраткер немесе жандарды емдейтін билеуші бүкіл жан, оның бөліктерін, кемшіліктері мен кемшіліктерін білу қажет.

Бақытты жолды көрсету" трактаты. Бақыт-әрбір адам ұмтылатын мақсат, өйткені ол кемелдік. Мұны түсіндіру артық сөздерді қажет етпейді, өйткені бұл өте танымал нәрсе.

Кез келген кемелділік-адам ұмтылатын мақсат, өйткені ол игілік болып табылады және бұл күмәнсіз, жақсырақ. Өйткені, қолайлы игіліктерге ұмтылатын мақсаттар көп болғандықтан, бақыт қолайлы игіліктердің ең пайдалы болып табылады.

Анық, бақыт ішінде игіліктер болып табылады ең көп игілік, оның қалаулы заттардың ең жетілген мақсатында, оған ұмтылады адам. Артықшылық беретін игіліктер басқа мақсатқа жету үшін (мысалы, математика, дәрі қабылдау) немесе олар үшін сайланады. Олар үшін қалайтын игіліктер басқа нәрсе үшін қалайтындарға қарағанда артықшылық беруге лайық екені анық. Бірақ солай болады: ол үшін артықшылық беретін нәрсе басқа нәрсе үшін де артықшылық. Біз көріп отырғанымыздай, бақытқа жеткенде, біз басқа мақсатқа ұмтылуға мүлдем мұқтаж емеспіз, бұл бақыт өзін өзі үшін және басқа нәрсе үшін ешқашан артық көреді . Демек, бақыт-ең қолайлы, ең үлкен және ең мінсіз игіліктер.

Сонымен қатар, біз бақытқа қол жеткізгенімізді көріп отырмыз. Және бұл, ең алдымен, өзін-өзі қамтамасыз ету керек.

Бұл ой әрбір адамның бақыты оның көрінісі сияқты екенін көрсетеді. Кейбіреулер байлықты бақытты деп санайды, басқалары [бірдеңе] досынан бақыт көреді, және әркім оның абсолюттік Бақыт туралы түсінігі және ең қолайлы әрі ең үлкен немесе мінсіз игілігі бар екеніне сенімді.

Алла Тағала: "Аллаh Тағаланың елшісі (Аллаhтың оған игілігі мен сәлемі болсын) былай деді:" Аллаhтың елшісі (Аллаhтың оған игілігі мен сәлемі болсын): "Аллаhтың елшісі (Аллаhтың оған игілігі мен сәлемі болсын):" Аллаhтың елшісі (Аллаhтың оған игілігі мен сәлемі болсын), Аллаhтың оған игілігі мен сәлемі болсын! [3.85].

Бастау үшін айталық, бұл мән-жайлар орын алатын адам өміріндегі бөлінеді болмайтын әкеп соғады мақтау мен ұялту, және осындай, олар әкеп соғады мақтау немесе ұялту.

Адам өзіне немесе мақтауға, немесе қорлауға әкелуі мүмкін жағдайларда бақытқа жете алмайды. Ол өзіне мақтану мен мінажат етуге әкеп соқтыратын мән-жайлар жиынтығында

"Мейірімді қала тұрғындарының көзқарасы туралы ТРАКТАТ" (араб. Китаб 'ара' 'елшісінен мен ахл ал-мадйна әл-фадила) — бір негізгі шығармаларының ал-Фарабй, аяқталмаған в 948 (каз. пер. в изд.: Әл-Фараби Атындағы Қазұу. Философиялық трактаттар. Алма-Ата, 1970). 942 мәтіннің бірінші нұсқасы "Китаб ас-сийас ал-маданпйа" — "Азаматтық саясат" (орыс. көш.: Әл-Фараби. Социально-этические трактаты. Алма-Ата, 1973). Ал-Фарабидің әлемге, қоғамға және адамға деген көзқарасының жүйелендірілген баяндалуын білдіреді, алайда философиямен таныс емес-осы жерден баяндаудың пропедевтикалық стилі және ұсынылған ережелерді педантикалық бөліп көрсететін құрылым [3.97].

Қорытынды

Белгілі бір теорияның мәні, мағынасы объективті түрде өлшенеді, ол дамудағы және оның жақтаушысы және мұрагері кім екенін, ал кім оның сыншысы және жауы ретінде әрекет етеді. Теологияның заманауи қорғаушылары Философия тарихындағы материализм кездейсоқ құбылыс болғанын дәлелдеуге ұмтылады,бұл әсіресе Орта ғасыр кезеңінде айқын көрінеді.

Ортағасырлық философияның жоғары даму пункті ретінде Аквинский Фомасы ілімі қарастырылады. Г. Лей Фоманың өзі де, оның қазіргі ізбасарлары да "арабтардан" қарыз алудың өшуін көрсетеді. Аристотельдің "жаны туралы" трактатына Аква Фомасының түсіндірмелерінің мәтіні Ибн Рушдтың тиісті мәтінімен толық дерлік сәйкес келеді, бірақ соңғысының аты тек бір рет айтылады.

Осы тұрғыдан олар Шығыстың алдыңғы қатарлы ойшылдарының шығармашылығында философиялық материализм элементтерінің пайда болуы мен дамуы өшеді. Ортағасырлық еуропалық философияның материалистік бағытында Сигер Брабантский (Франция), Роджер Бэкон (Англия), Мейстер Эккарт (Германия) еңбектерінде араб-мұсылман мәдениетінің ұлы ағартушыларының идеялары дауысты тапты. Орта ғасырлардағы антифеодалдық қозғалыстар идеологиялық тұрғыдан жалпы ақыл туралы ілімге ұмтылды. Тіпті Яна Густың феодалдық шіркеуге қарсы практикалық күреспен тығыз байланысты ілімінде Әл-Фараби мен Ибн Рушдадан келе жатқан дәстүрді анықтауға болады.

"Мұсылмандардың философиялық мектебінің Әл-Фараби орны" (Париж, 1936) кітабында әл-Фарабидің таным теориясының мәселелерін егжей-тегжейлі талдау жасалды. Американдық зерттеуші Н. Решер "Араб логикасының дамуы" (1964) кітабында Әбу Наср әл-Фарабидің логикалық ғылымға қосқан үлесіне тоқтайды.Әл-Фарабидің барлық еңбектерімен жұртшылықты толық таныстыру және оның мәдениет тарихына қосқан үлесін бағалау үшін алғышарттар жасалды.

Ұлы ғалым-энциклопедистті еске алу халықаралық ауқымда өткеннің мәдени мұрасын әлеуметтік прогресс үшін, гуманизм үшін күрестің маңызды буыны ретінде игеру қажеттілігінің куәсі болып табылады.

Оннан астам ғасырлар ажыратады бізге дәуірінде Әл-Фараби атындағы қазұу. Осы уақыт ішінде адамзат білімнің барлық салаларында үлкен жетістіктерге қол жеткізді, бірақ ақиқатқа жол салғандарды әрқашан есте сақтау керек. Олар бүгінгі күннің сұрауларына жауап бермесе де, олар кірпіштерді қазіргі заманғы мәдениет салынған іргетасқа салған.

Пайдаланылған әдебиеттер тізімі

1 A.Kobzhov. Al-Farabi, Almaty, 1971.
2 Al-Farabi. Filosofialyk traktattar, Almaty, 1973.
3 Al-Farabi. Aleumettik-etikalyk traktattar. Almaty, 1975.
4 Әл-Фараби. Трактаты о музыке и поэзии. Алматы, 1974.

МРНТИ 17.01.17

Б. Кәрібозұлы, Қазақстанның еңбек сіңірген қайраткері, фил.ғ.д., профессор, «Қорқыттану және өлке тарихы» ғылыми-зерттеу институтының директоры[1]
Ж.Б. Сагнадинова, Қазақ тілі мен әдебиеті және журналистика кафедрасының II курс магистранты[1]
[1]Қорқыт Ата атындағы Қызылорда мемлекеттік университеті, 120000 Қызылорда қ., Қазақстан Республикасы

Қазақ әдебиетіндегі модернизм көрінісі

Түйіндеме. Мақалада модернистік ағымның қалыптасуы, шетел әдебиетінде дамуы және алғаш қазақ әдебиетіндегі көріністері қарастырылған. Модернистік ағымның басқа ағымдардан айырмашылығы, ерекшелігі талқыланады. Модерн мен постмодерннің өзара ерекшеліктері зерттеуші ғалымдардың еңбектерінен анықталып, бір арнаға тоғыстырылды.

Қазақ әдебиетіндегі модернистік бағыттың бастауы қарастырылды. Ертеректе қалыптасып, өркенін жайған бұл бағыттың қайнар көзі қазақ әдебиетінде – Мұхтар Әуезов, Жүсіпбек Аймауытов, Мағжан Жұмабаев шығармаларынан көрініс табатыны дәлелденді. Майталман жазушы Төлен Әбдіковтің кесек туындыларының бірі - «Ақиқат» повесіне талдау жасалынып, сол шығармадағы модернистік көріністер сараланды.

Аннотация. В статье рассматриваются формирование модернистского потока, развитие зарубежной литературы и ее отражение в казахской литературе. В отличие от других стилей обсуждаются особенности модернистского потока. Особенности модерна и постмодерна были определены в трудах ученых-исследователей и сфокусированы на одном канале.

Рассматривались основные направления модернизации в казахской литературе. Доказано, что ранее сформировавшиеся вопросы модернизации находят отражение в произведениях Мухтара Ауэзова, Жусупбека Аймауытова, Магжана Жумабаева. Был проведен анализ повести «Ақиқат» - одного из произведений великого писателя Толена Абдикова, проанализированы модернистские сцены в этом произведении.

Abstract. The article discusses the formation of the modernist stream, the development of foreign literature and its reflection in the Kazakh literature. In contrast to other styles, the features of the modernist flow are discussed. The features of modernity and postmodernism were defined in the works of researchers and focused on a single channel.

The main directions of modernization in the Kazakh literature were considered. It is proved that previously formed issues of modernization are reflected in the works of Mukhtar Auezov, Zhusupbek Aymauytov, Magzhan Zhumabayev. The analysis of the story «Akikat», one of the works of the great writer Tolen Abdikov, was carried out, and the modernist scenes in this work were analyzed.

Түйін сөздер: Модернизм, идеалды әлем, ақыл-ой, сана, Төлен Әбдіков, жалғыздық сарыны, тың бағыт, Жаратушы.

Ключевые слова: Модернизация, идеальный мир, разум, сознание, Толен Абдиков, мотивы одиночества, новые направление, Создатель.

Keywords: Modernization, ideal world, mind, consciousness, Tolen Abdikov, motives of loneliness, new direction, God.

Кіріспе

Модернизм (франц. «жаңа», «қазіргі») – жалғыздық сарыны, пенденің қоршаған ортамен қарама-қайшылығы, тоқтамас арынды заманның технократиялық болмысынан сескену, рухани ізгіліктердің тапшылығынан зардап тарту стихиясы көрініс табатын Еуропадан келген бағыт. Өрісін философиядан алған бұл бағыттың әдебиетке келуі тегін емес. Саз өнері, мүсін өнері, сөз өнерінің де бастауы бір өнерге тірелетіні анық.

Модернизм – өнер қайраткерлерінің әлемдік қақтығыстарға, адамзат дамуындағы дағдарыстарға деген көзқарастарын білдірді. Ең алдымен, «modern» сөзі «қазіргі (жаңа) кезең» деген мағынаны білдіреді. Оның екі мәндік мағынасы бар: біріншісі қазіргі кезең «қазіргі кезең талабына сай», екіншісі модернге, яғни модернизмге. Өз кезегінде «модерн» терминімен мәдени құбылыстардың ауқымды тобы белгіленді. Тар мағынада, «модерн» ұғымы деп XIX ғ.-XX ғ. басындағы көркем-әдебиеттік қозғалыс түсінілді. Ал кең мағынада «модерн» ұғымы Жаңа заман (Modernity) деп аталған белгілі бір дәуірге сәйкес келген тарихи кезеңді айқындайды. Бұл дәуір Антикалық және Ортағасыр дәуірінен кейін келді. Осы екі дәуірдің жиынтығы «Pre-modernity» (предмодерн) деп аталады. Модерн тарихи дәуір ретінде модернизм деп аталған ерекше философиялық және ғылыми көзқараспен сипатталады. Өкілдері – Бэкон, Декарт, Ньютон, Гегель, Маркс және т.б. Бұл көзқарастың негізгі идеясы – адамның ақыл-ойының әлемді нақты объективті заңдылықтарға бағынатын, біртұтас жүйе деп қарастыру мүмкіндігіне деген сенім, сондай-ақ табиғат пен қоғамның негізгі заңдылықтарын табу тарихи прогреске әсер етіп қана қоймайды, сонымен бірге әлемді соған сәйкес қайта құруға мүмкіндік береді деген сенім. Осылайша, модернизм өзінің теориясында адам абсолюттік білімге жетеді және жүзеге асырады дегенді атап көрсетті (Жарылғапов,2015: 8).

Жоғарыда атап өткеніміздей, модернизм алғаш Еуропа, кейін Ресей әдебиетінің өкілдері еңбектерінен белең алды. Қазақ әдебиеттануында модернистік бағытта қалам тербеген жазушылардың бастауын Бақытжан Майтанов ертеректен қозғайды. Ол: «Сәл ертерек дәуірге көз салсақ, модернизм мен постмодернизмге хас мәтін құрамының байлығы мен әркелкілігі Мұхтар Әуезовтің «Қорғансыздың күні», «Жетім», «Бүркіт аңшылығының суреттері», Жүсіпбек Аймауытовтың «Елес», Мағжан Жұмабаевтың «Шолпанның күнәсі», Саттар Ерубаевтың «Менің құрдастарым», Сәкен Сейфуллиннің «Біздің тұрмыс» шығармаларынан мол аңғарылады. Аталған туындылардағы интертекст, реминисценция, аллюзия көріністері өмір шындығын қалыптағы реалистік баяндаудан гөрі оны қабылдаушы субъектімен арақатынаста, жан-жақты танытуда зор нарративтік роль атқарды. Модернистік прозада шарықтап дамыған сана ағымын суреттеу өнері Мұхтар Әуезов, Жүсіпбек Аймауытов, Мағжан Жұмабаев мәтіндерінде ұлттық дәстүр сілемдерін қалыптастырды», – деген маңызды тұжырым жасайды (Майтанов,2004: 8).

Объект және әдістемесі

Модернистік туындыларда ең алдымен қозғалатын түйткіл туынды – үлкен әлем мен сол әлемдегі кішкентай адам бейнесі. Үлкен әлемдегі кішкене бөлшек адамның іс-әрекеті, әлемді қабылдаудағы өзгеше көзқарасы. Осы жөнінде орыс зерттеушісі Н.А.Нагорная «модернизмде суреткер идеалды әлем мен реалды әлемнің арасындағы қақтығыстың зардабын тартады» дейді (Нагорная, 2003: 191). Дегенмен, модернист қаламгерлердің еңбектеріне үңілсек, олар әрбір сезім сәтін табиғатпен астастыру, не болмаса өзге де көркемдегіш амалдарды қабылдамай, өмірді қалай бар сол күйінде жеткізетіндігі.

Зерттеу нәтижелері

Шынайы әлем мен суреткер ойындағы әлем бейнесін тоғыстырып, қоршаған алпауыт ғаламдағы адамның жалғыздық қасіреті туралы шығармасында тиек ететін жазушы – Төлен Әбдіков. «Парасат майданы», «Тозақ оттары жымыңдайды», «Оң қол», «Ақиқат» және т.б. кез келген туындысын алып қарайтын болсақ, әлем әдебиетіндегі модернистер қозғаған сана бөлшектенуі, сана астарындағы инстинкт, адам мен қоғам арасындағы, жеке тұлғаның өз ішіндегі модернизм көріністерін аңғаруға болады.

Біз талдайтын кесек туынды – «Ақиқат» повесі. Телепаттық қасиетке ие Роберт пен шіркеу қызметкері, Құдайға сенген тәубешіл мен Құдайсыз пенде арасындағы әңгімеге куәгер – жындыхана бөлмесі. Құдайсыздық пен Құдайшылық модернизм мен постмодерннің өзге ағымнан айырмашылығы делінеді. «Модернистер «мәңгілік өмір сүрудің құпиясы ашылады» деген сенімде болса, постмодернистер «адам мәңгілік өмір сүре алмайды, бірақ, өмірді ұзартуға болады» дейді. Модернистер отбасылық құндылықтарды сақтап, ұрпақ алдындағы міндетін біліп, еркек – еркек болып, әйел – әйел болып өмір сүрсе, постмодернистер үшін жынысын ауыстыру, бір жынысты некелер қалыпты жағдай. Модернде өнер атаулы адамзат баласына эстетикалық ләззат сыйлап, рухани байытатын болса, постмодернде өнердің ешқандай құндылығы қалмайды» – деп бөледі. Орыс философы Александр Дугин модернизм мен постмодернизмнің басты айырмасы: «модерн адам санасынан Құдайдың мәнін өлтірсе, постмодерн санасында Құдайдың мәні өлген адамдардың өзін өлтіруі» – деп ашып көрсетті (Омарбек, 2017).

Ақиқат повесті қазіргі таңда орын алып жатқан көп оқиғамен тұспа-тұс келеді. Мағынасыз тірліктердің тарихтан орын алатынына күйінген кейіпкер «тарихта қалудың ешбір мәні жоқ» дейді. Тарихтан орын алған жауыз Македонскийдің, Шыңғысханның, Наполеонның, Цезарьдың қатыгез, қанышерлігі неге дәріптеледі деп күйінеді. Қарапайым, пирамиданың өзін тарихқа енгізіп, қадір тұтамыз, ал оны қандай ауыр мұң, қанша күшпен кімдердің салғанына мән беріп те қарамаймыз. Демек, тарихқа әділ жандар емес, жауыз, қандай жолмен жеңіске жетсе де жеңімпаз, әділетсіз кейіпкерлер ғана енетіндігін сөз етеді.

«...Бақыт сағым секілді. Алыстан көзді арбайды. Жан-тәніңді өшпес мұратқа бөлейтін бақыттың тіршілікте бар екеніне қаяусыз сеніп, үміт қыласың... Адамдар тіршілік деп аталатын алас-күлес мұхитта бір батып, бір шығып, жанталасып жүрген сорлы жәндік тәрізді. Ал үміт болса, сол арпалыс кезеңде алдыңнан қарауытқан арал. Құтылдым деп ойлайсың. Жаныңды да, тәніңді де азапқа салған қатерден, кеудеңе бір түйір шыбын жан беріп, сол үшін бүкіл күнә мен қылмысқа, арамдық пен арсыздық атаулыға қор қылып қойған Жаратушының мазағынан құтқаратын жарылқаушым табылды деп ойлайсың. Бірақ арал уақытша ғана тыныстау болып шығады. Теңіз суы көтерілген кезде арал суға бөгіп, тағы бір батып, бір шығып, басқа арал іздеуге тура келеді. Мінеки бақыт дегеніңіз дәл сондай. Көп аялдауға болмайды. Өйткені ол қолың жетісімен-ақ өзінің бүкіл мәнін жоғалтады. Осыған жетсем бақыттымын деп ойлайсың, ол орындалған кезде сенің өміріңе мәңгі мазмұн болар қасиетінен айрылып, енді басқа арман табылады. Олай болса, тіршілікте бақыт жоқ. Бәрі де сағым. Ал қанағатсыздықты сана тудырады... сана тудырады...сана...» (Әбдікұлы,2005: 187).

Адам баласы өмірге келгенде оған не үшін ақыл-сана берілген? Бұл сұрақтың жауабын автор «Жаратушы адамға ақыл-есті, басқа тіршілік иелері бақытсыз болып жатқанда, одан бәлен есе бақытсыз болсын деп, азапты бәлен есе көп шексін деп, өлім алдында есінен танғанша зәресі ұшып, қиналсын деп берген секілді... ақыл-парасат – ауру. Адамдар туады да, сол аурумен ауырады. 60-70 жылдай азаппен ауырады. Содан кейін бүкіл азап каторгінің кесімді жылы таусылғандай аяқталып, адам мәңгі тыныштыққа кетеді. Тіршілік – үлкен аурухана... сұмдық» дейді.

Өмірден безінген, Жаратушыға дат айтатын Роберт, тым ақылды, тым өзге. Бізге үйреншікті нәрсе, ол үшін олай емес. Бөлек жаратылыс. Егер Құдай өмірде болса, мұндай әділетсіздікке жол бермес еді?! Роберт сөздерінің түп төркіні. Біз санайтын керемет өмір, ол үшін үлкен торлы түрме. Себебі, адам қаншалықты дегенін жасай алса да, ол соңында әрбір іс-әрекеті үшін жауап беруі тиіс. Демек, адам бақытты ма? Егер ол қазіргі сәттерін бақытты деп есептеп қателесіп жүрген болса? Мүмкін мұның бәрі кейін бақытсыздыққа айналса ше? Ол шынымен өмірде бақытты бола алғаны ма?

Бізге сыршыл кейіпкер Роберттің ойға сыйымсыз ұстанымдары мен көзқарастары, өмірді жаңаша түсіндірудегі түсініктері – модернизм белгілері.

«Құдайдың құдыреті адамға тек қорқыныш тудырады. Ал қорқыныш бар жерде махаббат бар болуы мүмкін емес» (Әбдікұлы,2005: 192).

Осы жөнінде Қанарбаева Бақыткамал Рудольф Паннвиценің «Кризис европейской культуры» еңбегіне шолу жасайды. «Көркем әдебиет пен өнерде идеялдың күйреуі мен ағартушылықтың соңы адамзатқа жаңа қатер әкеле жатқаны, дәлірек айтқанда ағартушылықтан тамырланған техникалық прогрестің адамзаттың өміріне қатер туғыза бастағандығына өкініш білінеді.

Сонымен бірге болашақ қалай болар екен, қандай бағыт ұстану керек деген сұрақтардың төңірегіндеде толғаныстар тудырады. Ядролық сынақтардың адамзат өміріне қатер төндіруі мен ғарышқа ракеталардың ұшуы аспанда құдайдың бар екендігі туралы түсініктерді өзгертіп, діни ұстанымдарға жаңаша ғылыми көзқарастар енгізілетіндігін байқатады» (Қанарбаева,2010: 23).

Ғылым, өркениет... – деді Роберт священикке кекеткен үнмен. – Сандық ұғымнан мағыналық ұғымға қашан көшесіңдер? Өркениеттің дамуы адам айтқысыз шапшаңдап бара жатқаны рас. Оны адамдардың өздері онан сайын жындандыра түсуде. Өз жылдамдығын өзі қызықтап, педальді баса түскен шоферлар секілді. Машинаға апат қаупі төнуде. Бірақ оның алдынан шығып, тоқта дейтін бір пенде жоқ. Жылдамдықты асырып жіберу – тәртіпті бұзу. Ол үшін штраф салынады. Штраф кім төлейді, кәне?.. (Әбдікұлы,2005: 196).

Расымен, қазіргі ғылым мен техника қарыштап дамыған сайын адамзат баласы өзін жаратқан Жаратушысын ұмытып, «өз моласына өзі жүгірген баланың» кейпін танытуда.

Құдайдың бар екендігі туралы түсініктерді өзгертетін модернистік белгілер осы повесте тұнып тұр. «...Біз алданыппыз. Бізді алдапты... мінеки, мен Құдайды қай жерден қолға түсірдім? Мен Құдайды қолыма түсірдім!», «...Құдайдың бұйрығымен іс қылып, тауқыметін жеке өзі көтеретін адам тәрізді бақытсыз ойыншықты аяңыз», «...Егер адамдардың тағдыры Құдайдың өз қолында болса, өз тағдырына адам жауап беруге тиісі емес. Адамды жаман қылып, жақсы қылып, зорлық қылғызып, қиянат шектіріп те отырған Соның өзі», «...Прокурорлар жер бетіндегі қылмыстарды тексере-тексере істің үкімет басына қарай кеткенін көріп, қоя қойса, мен істің Құдайдың өзіне қарай кетіп бара жатқанын көріп, қоя қоямын. Бәрін істеп отырған Құдайдың өзі. Барлық қылмыс соның мойнында».

Өмірдің жақсы болу үшін кейіпкер Роберт мынадай қорытынды жасайды. «Бірінші – ет жеуді доғару керек. Ет жеу, яғни тіршілік иесін жеу – адамдардың бірін-бірі жеуінің басы. Ет жеуді доғару – табиғат заңына енгізілген үлкен түзету болар еді. Екінші: бүкіл спорт ойындары мен құмар ойындарын доғару керек. Үшінші: адамға рухани бостандық керек. Ертедегі құлдар заманында адамдардың аяқ-қолы кісенделсе, қазір ақыл-ойы кісендеулі... Төртінші: үлкен аурухана ашып, оған өзімшілдерді, мансапқұмарларды, атаққұмарларды, ұятсыздарды, қаскүнемдерді, қатыгездерді, опасыздарды, өсекшілерді, зиянқорларды, жағымпаздарды, күншілдерді жатызу керек... Өмірдегі ең қатерлі дерттер осылар. Бесінші: дүниенің сұмдық құпиясын ашуға тақап қалған бүкіл ғылым атаулыны доғару керек. Адамға өзіне-өзі көр қазуға болмайды» (Әбдікұлы,2005: 190).

Жындыхана төсегіне телмірген Роберт үшін өмірдің еш мәні қалмады. Осынау тағдыр мен тарихта қалғысы келетін жауыз ойыншылардың ойыншығына айналған Роберт жалғыз. Бала шағында апасы айтатын ертегідегі ашуға болмайтын есікті ашқан кейіпкер енді бақытсыз. Оған беймәлім еш сыр жоқ, ол бәрін де біледі. Бәрін...

Қорытынды

Қорытындылай келе, бағзы сонау «Тоныкөк ескерткіштерінен» бастау алып, онан бергісі Қорқыт ата мұраларынан жалғасын табатын қазақ әдебиетіне тың модернистік бағыт керек пе?

Қалихан Ысқақ ағамыз «XIX ғасырдағы орыс әдебиеті – XVIII ғасырдағы француз әдебиеті, XX ғасырдағы қазақ әдебиеті – XIX ғасырдағы орыс әдебиеті» деген. Демек, XXI ғасырдағы қазақ әдебиеті Еуропаның сонау ғасыр бұрын дамыған ағым-бағытын алу арқылы жаңа деңгейге көтеріле ала ма?! Осы сауалдар жөнінде қазіргі жас буын жазушылар қатары ойлануға тиіс.

Пайдаланылған әдебиеттер тізімі

1 Zharylgapov Zh.Zh., Takirov S.U., Zhakulaev A.M. Qazaq prozasy: modernizm zhane postmodernizm (monografija). – Qaragandy: 2015. – 168 b. (in Kazakh)

2 Majtanov B. Qazirgi qazaq prozasyndagy modernistik zhane postmodernistik agymdar. // «qazaq adebieti» gazeti, 2004. №43. – B.8 (in Kazakh)

3 Nagornaja N.A. Snovidenija v postmodernistkoj proze // Russkaja rech'. – 2003. – № 3. – S.14-16. (in Russian)

4 Omarbek N. Qazaq adebietine modernizm men postmodernizm kerek pe?// «Aqiqat» ulttyq qoғamdyq-sajasi zhurnaly, 2017. http://akikat.kazgazeta.kz/?p=8730 (in Kazakh)

5 Abdikuly T. Әke. Povester men angimeler. – Almaty. Qajnar,2005. – 384b. (in Kazakh)

6 Qanarbaeva B. Qazaq adebietindegi modernizm:Arnauly kursqa bagyttalgan komekshi oqu quraly//Almaty:Jekonomika,2010. – 330bet. (in Kazakh)

МРНТИ: 17.82

Г.Д. Жандарбекова, Жалпы білім беретін пәндер кафедрасы, оқытушы, экономика ғылымдарының магистрі[1]

[1]М. Дулатов атындағы Қостанай инженерлік-экономикалық университеті, 110000 Қостанай, Қазақстан

М.Әуезовтың «Абай жолы» романындағы табиғаттың көркем бейнесі

Аңдатпа. Романның маңызды тақырыбына айналған, Абай атымен астасқан әйгілі жерлердің табиғаты туралы айтылады.

Аннотация. Рассказ о природе знаменитых мест, связанных с именем Абая, ставших важной темой романа.

Annotation. A story about the nature of famous places associated with the name of Abay, which became an important topic of the novel.

Тірек сөздер: Шыңғыс тау, жолбарыс жоталар, жағалау, әулие, қасиетті, табиғат, жауынгер, жасампаз, ғасыр, құрбандық, бұта, жорық, шайқас, қалыңдық, мұражай.

Ключевые слова: Чингисхан, тигровые хребты, скалы, священный, естественный храм, воин, создатель, век, жертва, цель, карри, битва, невеста, музей.

Keywords: Genghis Khan, tiger ranges, rocks, sacred, natural temple, warrior, Creator, century, sacrifice, goal, curry, battle, bride, Museum.

Кіріспе

«Абай жолы» романындағы маңызды тақырыптардың бірі - табиғат тақырыбы. Бұл түсінікті – себебі, автор Мұхтар Әуезов Абай жерінде, Шыңғыстаудың жетегінде дүниеге келген. Сондықтан бұл жер қазақ үшін қымбат әрі қасиетті. Абайдың Отаны, Шыңғыстау ғана емес, бүкіл қазақ жері - Абайдың Отаны болып табылады. Әрине, Абай жалғыз қазақ емес. Пушкин Ресей, Шекспир Англиясы немесе Гете Германия туралы айтқанда, біз осы елдердің басқа да ұлы адамдардын жоққа шығармаймыз. Бірақ бұл атау олардың елін, олардың адамдарын санасында қалай өсіп, бір-бірінен бөлінбейтіндігін анықтайды. Абай есімі де солай.

Мұңды үндерге боялған, болашақ ұрпаққа сәлем хат сияқты; оларда оның қиын өмірінің, толық шығармашылығы мен жасампаздығының ізі. Бұл жолдарда Абай жүріп бара жатқан терең жолды басып өту. Осындай із Шыңғыс тауының жолбарыс жотасында да, оның баурайларында да, жырасында да түрлі-түсті кілемге ұқсайды. Бұл із Қарауыл өзенінің

көктемгі суларында, Ащысу жағалауларында, Сарыкөл көлінің бұйра толқындарында шомылатын, қамыстарда және Қасқабұлақ өзенінің Суық бұлақ суында шомылатын. Бұл із Қоңыр әулие үңгірінде, қасиетті Таңбалы таста, Нысан абыз қабірінде және басқа да осындай тарихи ескерткіштерде қалды. Қала көшелері — Семей, Ертіс өзенінің суы мен оның жағалауларындағы естеліктері туралы Абай арқылы бүгінгі күнде оның рухы асқақтап тұрғандай. Шыңғыстау табиғаты, жылдың төрт мезгілі Абайдың пейзаждарымен шабыттанды. Ақын таза ауамен тыныстады, таза жел өзінің кеудесін тіреді, табиғатқа сену арқылы өзінің асыл ойларын асқақтатты [1.215].

Объект және әдістемесі

Табиғат пен ақын - ажырамас ұғым. Семейден батысқа қарай жол өрілген. Бұл жас Абай қаладан туған ауылына атпен келе жатып, аттың ізін қуып, «Абай жолы» эпопеясындағы серіктерін асыға бастайтын жол. Бейбіт сары төбелер, жасыл шалғындар, күміс қауырсынның кең аумағы осы жолдан көрінеді ... Абай айналасындағы әлемге нәзіктік пен толқулармен қарайды - шексіз дала, кең далада, өзі туып-өскен тауларда және бала күнін өткізген жерде ».

Шәкәрім мен Мұхтар жолда бірнеше рет білім іздеп Семейге барған, туған-туыстарының үйінде жүрген Шыңғыстан бірнеше рет оралды. Шыңғыс тауларынан асу арқылы өтіп, көгілдір ғажайыптарға айналып, сазды жол үнемі самғап тұрады. Сіз Абайды Абай ауданының орталығынан Семейге қалдырып, мың метрге көтерілгеніңізді бірден байқамайсыз. Біздің жолдағы алғашқы өткел - Күшікбай шатқалы [1.186].

Зерттеу нәтижелері

Абайдың өмір тарихы, оның поэзиясы, парасатты нұсқалары осыдан басталады. Тас жағалауларының астындағы ең биік төбеде Күшікбайдың өзі жерленген. Жау кішкентай ауылға шабуыл жасаған кезде, атақты батыр шешекпен ауырған. Басқыншылар қарсылық білдіруді күтпеді. Бірақ тәкаппар әрі батыл жауынгер ауырғанына және ашық жараларына қарамастан, жеңілген жауды өз жерінен алысқа шығарды. Күшікбай бұл жолды күресте және ауруынан қатты шаршап, қайтыс болған шатқалға дейін жалғастырды. Алдымен Абайдың туған жері - Қасқабұлақта тоқталайық. Таудың екі баурайынан, Семейге қарайтын жағында Қасқабұлақ аңғары созылып жатыр. Ал Шыңғыстауға қарай ағатын өзен - Қасқабұлақ Абай өзені деп аталады. Дәл осы жерде 1845 жылы 10 тамызда Абай қазақтың киіз үйінде дүниеге келді. Жыл сайын көктемде және күзде Құнанбай ауылы осы өзеннің жағасына қонады. Зере әжесі, Ұлжан анасы бесік жырын айтады - кішкентай Абай жадына құяды. Әжесі Зеренің аузынан алғашқы ертегілерді, Бұқар жыраудың, Шортанбайдың, Дулаттың, Шөженің, Сабырбайдың ертегілерін, Еңлік пен Кебектің қайғылы махаббат тарихы, Абылай мен Кенесары жорықтары мен шайқастар туралы естіді. Шыңғыстау мен Қасқабұлақ арасындағы тығыз жасыл бұталармен көмкерілген Ералы аңғары созылып жатыр. Ащысу өзені ол арқылы Ертіске ағып, суларын мұхитқа апарады.

Бұл жерлердегі ең маңызды оқиға - 1917 жылы 7 маусымда Ойқұдықта алғашқы театрлық қойылым еді. Әйгерім ауылында оның рұқсатымен Абаймен бірге тұрған киіз үйге тағы бір киіз үй қосылып, жиырма жасар М.Әуезов жазған «Еңлік-Кебек» пьесасы осындай импровизацияланған сахнаға қойылды. Пьесадағы рөлдерді Абай мен Әуездің немерелері мен шөберелері ойнады. Ғашықтар Еңлік пен Кебектің оқиғасы да осы аймақта дүниеге келген. Бір-бірін жақсы көрген Еңлік пен тайпалық араздықтың құрбандары, туу заңдары талап еткендей, кеткілері келмеді, содан кейін оларды жылқылардың құйрығына байлап, сүйреп апарды. Оларды Үлкен Ақшоқы төбесіне лақтырып жіберді. Кейінірек бұл жерде адамдар өздерінің батыл және адал махаббатына ескерткіш орнатты [2.378].

Ойқұдықта дүниеге келген «Еңлік-Кебек» пьесасы қазақ драматургиясының інжу-маржаны болды. Көптеген әндер, Абайдың өлеңдері Ақшоқыда дүниеге келген. Мұхтар Әуезов былай деп жазды: «Ақшоқыда туған әндер мен өлеңдер бірден жазылып, жатталып қалды. Жаңашылдығымен және шынайылықпен шабыттанған олар Арқаның бойына таралды. Бұрын мұндай әндер естімеген. Ғасырлар бойы үнсіз және жұмбақ болып келген.

«Жердің барлық бұрыштарында бұл жерлерге көктем келгендей. Бұл жаңа дәуірдің дыбыстары еді ...»

Ақшоқыға жақын жерде Абайдың атасы Құнанбайдың қабірі таулы қара тастан салынған. Бұл адам туралы поляк саяхатшысы және географы А.Янушкевич былай деп жазды: «Құнанбай ... даладағы үлкен атақты адам. Табиғатымен ақыл-парасаты, таңғажайып есте сақтау қабілеті, парасатты, өз құрдастарының амандығын ойлайтын қарапайым қазақтың ұлы. дала заңдары мен Құранның талаптарын білетін, қазақтарға қатысты барлық орыс жарғыларын білетін, шексіз адалдық пен үлгі болған мұсылман ...»

Құнанбай пайғамбардың атақ-даңқына ие болды, оған жас-кәрілер, кедейлер мен байлар алыс ауылдардан кеңес алуға асығады ... Ол губернатор болып сайланады, оны сирек шеберлікпен, жігермен орындайды және оның әр бұйрығы, әр сөзі басының ұшымен орындалады . Бір кездері ол келбетті адам болған, қазір оның бетінде шешектің іздері бар, бірнеше жыл бұрын оны қабірге апарып тастады, мысалы, Мирабо сияқты; рухтың жетелеуімен сөйлеген сөзінде ол көрерменді оның қорқынышты бет әлпетін ұмыттыруға мәжбүр етеді.

Аурудың осы қатерлі салдары әрдайым жерлестерінің жанашырлығының тәтті естеліктерін оятады, бұл оның сіңірген еңбегі мен маңыздылығын дәлелдей алады ... «Бірақ Қасқұлақ баурайына қарай, Шығыстан Байғабы жоталары, Аралтөбе мен Борла - бұл бұрын бұрылма жол болған. Борла - ұлы жазушы және ғалым Мұхтар Әуезов 1897 жылы 28 қыркүйекте дүниеге келген жер.

Әуезов өте риза кейіппен, Абай ауылына немересінің дүниеге келгендігі туралы хабарлап, сүйіншісін сұрау үшін барған. Екі ауыл бірге атап өтті. Қазір мұражайға айналған үйде Мұхтардың балалық шағы мен жастық шағы өтті, ол өзінің қалыңдығы Райханды осында әкелді. Мұғлима мен Шоқанның балалары осында дүниеге келді. Мұнда алғашқы әңгімелер мен пьесалар «Еңлік-Кебек», «Бәйбіше - Тоқал », «Сыбан мазарында» жазылды.

Әуез атадан, әжесі Динасылдан бала кезінен естіген әңгімелер «Абай жолы» эпосының сюжеттік негізін құрады. Әкесі Омархан, анасы Нұржамал, әжесі Динасыл, үлкен ағасы Қасымбек және Мұхтардың басқа туыстары Борла төбесінде жерленген. Әуез атасы Құнанбайдың қасында жерленді, өйткені тірі кезінде олар әрқашан бірге болған. Борлаға жақын жерде Аралтөбе, Тышқан, Байғабыл ауылдары бар. Абай Аралтобта, Тышқандағы Ақылбай, Байғабылдағы Мағауия қыстайды. Үшеуі де ғылыммен және поэзиямен айналысқан, сондықтан қаланың жанында тұрды. Мұндағы әр өзеннің өз атауы бар: Шет, Қарауыл, Қос, Бұзау, Құндызды, Мұқыр, Такыр, Бөкенші, Қолденен, Қаражартас, Шаған. Шыңғыстаудың баурайында таңқаларлық өсімдіктердің көптеген түрлері бар.

Жануарлар дүниесі бай: ақбөкен, арқар, бұғы, түлкі, қасқыр көп тұрады. Адамның аяғы сирек басылатын тауларда биік шыңдар, құландар, сілеусіндер, бүркіттер шыңдарда ұя салады. Көлдерде аққулар, қаздар, жабайы үйректер кездеседі. Мұнда Абай, Шәкәрім, Әуез жиі аң аулайтын. Үшеуі де аңшылыққа құштар, жылқының сырын білетін нағыз жігіттер еді.

Өмірінің соңғы, қиын жылдарында Шәкәрім тауда жалғыз қалып, аң аулап, табиғат берген нәрсені жеп өмір сүрді. Бұл жерлердегі әрбір тас қазақтардың ұзақ тарихында орын алған қызықты және маңызды оқиғалар туралы айта алады. Салт-дәстүрлердің барлығын қайта қалпына келтіру мүмкін емес. Бұған қоса, Шыңғысханның ақ киіз үйлерінің Орда тауларының жанында орналасқаны белгілі. А.Янушкевичтің айтуынша, Бұхараға бара жатқан жолда ұлы хан осы жерде екі рет қыстаған.

Оның куәгерлері - оның жауынгерлері салған қысқы үйлердің қираған тас қабырғалары.

Шыңғыстау шыңдарының бірінде - Хан тауы, қазақтардың ата-бабалары Мейкі би бастаған Ұлы Қаганды қазақтар хан ретінде мойындау үшін ақ кілемге көтерді. Дегенмен, бұл жерлер негізінен Абай, Шәкәрім, Әуезов есімдерімен байланысты болғандықтан есте қалады. Абай ауданының орталығында, Қарауылда орналасқан ескерткішке келесі сөздер жазылған: Сіз әлемге қалдыратын өлмес сөздер: «Сіз шірікке айналдыңыз!» [3.145]

Қорытынды

Өзен мен Қарауылдың төбелері Абайдың сүйікті орындары болды. Оның өміріндегі ең жақсы жылдар, толық және қуанышты және қайғы-қасірет олармен байланысты. Осы жерден алыс емес жерде, Тойөркеш қаласында Тоғжан ауылының қыстауы болды. Оның алғашқы жастық махаббаты ол қайтыс болғанға дейін, әдемі әйелдің жарқын және романтикалық бейнесі үшін еске алып сияқты өмір сүрді. 1904 жылы 23 маусымда Жидебайдағы Шыңғыс тауының жанында жерленді. Абай өзінің өлетінін алдын-ала біліп, өлімінен аз уақыт бұрын: «Мен өлгенде, дымқыл жер болмасын», - деп жазды. Абай ешқашан туған жерін тастамай, бүкіл өмірін Шыңғыстауда өткізгені белгілі. Абай барған ең алыс жерлер Қарқаралы, Аякөз, Семей болды. Алайда, білімнің кеңдігінің арқасында Абай ойы адам өмірінің барлық салаларын қамтыды, адам жанының кэшіне енді. Абай өз заманының ең жақсы оқыған адамдарының бірі болған: орыс, араб, парсы, шағатай тілдерін жетік біледі. Абайдың көрегендігімен, табиғи қызығушылығымен және тілдерді терең білуіне байланысты бүкіл әлемге Абай қол жетімді болды. Энциклопедиялық білім, прогрессивті дүниетаным, сөз иесінің сирек кездесетін сыйы - өшпейтін поэзиясымен, түзетулерімен және Абайдың нәзік поэтикалық аударма ларымен ерекшеленеді.

Пайдаланылған әдебиеттер тізімі

1 Orinbaev M.S. Abaidyn filosofialyk kozkarastary. – Almaty: Gylym, - 334 b.

2 Baytursunulı A. “Kazakların Başşairi” (Aktaran: M.Oner) TDK Türk Dünyası Dil ve Edebiyyat Dergisi. – 1996. – № 2.

3 Auezov M. Abai zholy. – Almaty: Zhazushy, 1978.

ТОЧНЫЕ И ТЕХНИЧЕСКИЕ НАУКИ

МРНТИ 44.00.00

Ю.В. Классен, к.т.н., доцент кафедры
информационных технологий и автоматики[1]
[1]Костанайский инженерно-экономический университет им. М. Дулатова
110007, Костанай, Казахстан

Мониторинг энергообеспечения объектов агробизнеса на основе цифровых технологий

Түйіндеме. Бүгінгі таңда агробизнестің заманауи нысандары энергиямен жабдықтауға мониторинг жүргізуге жеткілікті көңіл бөледі. Менеджерлер мен мамандар әр түрлі білуі керек және қолдана білуі керек.Энергетика объектілерін автоматтандырылған бақылау жүйелері.

Аннотация. На сегодняшний день современные объекты агробизнеса уделяют достаточно внимания мониторингу энергообеспечения. Руководителям и специалистам необходимо знать и уметь использовать различные .системы автоматизированного мониторинга энергоснабжения объектов

Abstract. Today, modern agribusiness facilities pay enough attention to monitoring energy supply. Managers and specialists need to know and be able to use various. Systems of automated monitoring of energy supply facilities.

Түйін сөздер: мониторинг, энергиямен жабдықтау, АӨК объектілері.
Ключевые слова: мониторинг, энергообеспечение, объекты агробизнеса.
Keywords: monitoring, energy supply, agribusiness facilities.

Введение

В настоящее время энергоснабжение объектов агробизнеса основано на цифровых данных, используемых для управления и оптимизации производства распределения энергоресурсов. В последние годы в агробизнесе производители все активнее внедряют их. Изучению этой тенденции было посвящено недавнее исследование, проведенное специалистами университета штата Небраска (США). В рамках исследования были опрошены 126 фермеров, занимающиеся агробизнесом на совокупной площади 1507 акров. Результаты исследования показали, что: - наибольшее распространение получили отбор проб почвы (98%) и работа в интернете (94%). - активно используются системы мониторинга для создания карт урожайности, а также системы глобального позиционирования GPS - более 80%. - использование спутниковых и аэрофотоснимков все более 5 расширяется среди фермеров.

Наиболее востребованными цифровыми технологиями на сегодняшний день являются: мониторинг состояния энергообеспечения объектов агробизнеса, определение Мониторинг и прогнозирование энергопотребления. Сбор данных со спутниковых снимков, с датчиков, установленных на фермерском оборудовании. Оценка состояния урожая зерна, уровень влажности и других показателей который однозначно связан с потреблением энергии на переработку. Программные платформы для управления фермой. Эти платформы интегрируются с различными аппаратными устройствами, которые используются в точном сельском хозяйстве. Данные с этих устройств объединяются на центральной консоли, где их удобно обрабатывать и анализировать. - Платформы данных («Field View», «Farmers Business Network» и другие).

Возможность для фермера получить индивидуальную централизованную платформу, на которой данные из множества источников информации собираются вместе, чтобы сформировать обобщенную картину состояния процессов производства и потребления энергии. Эксперты в области агробизнеса описали основные преимущества, которые дает технология точного земледелия: - эффективность использования химикатов, удобрений, воды, топливо и других энергетических ресурсов; - улучшение количества и качества продукции; - более высокая урожайность на тех же площадях; - снижение негативного воздействия на окружаю-

щую среду; - снижение рисков.

Малая энергетика в Казахстане с электростанциями до 30 МВт по разным оценкам составляет до 7-8% от всей установленной мощности энергосистемы страны. Таким образом, в стране преобладает централизованное энергоснабжение. Наряду с крупными промышленными предприятиями существуют многочисленные малые производственные и перерабатывающие хозяйственные субъекты (объекты агробизнеса), входящие в централизованную систему энергетики, но вследствие разрозненности малых предприятий на территориях городских и сельских муниципальных образований, не всем доступны ресурсы централизованных энергосистем. [1] Для малых хозяйственных субъектов альтернативным вариантом становится малая энергетика, построенная на базе стационарных и мобильных микро-электростанций мощностью до 100 кВт., мини-электростанций мощностью от 100кВт до 1МВт. Для одних объектов агробизнеса она может, рассматривается, в связи с повышением платы за подключение к централизованным сетям или при необходимости увеличении мощности, для других, в связи с необходимостью резервного источника, который может использоваться как автономная энергосистема. Значимость малой энергетики подкрепляется тем, что основное оборудование централизованных энергетических систем выработало свой ресурс, а для обновления и строительства новых энергетических объектов и их ремонта отсутствуют необходимые инвестиции. Для предприятий, у которых по технологии их производства требуется резервное энергоснабжение, капитальные вложения в строительство резервного источника будут оправданы, если его использовать для перехода на автономное энергоснабжение. Весьма актуальным становится развитие малой энергетики на базе биотоплива, так как за последнее время наблюдается рост цен на энергоносители, поставляемые централизованно, а в себестоимости конечной продукции и услуг предприятий высока доля затрат на тепловую и электрическую энергию. [3] Классификация автономной энергосистемы. Автономная энергосистема вырабатывает электрическую, электрическую и тепловую, а также только тепловую энергию. В малой энергетике, существующие постоянно действующие стационарные и мобильные микро и миниэлектростанций построены в основном на базе малых газотурбинных установок (ГТУ) и двигателей внутреннего сгорания (ДВС), от привода вала отбора мощности (ВОМа) тракторов с.х. назначения, обеспечивающие постоянное электроснабжение объектов. ГТУ установки. Относительно не большое распространение получили ГТУ в малой энергетике. Основная проблема ГТУ - низкий электрический КПД, особенно при малых мощностях. В большинстве ГТУ при уменьшении нагрузки до 50%, электрический КПД газовой турбины значительно снижается, также происходит повышенный износ оборудования, приведены рисунке1.

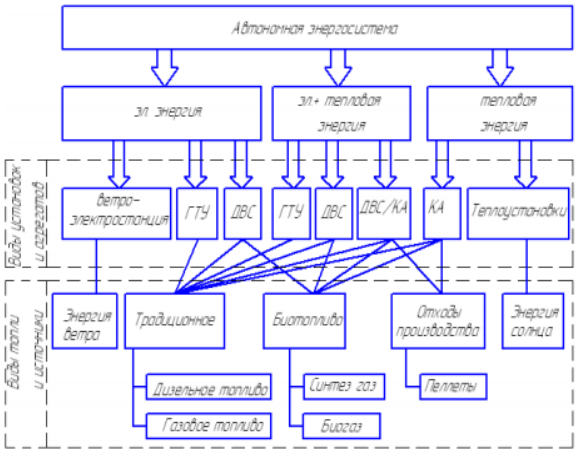

Рисунок 1 – Классификация автономной энергосистемы

Виды установок и агрегатов: 1. Ветроэлектростанция 2. Газотурбинная электроустановка (ГТУ) 3. Двигатель внутреннего сгорания (ДВС), генератор от привода вала отбора мощно-

сти (ВОМа) тракторов с.х. назначения 4. Электротепловые установки на базе ДВС/КА 5. Котельный агрегат (КА) 6. Тепло установки.

Объект и методика

Для электроснабжения объектов агробизнеса широкое применение получили дизельные генераторы (ДГ). Основной недостаток этих источников электроэнергии – высокий расход дизельного топлива, которое зачастую необходимо доставлять в удаленные районы. Эти генераторы обычно выбирают по суммарной присоединенной мощности одновременно работающих электроприемников, которая определяется за получасовой максимум в интервале времени с наибольшей нагрузкой с учетом их среднего коэффициента мощности. При формировании технологического графика сначала рассматривают процессы, которые необходимо обеспечить в полном объеме, затем те, которые могут обслуживаться в ограниченном диапазоне мощности. Наличие в регионе такого энергоносителя, как ветер, делает целесообразным применение гибридных электростанций, в которых дизельные генераторы дополняются ветрогенераторами [1,2]. Возможны различные варианты построения гибридных электростанций, которые отличаются не только составом оборудования, но организацией режимов работы [3, 4]. В настоящее время наиболее часто применяют схему, в которой источники подключаются непосредственно к шине переменного тока нагрузки без промежуточного преобразования электроэнергии. Благодаря отсутствию дополнительных преобразований электроэнергии в такой схеме обеспечивается высокий КПД в целом. Определенной проблемой схемы с суммированием мощности на шине переменного тока является включение на паралльную работу двух и более генераторов различной мощности и распределение нагрузки между ними. В условиях интенсивного развития силовой электроники более целесообразной может быть схема гибридной электростанции, в которой суммирование потоков энергии отдельных источников разной мощности осуществляется на шине постоянного тока [4]. Пример построения такой системы электропитания показан на рисунке 2.

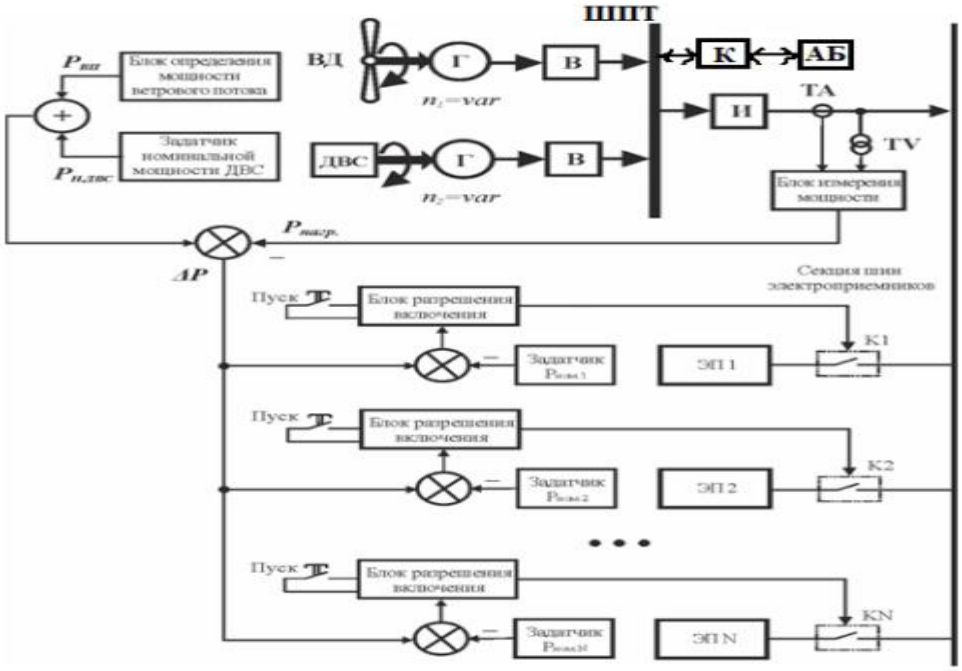

Рисунок 2 - Блок-схема гибридной системы электропитания с накопителем энергии и суммированием мощности на шине постоянного тока ДГ и ВГ

Данные системы вырабатывают электрическую энергию переменного тока, при этом частота и величина напряжения на выходе каждого из этих генераторов зависит от скорости вращения вала первичного двигателя. Определенной проблемой схемы с суммированием

мощности на шине переменного тока является включение на параллельную работу двух и более генераторов различной мощности и распределение нагрузки между ними. Для решения указанной задачи, прежде всего, осуществляется преобразование электрической энергии переменного тока на выходах ДГ и ВГ в электрическую энергию постоянного тока с помощью выпрямителей В1 и В2. Подключение выпрямителей к шине постоянного тока производится через регуляторы постоянного напряжения РПН1 и РПН2. От шины постоянного тока получает питание инвертор И, который формирует на нагрузке переменное напряжение. При этом в нагрузку должна поступать электрическая энергия, показатели качества которой должны соответствовать ГОСТ 32144-2013 в заданном диапазоне изменения параметров нагрузки. К шине постоянного тока через двунаправленный преобразователь ДП подключена также аккумуляторная батарея АБ, которая в зависимости от режима работы системы электропитания заряжается от напряжения на шине постоянного тока при совместной или раздельной работе ДГ и ВГ или отдает энергию в нагрузку через ДП и инвертор И. При суммировании потоков электрической энергии в звене постоянного тока должна быть решена задача стабилизации напряжения на шине постоянного тока [2].

При этом важной задачей является мониторинг процесса производства и потребления энергии на предприятиях.

Результаты исследований

В качестве накопителя энергии в рассматриваемой схеме используется аккумуляторная батарея АБ, которая подключена к шине постоянного тока через контроллер заряда-разряда К выходу инвертора И могут быть подключены электроприемники ЭП1 – ЭПN через коммутаторы К1 – KN, которые имеют управляющие входы, соединенные с блоками разрешения включения. ВЭУ оснащена блоком определения мощности ветрового потока, ДЭС – задатчиком номинальной мощности ДВС. На выходе инвертора И установлен блок измерения мощности с датчиками тока ТА и напряжения TV. Электроприемники ЭП1 – ЭПN снабжены задатчиками номинальной мощности. Функционирование ВДУ осуществляется следующим образом. На шину постоянного тока поступают потоки энергии, которые вырабатывают ВГ под действием ветра и ДГ за счет теплоты сгорания дизельного топлива. Далее, инвертор преобразует напряжение на шине постоянного тока в переменное напряжение в электроэнергию трехфазного переменного тока с частотой 50 Гц и напряжением 380 В. Это напряжение подается электроприемникам ЭП1…ЭПN через коммутаторы К1…KN. В системе осуществляется оперативный контроль нагрузочной способности источников электроэнергии. Для исключения аварийных ситуаций, обусловленных перегрузкой ВГ и ДГ, подключение электроприемников ЭП1 – ЭПN к сборной шине производится только в том случае, когда в системе электроснабжения имеется определенный запас мощности, который определяется следующим образом: , Рном.k ΔР = РВП + РН .ДВС – РНАГР . После нажатия кнопки «Пуск» блок разрешения включения выдает сигнал на запуск соответствующего электроприемника, если выполняется условие: , где – некоторая наперед заданная величина. Таким образом, исключаются ситуации, когда одновременно включаются мощные электроприемники, при которых происходит перегрузка ВДУ. При этом разделение во времени пусковых режимов мощных электроприемников позволяет уменьшить установленную мощность электрогенерирующего оборудования, что способствует снижению стоимости электрооборудования.

Возможность использования ветро-, и теплоэнергоустановок ограничивается климатическими условиями региона, а именно такими параметрами как роза ветров и солнечных дней в году соответственно, .данные параметры можно получить на основе комплексного мониторинга производства, потребления энергоресурсов и оценки энергетических ресурсов.

Выводы

На сегодняшний день на казахстанском энергетическом рынке есть десятки проектов различных типов ветро-электроустановок. Однако в условиях, где нет постоянной ветровой нагрузки, применение ветроустановок связано с использованием устройств, для аккумуляции

электрической энергии. Комплекс функционально связанных технических устройств, состоящий из одной или нескольких ветро-электроустановок, электротеплостанций с ДВС (мобильные на базе тракторов), теплогенерирующих энергоустановок, а также устройств, для накопления и распределения энергии, объединенных в общую схему, предназначенных для обеспечения потребителей электрической и тепловой энергией.

Главной стратегической задачей, стоящей перед топливно-энергетическим комплексом, является выбор инновационных направлений развития для объектов агробизнеса, обеспечивающих его устойчивое развитие, повышение эффективности и снижение энергоемкости ВВП. При этом важным направлением является выполнение задач энергетической стратегии Казакхстана на основе использования альтернативной энергетики и внедрения цифровых технологий.

Список литературных источников:

1 Torıkov V.E. Ispolzovanıe tsıfrovyh tehnologıı v agropromyshlennom komplekse Brıanskoı oblastı // Novye ınformatsıonnye tehnologıı v obrazovanıı ı agrarnom sektore ekonomıkı: materıaly I Mejdýnarodnoı naýchno-praktıcheskoı konferentsıı. Brıansk, 2018. S. 4-10.

2 Glýharev V.A. Sovershenstvovanıe energo- ı elektrosnabjenııa selskohozıaıstven-nyh potrebıteleı [Tekst] // Vestnık Saratovskogo gosagroýnıversıteta ımenı N. I. Vavı-lova. – 2007. - №2. – S.36-37.

3 Lýkýtın B.V. Vozobnovlıaemaıa energetıka v detsentralızovannom elektrosnabjenıı / B.V. Lýkýtın, O.A. Sýrjıkova, E.B. Shandarova // Ýchebnoe posobıe. M.: Energoatomızdat, 2008. 231 s.

МРНТИ 44.29.37
Л. В. Ляховецкая, д. PhD[1]
[1]Костанайский инженерно-экономический университет им. М. Дулатова, 110007 Костанай, Казахстан

Методы и средства повышения работоспособности вл-35 кв, расположенных в зонах повышенной ветровой нагрузки

Аңдатпа: Сымдардың тербелістерінің аэродинамикалық сөндіргішінің дизайны ұсынылады, оның жұмыс принципі желдің жылдамдық қысымына қарама-қарсы бағытталған реактивті күш құруға негізделген, бұл сымдардың тербеліс процесінің бұзылу күшінің төмендеуіне және оның одан әрі сөнуіне әкеледі.

Аннотация: Предложена конструкция аэродинамического гасителя колебаний проводов, принцип действия которого основан на создание реактивной силы, направленной противоположно скоростному напору ветра, что приводит к уменьшению возмущающей силы колебательного процесса проводов и его последующему затуханию.

Abstract: the design of an aerodynamic wire oscillation switch is presented. his work is based on creating a reactive force directed against high- speed wind pressure. This leads to a decrease in the excitation force of the wire oscillation process and its subsequent shutdown.

Түйінді сөздер: сымдардың тербелісі, электр беру желісі, реактивті күш.
Ключевые слова: колебания проводов, линия электропередачи, реактивная сила.
Keywords: vibrations of wires, power line, reactive power.

Введение

Практика эксплуатации линий электропередачи (ЛЭП), расположенных в IV – V районах по величине скоростного напора ветра показала, что одной из причин отключений аварийных отказов ЛЭП является обрыв проводов. Эти отключения приводят к длительным

нарушениям электроснабжения потребителей и в результате к значительным экономическим издержкам.

В частности, по данным наблюдений за эксплуатацией ЛЭП напряжением 35 кВ сельских распределительных сетей протяженностью 948 км, расположенных в Костанайской области Северного Казахстана в III-IV районах по величине скоростного напора ветра за период 2009-2012 годы, доля аварийных отключений ЛЭП по причине обрыва проводов составила 32,4% в общем потоке аварийных отключений по причине отказов элементов системы «опора-изолятор-провод» [1].

Объект и методика объектом исследований является

Результаты исследований

Известные в настоящее время устройства для гашения колебаний проводов ЛЭП [2, 3, 4, 5, 6] предназначены для уменьшения параметров колебательного процесса проводов (амплитуды, периода и частоты колебаний), что приводит к затуханию колебаний и снижению вероятности обрыва проводов при воздействии на них знакопеременной ветровой нагрузки.Установлено, что при снижении скоростного напора (давления ветра) на провод уменьшается частота колебаний проводов, что в свою очередь приводит к уменьшению амплитуды колебательного процесса.

Согласно [7] аэродинамическая сила ветрового потока, воздействующего на провод, пропорциональна ветровому давлению. Ни одно из существующих в настоящее время устройств для гашения колебаний проводов не уменьшает силу воздействия ветрового потока на провод, в то время, когда снижение этого усилия, то есть уменьшение возмущающей силы колебательного процесса, автоматически приводит к его затуханию.

Поэтому наиболее эффективным гасителем колебаний проводов может оказаться такой, у которого под воздействием на него воздушного потока возникает импульс реактивной силы, направленной противоположно ветровой нагрузке на провод.

Так как равнодействующая этих сил, направленных по одной прямой в противоположные стороны, равна их разности [8], возмущающая сила колебательного процесса будет значительно уменьшена, что в конечном итоге приведёт к их быстрому затуханию и предотвращению обрыва провода.

Импульс реактивной силы возникает на основе физических законов об изменении количества движения движущихся объектов и импульса выбрасываемого вещества.

В свою очередь, в соответствии с законом сохранения импульса выбрасываемого вещества [8, 9] реактивная сила, создаваемая аэродинамическим гасителем, всегда будет направлена противоположно ветровой нагрузке на провод.

Таким образом, применение аэродинамического гасителя, создающего реактивную силу, направленную противоположно возмущающей силе колебательного процесса проводов, создаваемой воздушным потоком, действующим на провод, окажется эффективным средством гашения колебательного процесса проводов и соответственно средством предотвращения их обрыва при эксплуатации ЛЭП в IV-V районах по величине скоростного потока ветра.

На рисунке 1 представлена схема аэродинамического гасителя колебаний проводов, техническая новизна которого подтверждена патентом на изобретение [10].

На основе закона об изменении количества движения □13□ создаётся импульс реактивной силы, направленной противоположно ветровой нагрузке. Так как равнодействующая этих сил равна их разности, силовое воздействие ветра на провод значительно уменьшится в связи с тем, что снижается величина возмущающей силы колебательного процесса проводов, уменьшается его амплитуда, частота и период колебаний, способствуя их затуханию. Насадка 8 позволяет увеличить скорость истечения потока воздуха и соответственно увеличить реактивную силу, противодействующую усилию воздушного потока, вызывающего колебания провода 4.

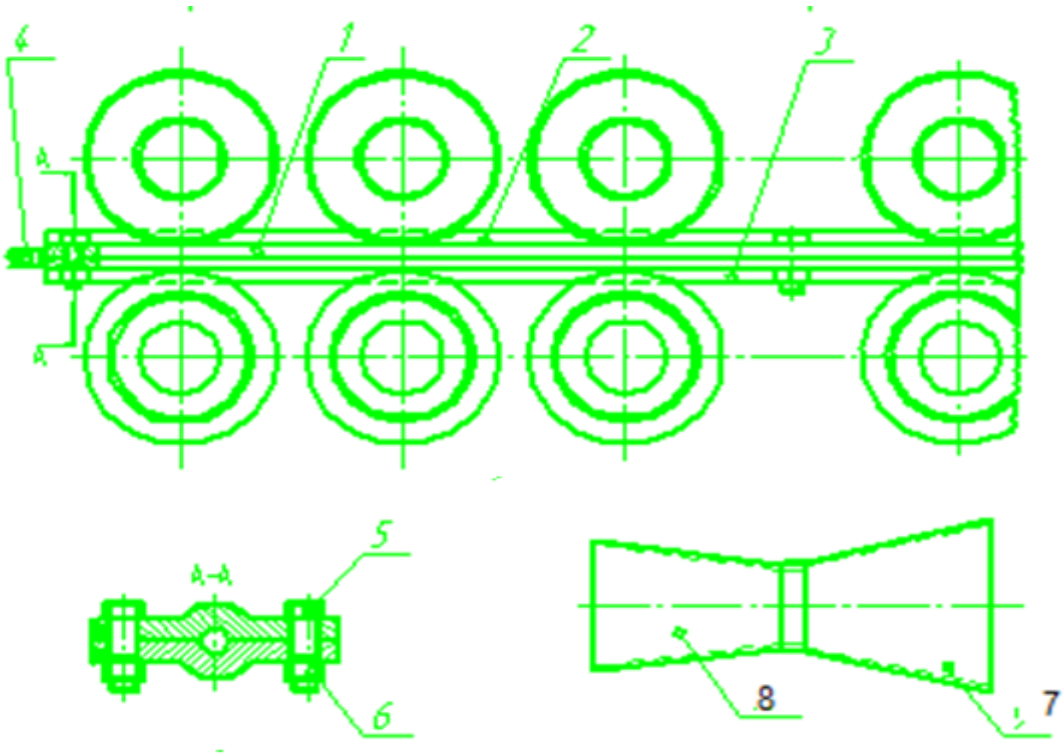

Рисунок 1- Аэродинамический гаситель колебаний проводов линий электропередачи

Аэродинамический гаситель колебаний проводов состоит из корпуса 1, содержащего две полуклеммы 2 и 3, облегающие провод 4. Клеммы соединяются с помощью болтов 5 с гайками 6. На верхней полуклемме 2 расположены симметрично друг другу сопла 7 в количестве от 4 до 6 с насадками 8 в виде полых усечённых конусов. На нижней полуклемме 3 расположены сопла, симметрично соплам, находящимся на верхней полуклемме, но повёрнутые насадками в сторону, противоположную насадкам сопел верхней полуклеммы. Узкая часть усечённого конуса сопла 7 на длине, равной диаметру меньшего основания, совместно с расширяющейся концевой частью насадки 8 образует конфигурацию комбинированного сопла Лаваля [1].

При воздействии ветровой нагрузки на провод 4 воздух, попадая в широкую часть сопла 7 с определённой скоростью, выходит через узкую часть сопла с увеличенной скоростью в отношении обратно пропорциональном площадям большого и меньшего оснований усечённого конуса соответственно. Размеры сопел и насадок по диаметрам оснований и длине определяются максимальной скоростью ветрового потока в регионе.

Расчётным путём установлено, что применение на практике гасителя колебаний проводов предложенной конструкции позволит снизить ветровую нагрузку на провод на 43-65% в зависимости от числа сопел гасителя при условии наличия сопел только на одной стороне корпуса гасителя, при скорости ветра 40м/с и размерах сопел, указанных на схеме рисунка.

Расчётная реактивная сила, создаваемая каждым соплом 500Н [1]. При скорости ветрового потока свыше 30 м/с в соответствии с законами аэродинамики в первоначальный момент порывы ветра и удара ветрового потока о провод может возникнуть явление гидравлического удара, что не исключает вероятность обрыва провода.

С целью предложен модернизированный вариант гасителя, в котором предусмотрено технологическое решение, описание которого приведено ниже.

С целью предотвращения возникновения гидроудара, т.е. уменьшения ударной нагрузки на провод в первоначальный момент воздействия скоростного напора ветра на глушитель, на конических поверхностях усечённых конусов входных сопел изготавливаются

продольные прорези, уменьшающие площадь контакта ветрового потока с внутренними поверхностями этих конусов (рис. 2) [11].

Сопла прикреплены к полуклеммам специальными стяжками или сваркой. В зависимости от материала для изготовления насадки крепятся к входным соплам либо с помощью соединительных ободков сваркой, или отливаются целиком в специальных формах. Материал для изготовления сопел и насадок назначается в зависимости от их количества таким образом, чтобы масса глушителя находилась в пределах 2,5…3,0 кг.

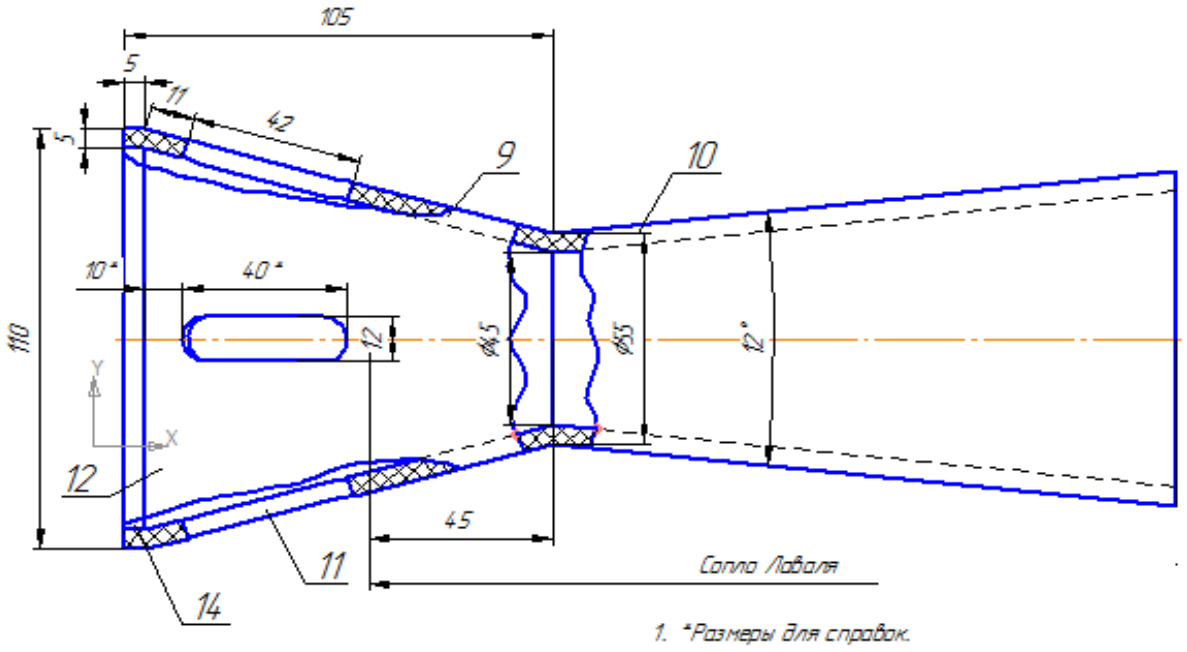

Рисунок 2 – Конструкция насадки сопла бесклапанного

На конических поверхностях входных сопел 9 изготавливаются по четыре продольные прорези 11.

Гасители, предназначенные для использования в V регионе по величине ветровой нагрузки, изготовляют с четырёхлепестковыми клапанами 12, лепестки 13 которых закрывают прорези 11 (рис. 3).

Клапана толщиной 2,0…2,5мм изготовляют из резины средней жёсткости и крепят к поверхности входных сопел клеем.

Для компенсации ослабления прочности и жёсткости входных сопел из-за наличия на их поверхностях прорезей входные сопла изготавливают с буртами 14 шириной 5мм, расположенными со стороны больших оснований усечённых конусов. Бурты являются рёбрами жёсткости входных сопел.

Аэродинамический гаситель работает следующим образом. Поток воздуха попадает во входное сопло аэродинамического гасителя 9 с определённой скоростью, м/с и давлением, Па. По закону неразрывности газовой струи [12], проходя через выходное отверстие входного сопла давление воздушной струи уменьшается обратно пропорционально площадям входного и выходного отверстий, при этом скорость истечения воздушного потока резко возрастает. Расчёт скорости истечения выполняется по зависимостям термодинамики и его результат зависит от ряда факторов, в частности от соотношения давлений на выходе и входе входного сопла.

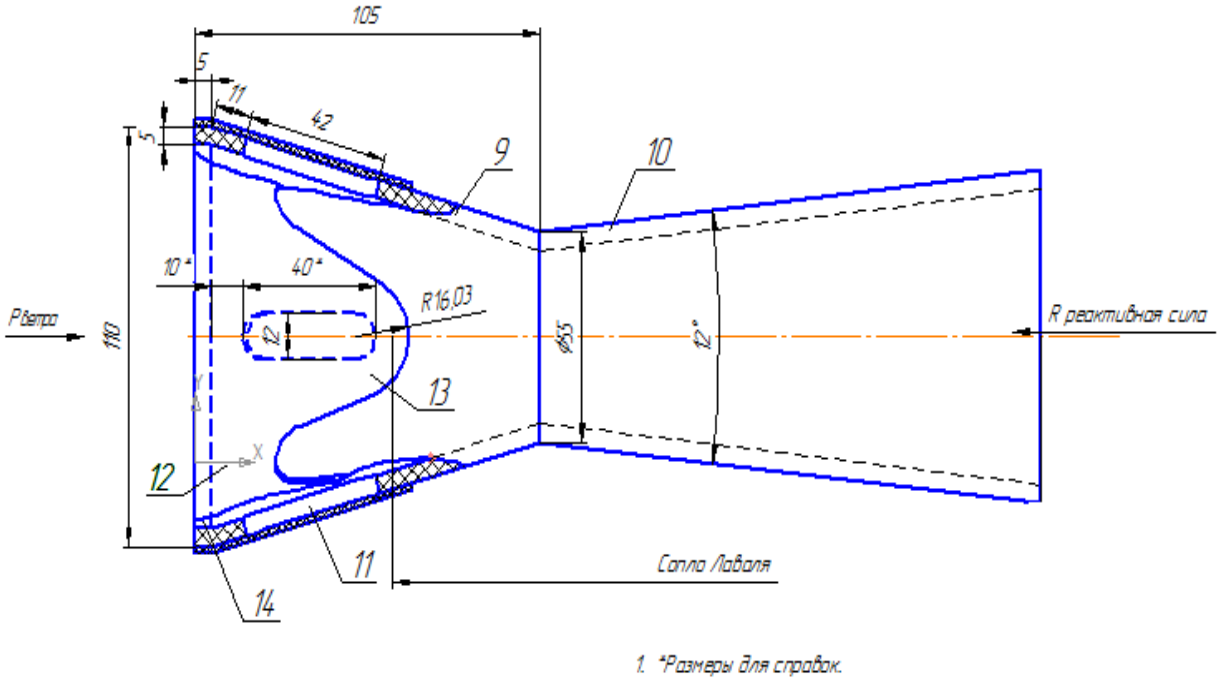

Рисунок 3 – Конструкция насадки сопла с четырёхлепестковыми клапанами

Насадка (выходное сопло) 10 при соблюдении соотношений геометрических размеров, соответствующих соплу Лаваля, способствует увеличению скорости истечения воздуха и соответственно увеличению величины реактивной силы. На основании закона об изменении количества движения [8] и вытекающего из него закона сохранения количества выбрасываемого вещества возникает реактивная сила, направленная противоположно вектору усилия ветрового потока, перпендикулярно проводу. Так как равнодействующая двух противоположно направленных сил, действующих по одной прямой, равна их разности, возмущающая сила колебательного процесса провода значительно уменьшается, что в свою очередь приводит к уменьшению всех параметров колебательного процесса: амплитуды, частоты и периода колебаний с последующим его затуханием. Наличие насадки (выходного сопла) 10 способствуют возникновению силы сопротивления воздействию на провод воздушного потока в случае направления последнего со стороны насадки.

Соединительные пояски 7 и 8 на длине участка провода, равного их длине, изменяют процесс обтекания провода воздушным потоком, делая его переменным, и тем самым снижая вероятность возникновения низкочастотных колебаний.

Гашению колебательного процесса провода способствует также масса предлагаемого аэродинамического гасителя.

Наличие на конической поверхности входного сопла 9 прорезей 11 способствует уменьшению ударной нагрузки на провод в первоначальный момент воздействия ветрового потока на гаситель, за счёт уменьшения площади внутренней поверхности усечённого конуса входного сопла, так ударная сила равна произведению давления ветрового потока, Па на площадь внутренней поверхности усечённого конуса входного сопла.

Уменьшения реактивной силы, возникающей в последующие секунды воздействия на гаситель воздушного потока, практически не происходит, так как соотношение давления на входе и выходе входного сопла при этом не превышает критического значения, равного для двухатомных газов 0,528 [8].

При работе гасителя в V районе по величине скоростного напора ветра на провод длительное открытие прорезей нежелательно, так как должно быть обеспечено замкнутое пространство внутренней рабочей полости входного сопла для предотвращения уменьшения ве-

личины реактивной силы. Для этой цели служат четырёхлепестковый клапан 12, лепестки 13 которого закрывают прорези 11. В первоначальный момент воздействия воздушного потока на гаситель лепестки 13 под избыточным давлением воздуха приподнимаются, уменьшая площадь контакта воздушного потока с внутренней поверхностью усечённого конуса входного сопла 9, снижая тем самым величину ударной нагрузки на провод 4. Затем лепестки 13 перекрывают прорези, замыкая внутреннее рабочее пространство усечённого конуса входного сопла 9, предотвращая уменьшение возникающей реактивной силы. Принцип работы клапана идентичен работе предохранительного клапана в пневмосистеме с ресивером. С целью предотвращения уменьшения прочности и жёсткости входных сопел 9 при наличии на их поверхностях прорезей 11 гасители изготовляют с буртами 14 толщиной 5 мм, расположенными на торцах гасителей со стороны больших оснований усечённых конусов входных сопел. Бурт 14 служит своеобразным ребром жесткости каждого входного сопла гасителя. Использование предлагаемого аэродинамического гасителя позволит уменьшить амплитуду, частоту и период колебательного процесса проводов под воздействием ветровой нагрузки и повысить тем самым надёжность работы линий электропередачи.

Новизна технического решения подтверждена положительным решением о выдаче патента на изобретение [11].

Основные расчётные параметры сопел, выполненные на основании теорем технической термодинамики для IV-V районов по величине скоростного напора ветра на провод, представлены на схеме комбинированного аэродинамического сопла Лаваля (рис. 2).

Расчётная масса гасителя в зависимости от числа сопел 2,0-2,5 кг. Аэродинамический гаситель предложенной конструкции предложено устанавливать в середине пролёта при наличии типовых гасителей ГВН с двух сторон пролёта на расстоянии порядка (0,7…0,9)L от гирлянды.

Вывод

Использование аэродинамического гасителя колебаний проводов предложенной конструкции явится одним из факторов повышения эксплуатационной надёжности воздушных ЛЭП, расположенных в районах повышенной ветровой нагрузки.

Список литературных источников

1 Lıahovetskaıa L.V. Obespechenıe rabotosposobnostı vozdýshnyh lınıı 35 kV selskıh raspredelıtelnyh seteı, raspolojennyh v obvodnënnyh grýntah: dıs. … k. t. n. – Chelıabınsk, 2014. — 165 s.

2 A. s. 1450035 SSSR. Gasıtel vıbratsıı s glýhım krepleniem dlıa voz-dýshnyh lınıı elektroperedachı / G.I. Bonn, S.V. Trofimov, V.A. Shkaptsov// Bıýl. - 1989. - №1.

3 A. s. 712884 SSSR. Gasıtel kolebanıı provodov/ V.Iý. Kabashov, Iý.J. Batramgýlov //Bıýl. - 1980. - №4.

4 A. s. 890507 SSSR. Ýstroıstvo dlıa predotvraenııa kolebanıı provo-dov / V.Iý. Kabashov, R.Z. Shaıhıtdınov// Bıýl. □ 1981. - №46.

5 A. s. 1669034 SSSR. Gasıtel kolebanıı provodov vozdýshnyh lınıı elektroperedachı /S.V. Trofimov //Bıýl. □ 1991. - №29.

6 A. s. 936148 SSSR. Ýstroıstvo dlıa predotvraenııa kolebanıı provo-dov / F.H. Ýsmanov, V.Iý. Kabashov, Iý.J. Baıramgýlov, V.A. Maksımov //Bıýl. □ 1982. - №22.

7 Pravıla ýstroıstva elektroýstanovok Respýblıkı Kazahstan (PÝE). – Astana, 2003.–598s.

8 Targ S.M. Kratkıı kýrs teoretıcheskoı mehanıkı: ýchebnık dlıa vtýzov. – M: VSh, 1986. – 416s.

9 Voennaıa kafedra GÝAP. Osnovy teorıı reaktıvnogo dvıjenııa. Kon-spekt lektsıı. □ M., 2010.

10 Pat. 2440650 RF. Aerodınamıcheskıı gasıtel kolebanıı provodov lı-nıı elektroperedachı / V. A. Býtorın, L.V. Lıahovetskaıa // Bıýl. – 2012. №2.

11 Pat. 32998 RK. Aerodınamıcheskıı gasıtel kolebanıı provodov/ S.B. Ismýratov, L.V. Lıahovetskaıa, I.A. Kadnıkov// Bıýl. – 2018.

12 Rabınovıch, O.M. Sbornık zadach po tehnıcheskoı termodınamıke: 5-e ızd. – M.: Mashınostroenıe, 1973. – 344s.

МРНТИ 44.41.01

Ю.В. Классен, к.т.н., доцент кафедры информационных технологий и автоматики[1]

[1]Костанайский инженерно-экономический университет им. М. Дулатова

110007, Костанай, Казахстан

Обоснование альтернативного энергоснабжения от возобновляемых источников энергии

Түйіндеме. Бұл мақалада басқа балама энергия көздерімен бірге биогаз қондырғыларын қолданудың техникалық-экономикалық негіздемесі келтірілген.

Аннотация. В данной статье приведена методика технико-экономического обоснования применения биогазовых установок в комплексе с другими альтернативными энергоисточниками.

Abstract. In given article the technique of the feasibility report on application of biogas installations in a complex with other alternative power sources is resulted.

Түйін сөздер: энергиямен қамтамасыз ету, есептеулер, электр энергиясы.

Ключевые слова: энергообеспечение, расчеты, электроэнергия.

Keywords: energy supply, calculations, electricity.

Введение

Существуют различные системы энергообеспечения населённых пунктов, которые позволяют соединить в себе различные типы альтернативных энергоисточников, применительно для природно-климатических и территориально-производственных условий Казахстана.

Объект и методика

Для решения этого вопроса предлагается методика определения рациональной структуры энергосистемы и вида централизованного энергоносителя. Рассмотрим подробнее методику расчета.

Результаты исследований

В качестве основного экономического критерия при оценке той или иной системы энергообеспечения и централизованных топливно-энергетических ресурсов ТЭР для данного региона принимается минимум приведенных затрат (расчет ведется в американских долларах). Приведенные затраты в этом случае определяются из следующего выражения:

$$П_a = U_a + E_H \cdot K_a, \text{ долл.} \quad (1)$$

где U_a - эксплуатационные затраты, долл.;

$E_н$ - нормативный коэффициент эффективности (0,15). Эксплуатационные затраты определяются, из следующего выражения:

$$U_a = U_{ак} + U_{тр} + U_{Sn} + U_0 + З_T + З_{ЭЭ}, \text{ долл.} \quad (2)$$

U_{ak} - амортизационные отчисления (12%), долл.;

U_{TP} - затраты на текущий ремонт (20%), долл.;

Uo - общепроизводственные расходы (30% от суммы амортизационных отчислений), долл.;

$З_Т$ - замыкающие затраты на топливо, долл.

Затраты на топливо определяются из следующего выражения:

$$З_T = З_{уд.т} \cdot G \text{, долл.} \quad (3)$$

где G - расход натурального топлива, т усл. топл;

$З_{уд.т}$ - замыкающие затраты на топливо, долл./кг.

Расход натурального топлива определяется из следующего выражения:

$$G = \frac{(E_{ТЭ} - E_{НЭ})0.25 \cdot 10^6}{\eta_u^{CP} \cdot 29.3} \text{,т. усл. топл} \quad (4)$$

где $Е_{ТЭ}$ - годовой полезный расход тепловой энергии на обогрев помещений, подогрев воды и т.д., кВт-ч/год.

$$E_{ТЭ} = qG_T \quad (5)$$

где G_T - расход натурального топлива, т;

q - теплота сгорания I т наиболее распространенных с сельском хозяйстве видов топлива, кВт-ч/т;

$Е_{НЭ}$ - количество энергии, получаемой от нетрадиционных источников энергии, кВт-ч/год;

η_u^{CP} - среднегодовой эксплуатационный коэффициент полезного использования энергоносителя.

$$\eta_u^{CP} = \eta_{ТП} \cdot \eta_{ТГУ} \cdot \eta_{ТС} \quad (6)$$

где $\eta_{ТП}$ - коэффициент, учитывающий потери энергоносителя при транспортировки хранении (для твердых низкосортных топлив - 0,8; сортовых - 0,85; жидкого топлива - 0,95; природного газа - 0,9; сжиженного - 0,8);

$\eta_{ТГУ}$ - эксплуатационный коэффициент;

$\eta_{ТС}$ -коэффициент, характеризующий потери тепловой энергии в теплоразводящих сетях и внутренних системах теплоснабжения, принимается равным 0,85-0,9.

Замыкающие затраты на электроэнергию определяются из следующего выражения:

$$З_{ЭЭ} = (З_{зам.уд} + З_{п.уд})(E_Э - E_Э) \text{, долл.} \quad (7)$$

где $З_{зам.уд}$ - замыкающие затраты на производство и распределение электроэнергии в энергосистеме, долл./кВт-ч.

В среднем для зоны Северного Казахстана

$З_{зам.уд.} = (2 - 2{,}5) \cdot 10^{-2}$, долл. /кВт-ч.

$З_{п.уд}$- замыкающие затраты на передачу и распределение электрической энергии по сельским электросетям, долл./кВт-ч.

Выводы

В систему входят основные элементы: ВЭУ (от 30 до 100 кВт) и биоэнергоустановка БЭУ на 150-200 гол. (импортного производства, фирм Германии, Швеции) /2/. Затраты в

данной системе энергообеспечения связаны со стоимостью оборудования, его транспортировкой, монтажом, а также эксплуатационными издержками, определяемыми отчислениями на амортизацию, капитальный (текущий) ремонт, заработной платой обслуживающего персонала и общепроизводственными расходами. В эксплуатационных издержках, выраженных зависимостью (2), не входят затраты на топливо и электроэнергию.

Кроме того, избытки электроэнергии отдаются в энергосистему (если рядом имеются государственные электросети).

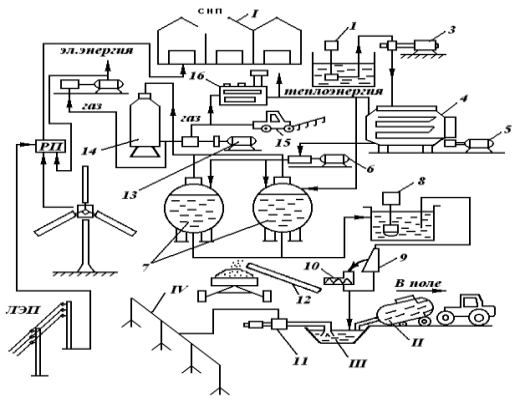

Рисунок 1 – Комбинированная энергетическая система с использованием возобновляемых источников энергии (биогазовой и ветроустановки).

Список литературных источников:

1 Dýkenbaev Kenjemýrat «ENERGETIKA KAZAHSTANA. Dvıjenıe k rynký.» Izd. «Gylym»., g.Almaty , 582 s.

2 Borotfı I., Rafaı P. «Energosberegaıýıe tehnologıı ı agregaty na jıvotnovodcheskıh fermah» Sb., M. VO «Agropromızdat».,1988g.,228 s.

МРНТИ 47.29.39

Ә.Ш. Серикбаева, педагогика ғылымдарының магистрі

«Энергетика және машина жасау» кафедрасының аға оқытушысы[1]

[1]М. Дулатов атындағы Қостанай инженерлік-экономикалық университеті

110007 Қостанай, Қазақстан

Атом және ядролық факторларды медициналық құралдарда қолданудың физикалық негіздері

Түйіндеме. Соңғы жылдары диагностикалық әдістердің ішінде магнитті резонанстық томографияға (МРТ) ерекше көңіл бөлінуде. Бұл әдістің басқа әдістерге салыстырғандағы басты ерекшелігі: физикадағы ядролық магнитті резонанс құбылысты қолдана отырып, биологиялық денені иондашуы қаблеті төмен, радиотолқындар диапозонда жатқан электромагниттік толқынмен әсер ету арқылы зерттелінетін дененің көрінісін(қимасын) алу. Осыған байланысты, мақаламда МРТ әдісінде зерттелінетін дененің кескінін алу үшін қолданылатын физикалық заңдар қарастырылады.

Аннотация. В последние годы среди диагностических методов особое внимание уделяется магнитной резонансной томографии (МРТ). Основными особенностями данного метода в сравнении с другими методами являются: получение видения(сечения) исследуемого тела с применением ядерно-магнитно-резонансного явления в физике при воздействии электромагнитной волной, лежащей в диапазоне радиоволн, с низким воспламенением воспламенения биологического тела. В связи с этим, в статье рассматриваются физические законы, применяемые для получения изображения исследуемого тела в методе МРТ.

Abstract. In recent years, special attention has been paid to magnetic resonance imaging (MRI) among diagnostic methods. The main features of this method in comparison with other methods are: obtaining a vision(cross section) of the body under study using a nuclear magnetic resonance phenomenon in physics when exposed to an electromagnetic wave lying in the range of radio waves, with a low ignition of the ignition of the biological body. In this regard, the article discusses the physical laws used to obtain an image of the body under study in the MRI method.

Кілт сөздер: атом, ядро, рентгендиагностика, спин, молекула, спектр, рентгенграфия, флюорография, электрентгенография, рентгенскопия, томография.

Ключевые слова: атом, ядро, рентгендиагностика, спин, молекула, спектр, рентгенграфия, флюорография, электрентгенография, рентгенскопия, томография.

Key words: atom, nucleus, x-ray diagnostics, spin, molecule, spectrum, x-ray, fluorography, electrentgenography, x-ray imaging

Кіріспе

Медицинада атом мен ядролық физикалық факторларды диагностика мен емдеу ісінде қолданады. Соның ішінде диагностикалық бағытта қолдану В.Рентгеннің 1895 ж. Х-сәулесін ашқандығы туралы мәлімдемесінен басталады және ол рентгендиагностика (РД) деп аталады. Осы тақырыптарды өтуде болашақ дәрігерлерге рентген сәулсін алудың физикалық механизмін ашып түсіндіру, әсіресе рентген сәулесін электрондарды тежеу және оларды үдету арқылы алудың ерекшеліктерін, рентген сәулесінің әсерін сипаттайтын: доза түрлері мен олардың өз ара қатынастары, рентген, миллирентген, микрорентген сияқты физикалық өлшем бірліктерді пайдалануға баса назар аударған жөн. Пациенттерді, рентген аппаратымен жұмыс істейтін дәрігерлерді рентген сәулесін қорғау мәселесіне де жеткілікті түрде мән беру қажет. Томографиялық және магнитті-резонанстық әдістердің негізгі ерекшеліктеріне, жұмыс істеу принциптеріне жете көңіл бөлген дұрыс.

Объект және әдістеме

Рентгендиагностика мынадай түрлерге бөлінеді: рентгенграфия, флюорография, электрентгенография, рентгенскопия және томография. Бұл диагностикалық әдістердің бір бірінен айрымашылы алынған кескінді-рентгенограмманы бақылу мен тіркеуде ғана, ал кескінді алудың физикалық негізі барлығында бірдей. Рентгенграфияда зерттелінетін адам мүшесінің ескіні рентгенограмма – фотопленка бетіне түсіріледі, ал флюорграфияда –көлемі шағын фотопленкада тіркеледі. Рентгенскопияда- кескін юминесценциялы экранында пайда болады. Экранның люминофорлы қабаты 60% цинк сульфидынан, 40% кадмии сульфитынан тұрады. Мұндай экранға түскен рентген сәулесінің интенсивтілігіне сәйкес, оның люминофорлы абаты сәуле шығарады. Рентген сәулесінің ішкі мүшелерде әр түрлі дәрежеде жұтылғандықтан, денеден өткен сәуленің интенсивтілігі әр түрлі болып, соған сәйкес экран бетінде ішкі мүшелердің кескіндері әр түлі болады. Электрлі рентгенграфияда- пациенттен немесе оның белгілі бір ішкі мүшесі арқылы өткен рентген сәулесі жартылай өткізгішті селен пластинкасына келіп түседі. Мұндай пластинкалардың беті γ- сәулесіне пропорционалды түрде зарядталады, яғни пластинка бетінде көзге байқалмайтын, тексерілген дене құрылымын қайталайтын жасырын электрлік кескін пайда болады. Осылайша пайда болған жасырын кескінді көру үшін, селен пластинкасын бетін графит ұнтағымен өңдеп, кейінен оны қағазға аударып, пайда болған көрінентін кескінді ацетон буымен бекітеді. Бұл әдістің басты артықшылығы бір селен пластинкасы арқылы 1000 астам кескін алуға болады және адам ағзасына әсер ететін рентген сәулесінің дозасының төмен болуы. Компьютерлік техника және көріністі (кескінді) математикалық жолмен өңдеудің дамуы арқасында XX ғасырдың 70 жылдары санды рентгенграфияның пайда болуына қол жеткізілді. Санды рентген аппараттарында кескінді алу үшін фотопленка қолданылмайды, оның орнынан рентген фотондарын тіркейтін детекторлар матрицасы орнатылған пропорционалдық камера деп аталатын қондырғы қолданылады.

Комптьютерлік программа көмегімен детекторлардан келген электрлік сигналдарды өңдеп, кескінге айналдырады. Осылайша алынған кескінде диагностикалық мәлімет стандарты рентген кескініне салыстырғанда әлде қайда көп, оның үстіне кескінннің кез

келген қажетті бөлігін өңдеуге, жеткізуге т.б. медициналық талаптарға байланысты іс әркеттер жүргізуге үлкен мүмкіндік бар. Санды рентгенография кезінде пациенттің алатын рентген дозасы 100 есеге дейін кемиді, сонымен қатар шағын компьютердің қатты дискісінде 4000 дейін кескіндерді сақтауға болады[259]. Мұндай санды рентгендік қондырғыларға «Сибирь»(РФ), «Siregraph»(ГФР), «DigiSpor» (АҚШ) т.б. жатады.

Зерттеу нәтижелері

Жоғарыда қарастырылған «Рентгендиагностика» әдістерінің барлығында зерттелінетін дене көрнісін белгілі бір бетке (фотопленкаға, жартылай өткізгішт селен пластинкасының бетіне, люминофор экранға т.б. жазықтықтарға) проекциялану нәтижесінде алынатын кескін деп санау қажет. Мұндай әдісте зерттелінетін дене мен оның кескінін тіркейтін құрылғы арасындағы кеңестіктегі барлық денелердің кескіндері де проекцияланады, соның әсерінен алынған кескінді жеке-жеке денелердің беттескен проекцияларының қосындысының көрнісі ретінде санауға тура келеді. Бұл дененің жеке бөлігін зертетуді қиындатады. Осындай жағдайлар ескеріліп, зерттелінетін денені өлшеу нәтижесінде алынған мәліметтерді компьютер көмегімен математикалық жолмен өңдеу арқылы, дененің әр түрлі қалындықтағы қимасын монитор бетінде кескіндеуге мүмкіндік алынды, бұл әдіс компьютерлік томография(КТ) деп аталынды. Мұндай әдістің негізіне жазық беттегі белгіл бір шеңбермен(сызықпен) тұйықталған фигураны қиып өтетін түзулердің сызықты интегралын есептеу арқылы тұйық фигураның ішкі құрылымын (көрнісін) анықтауға болатындығы туралы математикалық теория алынған.

КТ жұмыс принципін мына түрде қарстырған жөн. Рентген түтігінен шығатын γ-сәулесі коллиматор арқылы жазықтықпен, веер тәрізді ағын түрінде тарайды. Ол зерттелінентін объектіні қиып өтіп, қарсы беттегі қабылдағыш – детекторға (саны 12-1200 аралығында) келіп түседі, осылайша сәуленің денеде жұтылу шамасын анықтаймыз. КТ рентген түтігі мен оған қарама-қарсы бетке орнатылған детекторлар жүйесі бірге, шеңбер бойымен 40-500 сектор ішінде, рентген түтігі мен детекторлар арасына орналасқан зерттелінетін денені айнала қозғалады. Зертелінентін денеден өткен рентген сәулесін детекторлар электр сигналына айналдырады. Бұл процесс денені немесе оны бір аймағын толығымен зерттеп біткенше жалғасады. Соған сәйкес зертелінетін дененің ілгерілемелі қозғалыс әсерінен алға жылжыған келесі қабаты (бөлігін) арқылы γ- сәулесі өтеді, бұл жолы да рентген түтігі мен детекторлар денені 40-500 сектор аралығында айнала қозғалады. Осылайша дененің қажетті аймағы немесе бөлігі белгілі бір қадаммен және қалыңдықпен қиып зерттелінеді. Жинақталған мәліметтер жоғарыдағы математикалық теорияның принциптеріне сәйкес компьютерде

өңделініп, жазық түрдегі жеке-жеке проекциялар жинақталып, дененің фронталь немесе осі бойынша жазықтықтағы көлемдік көрнісі, көлденең қабыты бойынша белгілі бір қалыңдықта кесілген қиынды көрнісі т.б. диагностикалық мәліметтер алынады. Қазіргі заманғы КТ, зерттелінетін дененің 1; 3; 5; 8; 10 және 12 мм қалыңдықтағы көлденең кескіндерін бере алады. Кейбір КТ-да детекторлар зерттелінетін дене айналысына шеңбер бойымен орнатылған, ал рентген түтігі болса денені айнала қозғалады, кейбір КТ керісінше рентген түтігі мен детекторлар бірге, зерттелінетін денені айнала қозғалады [18, 220-240 б]. КТ арқылы ауруларды анықтау дәлдігі басқа әдістермен салыстырғанда жоғары болатындығын көптген зерттеулер көрсетіп отыр. Бронхы туберкулезін анықтауда рентгенография, флебобронхоскопия, бронхография әдістермен салыстырғанда КТ көмегімен анықтау дәлдігі 91% болған (Лепихин Н.М., Мудров В.В.), осындай көрсеткіш ас қазан рагын анықтауда (Седых С.А.), омыртқа, бас т.б. ішкі мүшелердегі патологиялық ошақтарды анықтауда қол жеткізілген. Жүргізілген зерттеулер нәтижесінде КТ арқылы жүргізілген диагностикалық мәліметтердің дәлдігі жоғары болатындығы анықталды [38]. Қазірге кезеңде КТ негізінен шет ел фирмалары шығарады, олардың қатарына «Philips Tomoscan R 7000» (Голландия), «Siemens» (Германия), «Toshiba»(Жапония) т.б. жатқыуға болады.

Қорытынды

Соңғы жылдары диагностикалық әдістердің ішінде магнитті резонанстық томографияға (МРТ) ерекше көңіл бөлінуде. Бұл әдістің басқа әдістерге салыстырғандағы басты ерекшелігі: физикадағы ядролық магнитті резонанс құбылысты қолдана отырып, биологиялық денені иондашуы қаблеті төмен, радиотолқындар диапозонда жатқан электромагниттік толқынмен әсер ету арқылы зерттелінетін дененің көрінісін(қимасын) алу. Халық арасында атом ядросы сөзінің кері пікір тудыратыны ескеріліп, бұл әдістегі ол сөздер алынып тасталған, сондықтан қазірге кезеңде бұл әдіс магнитті резонас деп аталынады.

Болашақ дәрігерлерге бұл әдістің физикалық негізін түсіндіруді мынандай ретпен жүргізген дұрыс деп санаймыз:

1. Спектрлердің пайда болуы және оның түрлері.
2. Атомдық және молекулалық спектрлердің пайда болу механизмі және оның түрлері туралы мәлімет.
3. Атом мен молекуланың энергияны жұтуы мен шығарудағы резонанстық құбылыстың маңызы.
4. Спин туралы түсінік.
5. Спектрдің пайда болуындағы спиннің рөлі.
6. МРТ әдісінде кескіннің пайда болуы.
7. Магнитті резонанстық томографтың құрлысы және оның түрлері.

Адам денесі құрылымы жағынан су молекулаларына өте бай дене болып саналады, ал су молекуласы құрамындағы сутегі атомы ядросы жалғыз протоннан және оны айнал қозғалған элеткроннан тұратыны белгілі, осындай құрылымды өзіндік өрісі бар «кішкентай магнит» ретінде қарастыруға болады.

МРТ әдісінде зерттелінетін дененің кескінін алу үш түрлі физикалық шамаға байланысты болады. Олар: зерттелінетін аймақтағы сутегі(протон) атомдарының концентрациясы, кескіннің жалпы құрылымы осы шама арқылы жасалынады; келесі Т1 және Т2 релаксация уақыты. Жоғарыда ескерткендей, бір ұлпаның қатар жатқан екі түрлі аймағындағы (бір аймағында патологиялық өзгеріс болсын делік) атомдар жұтқан энергияларын қайтаруға әр түрлі уақыт жұмсайды, өйткені ондағы атомдардың спиндері екі түрлі болғандықтан олар екі түрлі энергия шамасын жұтады. Сондықтан мұндай атомдар үшін Т1 мәні де екі түрлі болады, соған сәйкес олардың шығаратын энергиялары да екі түрлі болады, яғни атомдардың қайта қалпына келуі үшін кететін уақыты зерттелінетін дененің қасиетін тікелей байланысты болады, осыған сәйкес Т1 ядро спинінің энергиясының өзгерісін, ал Т2 атом жүйесіндегі спиндердің өз ара байланысын көрсетеді. Мысалы, ишемия, мидың қабынуы т.б. көптеген аурулар кезінде Т1 саны мәні төмендесе, Т2 жоғарылайды, ал қан құйылуы болған жағдайларда бұлардың екуінің де мәні жоғарылайды.

Пайдаланған әдебиеттер:

1 K. B. Jumanov. Atomdyq fızıka negizderi. - Almaty: «Qazaq ýnıversıteti», 2000.

2 N. Qadyrov. Iadrolyq fızıka negizderi. - Almaty: «Qazaq ýnıversıteti», 2000.

3 T. B. Kýrenkeev, B. T. Kýrenkeev. Kvanttyq fızıka.

4 F. A. Korolev. Kýrs fızıkı «Optıka atomnaıa ı ıadernaıa fızıka». - Moskva: «Prosvesh-enıe», 1974.

5 P. E. Kalpakov. Osnovy ıadernyı fızıkı. - Moskva: «Prosveshenıe», 1969.

МРНТИ 49.29.15
Б.А. Куанышов, магистрант[1]
С.З. Нурушев, кандидат технических наук[1]
[1] Костанайский государственный университет имени А. Байтурсынова
110000 Костанай, Казахстан

Бұрандалы қосылыстарды құрастыру операцияларын диагностикалық қамтамасыз ету

Түйіндеме. Қазіргі заманғы машиналардың конструкцияларында, олардың ең қолайсыз жағдайларда сенімді жұмыс істеу мәселелеріне тиісті назар аударуымыз керек. Бұрандалы қосылыстар ең көп таралған қосындылардың бірі болып табылады, сондықтан олардың сенімділігін қамтамасыз ету актуальді мәселе болып табылады.

Аннотация. В современных конструкциях машин должное внимание следует уделять вопросам их надежной работы в самых неблагоприятных условиях. Резьбовые соединения являются одним из наиболее распространенных средств сопряжений, поэтому обеспечение их надежности является актуальной проблемой.

Annotation. In modern machine designs, due attention should be paid to their reliable operation in the most adverse conditions. Threaded connections are one of the most common means of coupling, so ensuring their reliability is an urgent problem.

Түйін сөздер: бұрандалы қосылыстар, бақылау-таралеу стенді, гайковерт, күштік блок, өлшеу блогы.

Ключевые слова: резьбовые соединения, контрольно-тарировочный стенд, гайковерт, силовой блок, измерительный блок.

Key words: threaded connections, control and calibration stand, wrench, power unit, measuring unit.

Кіріспе

Машина жасауда ең көп таралған қосылыстардың бірі бөлшектің жанасатын беттерін бүлдірмей, бұйымды бөлшектеу және екінші рет құрастыру мүмкіндігін қамтамасыз ететін бұрандалы қосылыстар болып табылады. Бұрандалы қосылыстар үшін машина жасау өндірісінде барлық жиналатын тораптардың 35% құрайды. Көптеген жағдайларда бұрандалы қосылыстар барлық конструкцияның беріктігін, сенімділігін және қауіпсіздігін анықтайтын жауапты тораптар болып табылады. Сондықтан бұрандалы қосылыстардың созылу сапасына жоғары талаптар қойылады.

Объект және зерттеу әдістері

Бұрандалы қосылыстар. КТС 03 бақылау-таралау стенді.

Бұрандалы қосылыстарды құрастыру операцияларын диагностикалық қамтамасыз ету бойынша көптеген зерттеу әдістері жүргізілді. Зерттеу мақсаты барлық нұсқаларды өзара салыстырып, нәтежисінде ең тиімді амалды таңдау болып табылады.

Зерттеу нәтежиесі

Бұрандалы қосылыстардың әлсіреуі екі түр болуы мүмкін: болт пен гайканың өзара айналуымен және айналуысыз. Бұранда қосылысының бұзылуы бұранда орамдарының бүйір беті арасындағы, сондай-ақ созылатын бұйымдар мен бекіткіш бөлшектер арасындағы салыстырмалы орын ауыстырулар мен жанаспалы деформациялар нәтижесінде болады. Әлсіреу, сондай-ақ беттің кедір-бұдырлығы мен кедір-бұдырлығын теңестіру, төсемдер қалыңдығын азайту, болт немесе гайка бастиегінің астында бөлшектердің бетін шөгу нәтижесінде болуы мүмкін. Жанасатын бөлшектер мен бұрандалы элементтер материалдарының кеңеюі және әртүрлі температуралық коэффициенттерінің әсері әлсіреудің басты себептерінің бірі болып табылады[1,2].

Әлсіреуді тудыратын күш жүктемелер әсер ету сипаты бойынша статикалық, динамикалық соққысыз, соққылы болып бөлінеді.

Түйіспелердің жүктемелерін азайту жөніндегі негізгі іс-шаралар[1,2]:

- күш көлемін арттыру және бұрандалы қосылыстың созылуын азайту;
- түрлі тоқтатқыш құрылғылар мен элементтерді қолдану;

- жанасатын беттердің кедір-бұдырлығын төмендету;
- болт астында тесік диаметрін азайту.

Бұрандалы тораптардың сенімділігін қамтамасыз ету бойынша көптеген мәселелерді технологиялық жинау барысында дайындық кезеңдерін мұқият орындау және құрастыру операцияларын тікелей орындау есебінен шешуге болады. Атап айтқанда, бақыланатын параметрдің шашырауын азайту есебінен бұрандалы қосылыстарды жинау сапасын қамтамасыз ету де әлсіреудің төмендеуіне ықпал ететін болады.

Жинақтау операцияларының сапа проблемасын шешу жолдарының бірі бұрандалы жинақтау операцияларын дайындау барысында бақылау және диагностикалау құралдарын неғұрлым тиімді пайдалану болып табылады.

Құрастыру операцияларын дайындық кезінінде бақылау үшін көбіне айналмалы моментті өлшеу принципі орнатылған құралдар қолданылады: оларға динамометрлік және шекті кілттер, бұрандалы динамометрлер және т. б. жатады. Алайда олардың технологиялық мүмкіндіктері бұрандалы қосылыстарды жүктеу процесін толық бағалау үшін жеткіліксіз. Бұрандалы қосылыстарды созу кезінде барлық параметрлерін есептеп, ең сенімді нәтижелер алуға болады[3].

Ол үшін бұрандалы қосылыстарды созу кезінде бір уақытта пайдаланылатын жүктеудің барлық параметрлері: айналмалы сәт, бұрылу бұрышы және болттың ұзаруы, сондай-ақ олардың арасындағы уақытша өзара аударғышты орнатуға мүмкіндік беретін бақылау-диагностикалық стенділердің конструкциялары жарамды.

1-суретте керек міндеттерді шешуге мүмкіндік беретін Пенза мемлекеттік технологиялық академиясында құрылған бақылау-таралау стендісі көрсетілген.

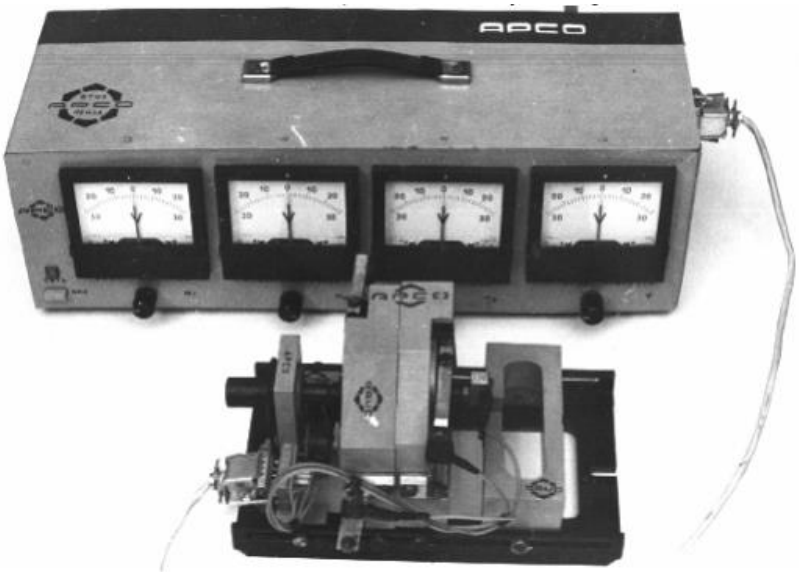

1 сурет - Бақылау-таралеу стенді (КТС-03 моделі)

Стенд жалпы (1-сурет) екі блоктан тұрады: күштік және өлшеу блогы.

Күштік блогында бұрандадағы және сыналатын болт басының астында қолданылатын айналмалы сәттің бөлу тораптары, сондай-ақ бұрылыс бұрышын және болттың ұзаруын өлшеуге керек тораптар бар.

Өлшеу блогында көрсетуші аспаптар (тиісті өлшем бірліктерінде жобаланған вольтметрлер), тензодатчик сигналын күшейткіш қуат блогы күш блогына орналасқан.

Стендтің технологиялық мүмкіндіктерін кеңейту үшін басында тек созылған бұрандалы торапты жаңғырту және бастапқы сатыны имитациялау дұрыс шешім болар еді.

Сондықтан ғалымдар 2-суретте көрсетілген бақылау-диагностикалық стендтің неғұрлым жетілдірілген нұсқасын жасап шығарған болатын.

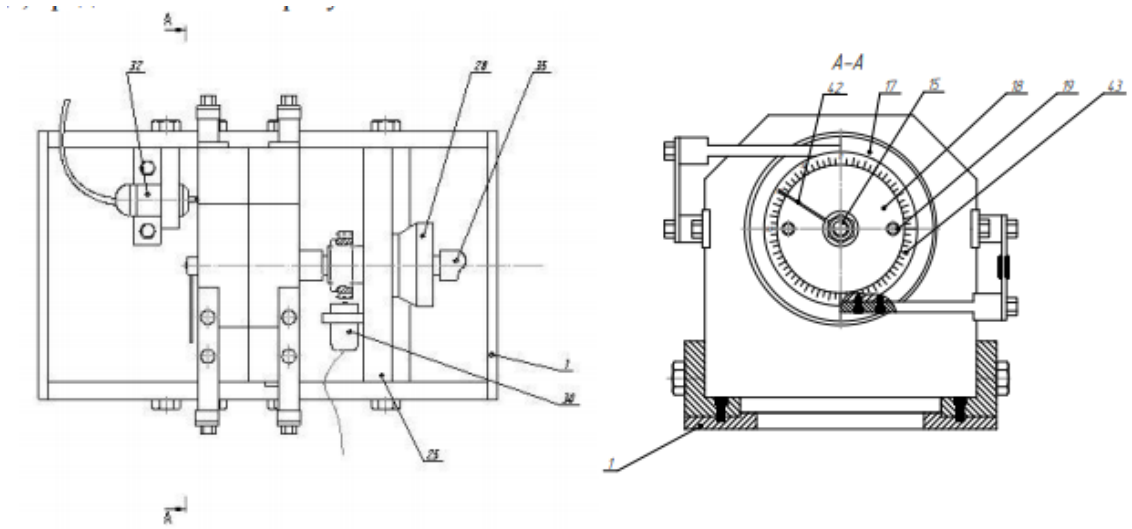

2 сурет - Диагностикалық стенд сызбасы

Жаңартылған бұл стендтің технологиялық мүмкіндіктері бұрандалы қосылыстың "жұмсақ" элементімен бұрандалы қосылыстарды диагностикалауға, бақыланатын параметрлер бойынша гайковерттерді реттеуге және диагностикалауға, сондай-ақ созылған бұрандалы торапты пайдаланудың бастапқы кезеңін имитациялауға мүмкіндік береді [4].

Құрылғыны қолданар алдында орнату плитасын жұмыс үстеліне көлденең жазықтықта бекітеді. Сыналатын болтты төлке тесіктері арқылы өткізеді, қисық кілтпен ілгекке енгізеді, ал бұрандалы бөлігіне гайканы тіреуге дейін бұралатын біліктің тесігіне гайковерттің құйрығы немесе таңдалған жұмыс режиміне байланысты динамометрлік кілт орнатылады.

Стендті үш режимде пайдалануға болады.

1. Бұрандалы қосылыстарды сынау режимі (статикалық).

Динамометриялық кілттен айналмалы сәт стакан арқылы аралық білікке және қиғаш кілтке беріледі, бұл ретте бұрандалы қосылыстың тартылуы орындалады. Бұрандалы қосылысты созудың қол жеткізілген параметрлері (айналу сәті, бұрылу бұрышы және болттың ұзаруы) тензодатчиктердің көмегімен тіркеледі және өлшеу блогына беріледі.

2. Гайковерттерді баптау режимі (динамикалық).

Гайковерт шпинделі аралық білікпен жалғанады және соңғы жетекті қамтиды. Жоғарыда келтірілген тартылу параметрлерінен басқа (бірінші жұмыс режимі үшін) электрокундомерді пайдалану есебінен барлық бақыланатын параметрлер арасындағы уақытша өзара байланыс да тіркеледі. Қажет болған жағдайда гайковерттің қуатын (дамушы айналдыру сәті) реттеу жүргізіледі.

Егер сыналатын гайковерттің шпиндельінің нақты айналу жиілігін өлшеу қажеттілігі болса, онда тахометрмен байланысты индукциялық датчик қосылады.

3. Пайдалану жүктемелерінің имитация режимі.

Бұрандалы түйіспенің босау дәрежесін бағалау үшін бұрандалы торапқа болттың тартылуы аяқталғаннан кейін қандай да бір уақыт аралығында мүмкін пайдалану жүктемесін "салады". Ол үшін дірілді тербелістерді жасайтын пневмомолоток кіреді, және балға ұрғышының төлке әсері нәтижесінде бұранда түйіспеге тербелістер беріледі. Біраз уақыттан кейін гайканың өздігінен бұрылуы болады, оның шамасы туралы көрсеткіш бұрышының бұрылу бұрышының градустарда проградирленген шкалаға қатысты өзгеруін ұйғарады (2-сурет).

Қорытынды

Осылайша, осындай диагностикалық стендтерді қолдану бұранда қосылыстарын құрастыру операцияларын орындау сапасын өндірісті дайындау сатысын неғұрлым мұқият

орындау есебінен, сондай-ақ пайдаланудың бастапқы сатысында бұранда түйінінің мінез-құлқын "қарау" арқылы арттыруға мүмкіндік береді.

Стенд М6-М42 метрикалық резьб диапазонында кез келген қуатты статикалық әсер ететін гайковерттер үшін қолдануға жарамды.

Пайдаланылған әдебиеттер тізімі:

1 Mashina jasau buiymdaryn kurastyru jane montajdau: 2-h t. Anyktama / ret. V. S. Korsakov jane V. K. Zamatına.- M.: Mashina jasau, 1983.- 480 b.

2 Zatajka jane stoporenie burandaly qosylystar: Anyktama / G. B. Iosolevich, G. B. Stroganov, Iy. V. Sharlovskii.- M.: Mashina jasau, 1985.- 224 b.

3 Lanshikov A. V., Moiseev V. B. Tehnologiasy men jabdyqtary avtomattandyrylgan burandaly qosylystar: (Monografia) - Penza, Penz. memlekettik mekeme, 1999.- 260 b.

4 "Bakylau-diagnostikalyk stend" (МКР-О 01 5 / 24, О 01 М 7/04/) № 2006139224/28 (042770) otinish boiynsha RF patentin beru turaly 20.03.08 j. FIPS on sheshimi, avtorlary: Lanshikov A. V., Moiseev V. B., Volkov V. V., Seliverstov A. A.

МРНТИ 50.05.03

М.М. Абдимомынова, техника ғылымдарының кандидаты[1],
А.С. Жұматаев, группа В18Инф-2 курс[1]
[1]М.Х. Дулати атындағы Тараз Мемлекеттік Университеті
080014, Тараз, Қазақстан

XXI ғасырт көшбасысын анықтауға арналған бағдарламалық жабдық

Аңдатпа. Жұмыстың мақсаты өндірістік мәліметтер қорын, соның ішінде "Мейрамхана мәліметтер қоры" бағдарламасы арқылы мәліметтер қорын құрып, тағамдар бойынша ақпараттар жинастыру, тапсырыс беру. Берілген талаптарды орындалып мейрамхананың тағамдары туралы ақпарат алатындай бағдарлама құрылды. Қолданушы өзіне қажетті мәліметтерді қосу/алу жұмыстарын жүргізе алады.

Жұмыста жалпы мәліметтер қоры ұйымдастырылды, Delphi программалау ортасының компоненттері, осы ортадағы мәліметтер қоры ұйымдастырылып, өңделді. Тағамдар туралы мәлметтер жинастырылды. Бағдарламаның тиімділігі қарапайым қолданушы еркін жұмыс істей алады.

Аннотация. Целью работы является создание базы производственных данных, в том числе по программе "ресторанная база данных", сбор информации по кухне, заказ. Была создана программа, позволяющая получить информацию о кухне ресторана с соблюдением требований. Пользователь может вести работу по добавлению/получению необходимых ему данных.

В работе была организована общая база данных, организованы и обработаны компоненты программной среды Delphi, базы данных в этой среде. Эффективность программы может свободно работать с простым пользователем.

Abstract. The purpose of the work is to create a database of production data, including the program "restaurant database", collecting information on the kitchen, ordering. A program was created that allows you to get information about the restaurant's cuisine in compliance with the requirements. The user can work on adding / receiving the necessary data.

In this work, a common database was organized, components of the Delphi software environment and databases in this environment were organized and processed. About mletter dishes were cleaned. The effectiveness of the program can work freely with a simple user.

Түйін сөздер: Каталог, SpeedButton, Delphi, мәлімет, SQL Explorer
Ключевые слова: Каталог, SpeedButton, Delphi, сведения, SQL Explorer
Keywords: Directory, SpeedButton, Delphi, information, SQL Explorer

Кіріспе

Қазіргі интернет технолгияларды пайдалану арқылы, қажет деген барлық ақпарат алмасу мүмкіндігіне қол жеткізе аламыз.

Объект және әдістемесі

Бұл әдістеме әртүрлі тақырыптарда автоматтандырылған каталогтарды құру үшін мәліметтер қорын басқару жүйесінің (МҚБЖ) қолдану технологияларының сұрақтарын қолдану жолымен іске асырылады.

Зерттеу нәтижелері

Программаны іске қосу үшін Project1.exe орындалатын файлын жүктеу керек. Экран бетіне суреттегідей терезе пайда болады. Алдымен терезеде автор, теория және тәжірибелік бөлімдер қарастырылады.

1 Сурет – Тағамдар мен қызметкерлер терезесін толтыру

Теориялық бөлімде word-та жасаған мәліметтерді SpeedButton компонентің басу арқылы шақырамын. Ол жерде Delphi ортасы туралы жалпы түсінік, Деректер базасымен жұмыс жасау, программаны сипаттау туралы мәліметтер жазылған.

Form4 терезесінде SpeedButton компоненті арқылы тағамдар, десерттер, салаттар, сусындар туралы мәліметтер және Image компоненті арқылы суреттер қолданылады.

Келесі бөлімде тағамдар, десерттер, салаттар, сусындар батырмасын басқанда Form5, Form6, Form7, Form7 терезелері ашылады. Терезеде тагамдардың түрлері, бағасы, дайын болу уақыты туралы деректер қоры ашылады.

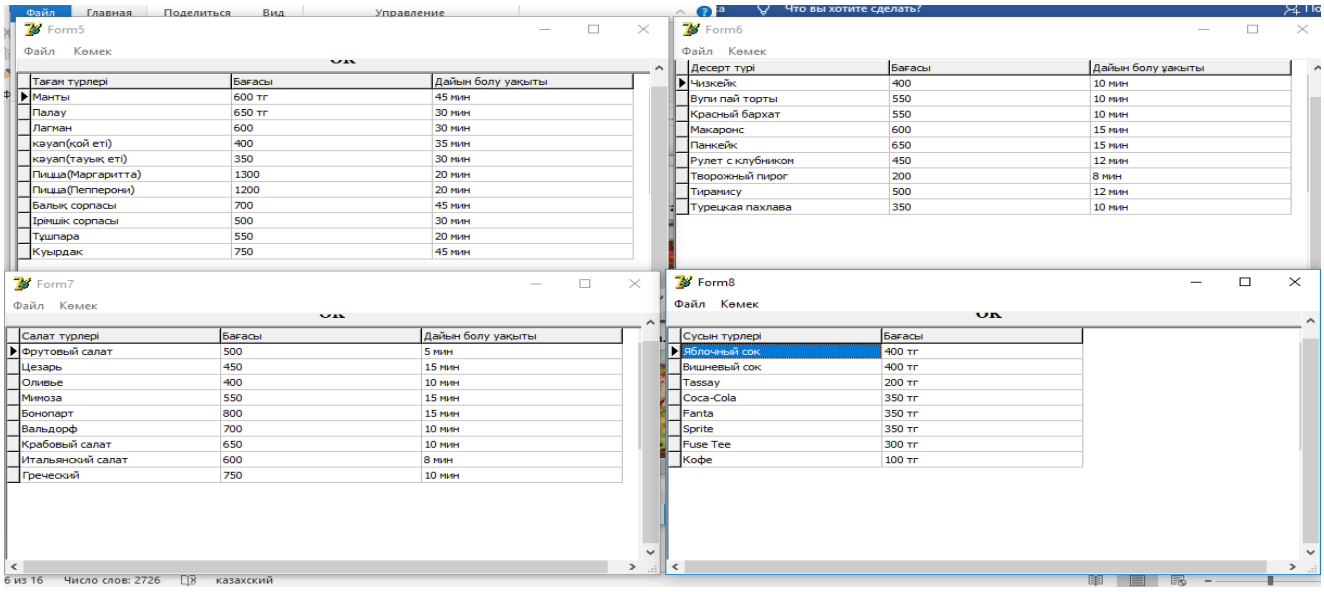

Қызметкерлер батырмасын басқанда деректер қоры арқылы жасалған мәліметтер терезі шығады. Ол жерде қызметкерлердің аты-жөні, қызметі, мекен-жайлары, телефон номерлері туралы мәліметтер шығады.

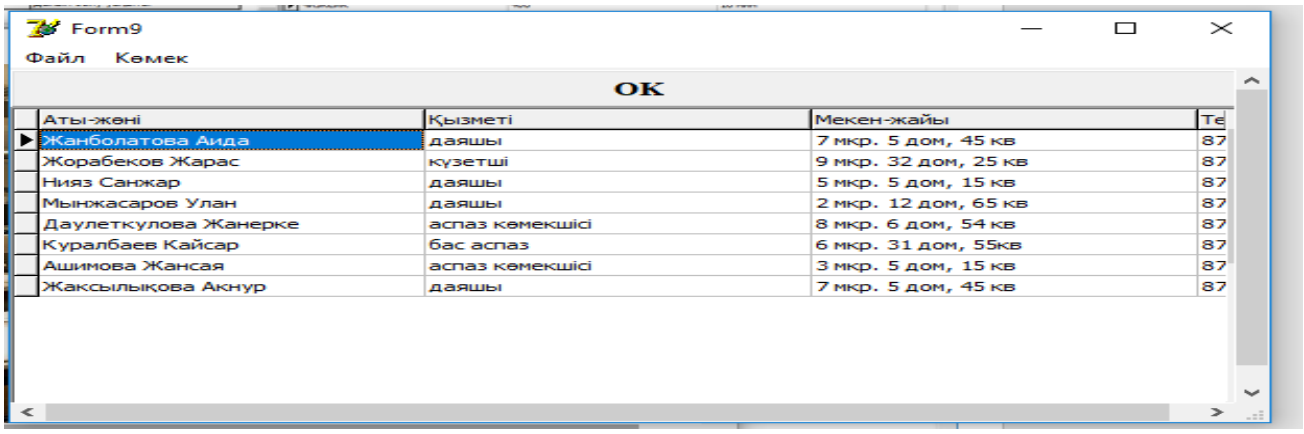

Қорытынды

Бағдарламаны бірнеше қолданушылар пайдалану мүмкіндігі де қарастырылған, яғни бір мәлметтер қорын пайдаланып бірдей нәтиже алу мүмкіндігі қалыс қалмады. Ол үшін бағдарламаның SQL Explorer бағдарламасы арқылы әр бір программа орналасқан компьютерге баптау жүргізу керек.

Содан кейін, мәліметтер қорын бәріне ортақ бір компьютерге пайдалану керек. SQL Explorer бағдарламасында жаңағы ортақ компьютерді көрсету керек.

Пайдаланылған әдебиеттер тізімі

1 “Informatsıonno-poıskovaıa sıstema v sısteme ýpravlenııa predprıiatıem”, Sbornık naýchnyh trýdov, Lenıngrad, 1989g.

2 V.V.Shýrakov. “ Informatsıonno-poıskovaıa sıstema dlıa statıcheskoı obrabotkı dannyh”, 1990g.

3 Kandzıýba S.P. Delphi 6. Bazy dannyh prılojenııa: Lektsıı ı ýprajnenııa /Kandzıýba S.P., Gromov V.N. -M: Dıa-Soft. 2001-576s.

4 Kentý Marko. Delphi 5 dlıa professıanalov. SPb.: Pıter, 2001-944s:ıl-/v per.

5 A.Ia.Arhangelskıı. Programmırovanııa v Delphi 6 – M.: ZAO “Izdatelstvo BINOM”, 2003 g. – 1120 s., ıl.

6 Tomas Konnollı, Karolın Beg, Anna Stragan. Bazy dannyh: proektırovanıe, realızatsııa ı soprovojdenıe. Teorııa ı praktıka, 2-e ızd.: Per. s angl.: Ých. Pos: -M.: ızdatelskıı dom “Vılıams”, 2000g.

7 K. Grıbachev.“Delphi ı Model Driven Architecture”Razrabotka prılojenıı baz dannyh – SPb.: Pıter, 2004. – 348 s.: ıl.

МРНТИ 50.05.09

М.М. Абдимомынова, техника ғылымдарының кандидаты[1],
У. Алдаберген, группа В18Инф-2 курс[1]
[1]М.Х. Дулати атындағы Тараз Мемлекеттік Университеті
080014, Тараз, Қазақстан

XXI ғасырт көшбасысын анықтауға арналған бағдарламалық жабдық

Аңдатпа. Ақпараттық коммуникациялық технологиялардың қарқынмен дамып, күнделікті тұрмысқа енуіне байланысты соңғы кездері программалауға деген қызығушылықтың арта түскені белгілі. Қазіргі уақытта компьютерсіз қандайда бір жұмыс орындауды көз алдымызға елестету қиын. Бұл компьютермен жұмыс істейтін адамға қандай да бір ұмтылысты тудыруы мүмкін. Программалау іскерлігін үйрену үшін нақты есептер шығарып, программасын жаза білу қажет. Ол үшін программалау тілі мен оны құру ортасын меңгеру керек. Объектілі бағдарланған программалау жүйелерінде программалаудағы негізгі ерекшелік алдымен программалау синтаксисі мен компоненттерді пайдалануды үйренуде болып табылады.

Аннотация. В связи с тем, что инфокоммуникационные технологии развиваются темпами и внедряются в повседневную жизнь, в последнее время возрастает интерес к программированию. В настоящее время трудно представить себе какую-то работу без компьютера. Это может вызвать какое-либо стремление к человеку, работающему с компьютером. Для того, чтобы научиться навыкам программирования, необходимо решить конкретные задачи и написать программу. Для этого необходимо овладеть языком программирования и средой его создания. Основной особенностью программирования в системах объектно-ориентированного программирования является, прежде всего, обучение использованию синтаксис программирования и компонентов.

Annotation. Due to the fact that infocommunication technologies are developing at a rapid pace and are being implemented in everyday life, interest in programming has recently increased. Currently, it is difficult to imagine any work without a computer. This may cause some kind of desire for the person working with the computer. In order to learn programming skills, you need to solve specific tasks and write a program. To do this, you need to master the programming language and how to create it. The main feature of programming in object-oriented programming systems is, first of all, training in the use of programming syntax and components.

Тірек сөздер: бағдарлама, бағдарламалау тілі, Delphi, ScrolBox,Radio Button, BitButton, SpeedButton, Label, MediaPlayer, RadioGrup.

Ключевые слова: программа, язык программирования, Delphi, ScrolBox,Radio Button, BitButton, SpeedButton, Label, MediaPlayer, RadioGrup.

Keywords: program, programming language, Delphi, ScrolBox,Radio Button, BitButton, SpeedButton, Label, MediaPlayer, RadioGrup.

Кіріспе

Delphi ортасында дайындалған бағдарламаны төменде көрсетілгендей мұқаба бетіне басылады. Экран бетіне суреттегідей терезе пайда болады. Алдымен терезеде автор,теория,тәжірибе бөлімдері қарастырылған.

Бұл жерде speedbutton,image компонентері қолданылған.

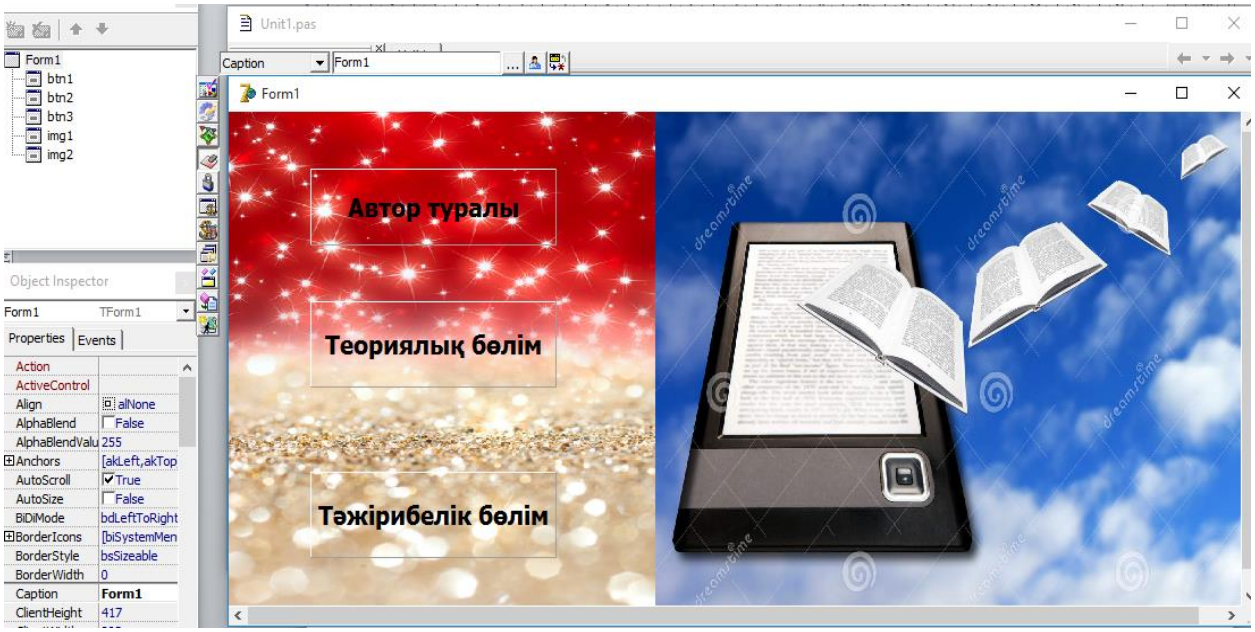

Сурет 1. Тәжірибелік бөлім

Объект және әдістемесі

Тәжірибелік бөлімде ScrolBox,Radio Button, BitButton, SpeedButton, Label, MediaPlayer, RadioGrup компоненттері қолданылған. Тест бөлімінде қарапайым тесттің жасалуы көрсетілсе,ал XXI ғасыр көшбасшысы бөлігін түсіндретін болсақ: Оны іске қосу үшін XXI.exe файлын орындауға жібереміз.

Зерттеу нәтижелері

Содан кейін экран бетіне 10–суреттегідей терезе пайда болады. Бұл терезеден Бастау батырмасын басу арқылы бірінші тест түріне көшуге болады. Барлық анықтама ашылған терезенің бетінде жазылған.

Бұл бағдарлама үш этапқа бөлінген, атап айтар болсақ:

- ЖОРҒА: Бұл этапта сізге 10 сұрақ беріледі. Әрбір сұраққа жауап беру 5 секунд уақытпен шектелген. Бір сұрақтың құны – 10 ұпай.

Сурет 2 – Бағдарламаның негізгі формасы

- ДОДА: Бұл этапта сізге 9 сұрақ әр түрлі тематикаға бөлініп беріледі. Бірақ әрбір сұрақтың өзіндік құны бар. Сұрақтар құны оннан бастап отызға дейінгі аралықта.
- БӘЙГЕ: Бұл этапта сізге 20 сұрақ және 60 секунд уақыт берілген. 20 сұраққа уақыт біткенше жауап бере аласыз. Бір сұрақтың құны – 10 ұпай.

Бірінші болып ЖОРҒА терезесі пайда болады. Сол ретпен соңына дейін үш этаптан өтуіңіз керек.

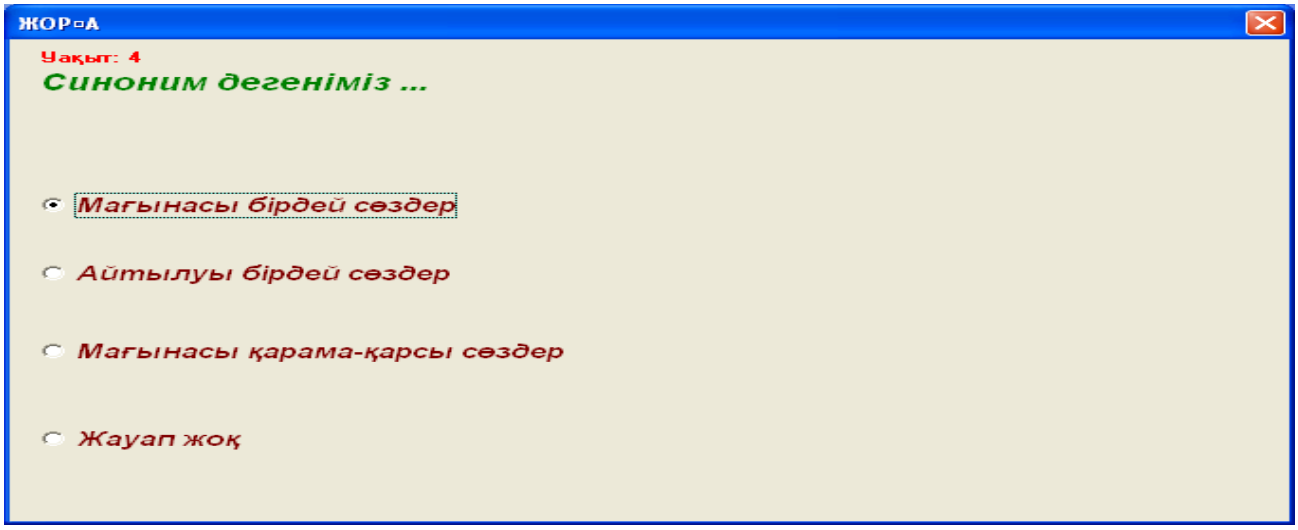

Сурет 3 – Тест сипаты

Ал, Delphi мультимедиалық мүмкіндік бөлігінде:Delphi ортасына видео қосу мүмкіндігі қарастырылған.Ол үшін бізге MediaPlayer және Panel компоненттері қажет.Сонымен қатар видеоңыз avi форматта болуы шарт.

Қорытынды

Ақпараттық технологияларды жұмыс орнында пайдалану өте тиімді екенін сезінген адамдар оны қолданысқа енгізуге үлкен құлшыныс білдіріп отыр.

Апталап жасайтын жұмысты компьютер көмегімен жылдам жүзеге асыруға болады. Сол себепті де ақпараттық технологияларды пайдалану өте тиімді.

Пайдаланылған әдебиеттер тізімі

1 Mogılev A. V., Pak N.I, Henner E.K «Informatıka» pod redaktsıı Hennera. Moskva Akademııa 2003 j.

2 Nıkıta Kýltın “Turbo Pascal v zadachah ı prımerah”. Sankt– Peterbýrg. “BHV - Peterbýrg”.

3 Nıkıta Kýltın “Turbo Pascal”. Sank – Peterbýrg. “BHV - Peterbýrg”

4 Mogılev A. V., Pak N.I, Henner E.K «Informatıka praktıkým» pod redaktsıı Hennera. Moskva Akademııa 2003 j.

МРНТИ 50.05.13

Н.К.Удербаева, старший преподаватель
кафедры информационных технологий и автоматики[1],
А.Т. Исмагилова, студент 2 курса, специальности
5В070200 – Автоматизация и управление[1]
[1]Костанайский инженерно-экономический университет им. М. Дулатова
110007, Костанай, Казахстан

Приложение Adobe connect для дистанционного обучения

Түйіндеме. Қазір жылдам қарқынмен дамып келе жатқан және онлайн режимде оқуға мүмкіндік беретін ақпараттық технологиялар ғасыры.

Аннотация. Сейчас век информационных технологий, которые развиваются быстрыми темпами и дают возможность обучаться в онлайн режиме.

Abstract. This is the age of information technology, which is developing rapidly and makes it possible to study online.

Түйін сөздер: Adobe connect, СДО, қашықтықтан оқыту, қашықтықтан оқыту жүйесі, платформа, IT-технологиялар.

Ключевые слова: Adobe connect, СДО, Дистанционное обучение, Система дистанционного обучения, платформа, IT- технологии.

Keywords: Adobe connect, SDS, Distance learning, distance learning System, platform, IT technologies.

Введение

Начать статью хотелось бы с благодарности, за то что учёные и IT-специалисты, сами того не подозревая, позаботились о нас и о нашем обучении в таких ситуациях как сейчас (на время карантина связанную с Пандемией COVID-19) и создали много условий, приложений, технологий для того чтобы мы не переставали получать знания. Одно из таких приложений, которое даёт нам возможность находясь дома получать знания - Adobe connect.

А так же в связи с осознанием важности интеллектуальных ресурсов как фактора конкурентоспособности государства Казахстанская система образования поставила цель обеспечить конкурентное преимущество на мировом рынке посредством повышения уровня высшего образования и развития интеллектуальных ресурсов страны.

В связи с ростом конкуренции и экономической ситуацией на рынке выросли требования работодателя к выпускникам учебных заведений. Выпускники вузов рассматриваются как интеллектуальный ресурс, обеспечивающий конкурентоспособность за счет выполнения необходимых рабочих алгоритмов.

Учебным заведениям необходимо ориентироваться на требования и ожидания потребителей, сохраняя при этом установленные Министерством образования и науки

нормативы. Результатом предоставляемых услуг является совокупность профессиональных компетенций выпускников вуза, которую впоследствии оценивает работодатель. Следовательно, от вузов в настоящее время ожидают большую вовлеченность в жизнь обучающихся, предоставление не только качественно насыщенных по объему информации дисциплин, но и набора образовательных элементов, развивающих студента в личностном и социальном плане.

И одним из решений поставленной задачи стали разработка и внедрение современных педагогических технологий, в том числе дистанционного обучения.

Adobe connect – программное обеспечение для веб- конференций которое позволяет отдельным лицам и малым предприятиям мгновенно общаться и сотрудничать через простой в использовании онлайн-доступ.

Объект и методика

Результаты исследований

Adobe connect является частью семейства Adobe и состоит из набора модулей:

Adobe Connect Pro Meeting

Средство организации совещаний и семинаров по сети в реальном времени. Позволяет пользователям проводить презентации, обмениваться файлами, потоковым аудио, видео, а так же служит средством для организации многопользовательских видеоконференций. Вы можете сохранять уже созданные виртуальные переговорные комнаты и их содержимое для последующего быстрого доступа к ним – такая возможность значительно сокращает время подготовки к семинарам, переговорам и проведению презентаций. Виртуальная классная комната, система веб-конференцсвязи с функциями:

- Многоточечная трансляция аудио и видео;
- Загрузка и воспроизведение видеофрагментов в формате Flash Video (FLV);
- Демонстрация презентаций PowerPoint с сохранением анимационных эффектов;
- Трансляция экрана компьютера и совместное использование приложений;
- Совместная работа над документами;
- Инструменты для общения: чат, обмен файлами, комментарии, опросы, ссылки;
- Полная свобода настройки внешнего вида и содержимого виртуальных классов, сохранение настроек в шаблонах;
- Запись собраний, редактирование записей, сохранение записей на своем компьютере
- Возможность использования в виртуальном классе приложений и электронных образовательных ресурсов на основе Adobe Flash – интерактивные практикумы, симуляциии, игры.

Adobe Connect Pro Training – Средство, позволяющее создавать, управлять, проводить и отслеживать курсы дистанционного обучения. Позволяет разрабатывать учебные программы, которые могут сочетать в себе как индивидуальные планы на основе курсов, так и материалы сторонних производителей, и интерактивное обучение под руководством преподавателя. Система дистанционного обучения (СДО) позволяет:

- Проигрывание электронных курсов, созданных при помощи Adobe Presenter, Captivate или Flash (дополнительное ПО для создания контента) или соответствующих стандартам SCORM 1.2/2004/AICC
- Проведение электронных тестирований
- Создание учебных планов, совмещающих занятия в реальном времени под руководством преподавателя и самостоятельное обучение
- Подписка на курсы и учебные планы студентов, как индивидуально, так и в составе групп, а также саморегистрация на факультативные занятия
- Связь с Adobe Connect Meeting
- возможность отслеживать работу с учебными материалами внутри виртуальных классов

- Детализированная отчетность в разрезе обучаемого /группы /программы /курса/виртуального класса.

Adobe Connect Pro Events - Средство управления жизненным циклом всех событий, относящихся к участию во встречах и тренингах, таких как оценка обучающихся, регистрация на курсы, уведомления и отчётность.

Функции:

Совместное использование

Позволяет показать всем свой рабочий стол и соответственно все действия и окна, которые на нем происходят; позволяет совместно работать с фалами, например, имеем чертеж над которым каждый может поставить свою заметку;

Список посетителей

Позволяет отслеживать слушателей в прямом эфире; был Петров-Сидоров на лекции или нет лектор с легкостью сможет обнаружить;

Камера и голос

Тут все очень просто, лектор выступает в прямом эфире с передачей видео потока лекции со звуком; студентам не всегда интересно смотреть «сухие» презентации, графики, ведь интереснее слушать лектора «в живую» — такая возможность есть;

Чат

Возможность вести прямую переписку во время лекции; например, лектор спрашивает: «Есть вопросы?», а ты ему тихонько пишешь, он читает и в конце лекции отвечает; забыть вопросы у него не получится, т.к. они уже прописаны;

Примечание

Модуль, который позволяет написать заметку, например, поблагодарить всех за присутствие;

Опрос

Инструмент проверки знаний, он позволяет опросить студентов и провести тестирование по пройденному материалу, а после ознакомиться со статистикой;

Обмен файлами

Обычный файлообменник с месторасположением в классе, лектор передает дополнительные материалы для самостоятельного изучения, а студенты в свою очередь могут передавать выполненные работы;

Веб-ссылки

Тут тоже все просто, во время лекции докладчик приводит какой-то конкретный пример и дает сразу ссылку-первоисточник, например про новую технологию с ссылкой на сайт разработчиков этой технологии; ничего «военного», но с другой стороны очень полезная функция.

Выводы

Основное преимущество приложения заключается в том, что инструмент не требует установки дополнительного программного обеспечения на машины слушателей и организатора. Например, представьте себе группу студентов из 50 человек и организатора с разнообразными машинами, операционными системами, которым необходимо ещё что-то установить, настроить … – этого в Adobe connect не требуется, этим приложение и удобно в использовании. Кроме того, продукт является кроссплатформенным, для слушателя и организатора необходимо наличие всего лишь браузера и выхода в интернет. Ещё одним плюсом является поддержка IP – телефонов.

Список литературных источников:

1 https://helpx.adobe.com/ru/adobe-connect/using/adobe-connect-application-for-desktop.html

2 J'son&PartnersConsulting [Elektronnyı resýrs]. - Rejım dostýpa: URLhttp://json.tv/ict_telecom_analytics_view/rynok-onlayn-obrazovaniya-v-rossii-i-mire-

20161206051155
3 Setevaıa medıa-ızdatelskaıa kompanııa [Elektronnyı resýrs]. - Rejım dostýpa: Ofitsıalnyı saıt eLearninglndustry -URL: https://elearningindustry.com/
4 Eshnazarova M. Iý. Moodle - svobodnaıa sıstema ýpravlenııa obýchenıem [Elektronnyı resýrs] / M. Iý. Eshnazarova. - Rejım dostýpa: https://moluch.ru/th/4/archive/9/35/
5 Ofitsıalnyı saıt SDO NEO LMS. - Rejım dostýpa: URL https://www.neolms.com/

МРНТИ 55.42.40

Л.С. Скубилова, магистр, ст. преподаватель
кафедры «Энергетики и машиностроения»[1]
[1]Костанайский инженерно-экономический университет им. М. Дулатова
110007, Костанай, Казахстан

Эффективность применения водной инжекции при эксплуатации трактора класса тяги 1,4

Түйіндеме. Ішкі жану қозғалтқышына су берудің тиімді тәсілі - бұл қозғалтқыштың немесе тікелей қозғалтқыш цилиндрлерінің су алу сорғышына суды енгізу. Бұл әдіс су-отын эмульсияларымен салыстырғанда айтарлықтай артықшылыққа ие. Бұл өте қарапайым, сенімді және жаңа зарядтың сапасына аса сезімтал режимдерде су алудың алуан түріне судың бақыланатын жеткізілімін қамтамасыз етуге қабілетті.

Судың инъекциясы ішкі жану қозғалтқыштарында көмірсутекті отынды пайдаланудың тиімділігін арттыруға әкелді. Ішкі жану қозғалтқыштары үшін отынды қоспа ретінде суды пайдалану үшін резерваттар өте шартты және белгілі бір қозғалтқыштың жобалық ерекшеліктеріне байланысты.

Аннотация. Эффективным способом подачи воды в ДВС является впрыск воды во впускной коллектор двигателя или непосредственно в цилиндры двигателя. Этот способ, по сравнению с использованием водотопливных эмульсий, имеет существенное преимущество. Он достаточно прост, надежен и способен обеспечить регулируемую подачу воды во впускной коллектор на режимах, наиболее чувствительных к качеству свежего заряда.

Выявлено, что водная инжекция приводит к повышению эффективности использования углеводородных топлив в двигателях внутреннего сгорания. Резервы применения воды, как добавки к топливу, для двигателей внутреннего сгорания определены весьма условно и во многом зависят от особенностей конструкции конкретного двигателя.

Abstract. Water injection in the engine intake manifold or directly into the engine cylinders is an effective way to supply water to the engine. This method, in comparison with the use of water-fuel emulsions is of considerable advantage. This method is simple, reliable and capable of providing an adjustable flow of water into the intake manifold at the modes most sensitive to the quality of the fresh charge.

It is identified that water injection leads to the increase of efficiency of use of hydrocarbon fuels in internal combustion engines. The reserves using water as a fuel additive for internal combustion engines a tentative and largely depend on the specifics of the design of a particular engine.

Түйінсөздер: бензин қозғалтқышы, отын, су қоспасы, отын үнемдеу.
Ключевые слова: бензиновый двигатель, топливо, добавка воды, топливная экономия.
Key words: gasoline engine, fuel, water additive, fuel economy.

Введение

На сегодняшний день доля потребления энергоресурсов сельскохозяйственным производством Республики Казахстан составляет почти 12 % от общего энергопотребления страны. При росте цен на энергоносители, становится очевидным приоритетное влияние энергетических ресурсов на себестоимость произведенной продукции и в целом на конечные показатели развития сельского хозяйства. Требования к топливной экономичности машинно-тракторных агрегатов предопределяют необходимость улучшения технико - экономических показателей их работы, включая и энергетические установки.

Тема работы посвящена повышению топливной экономичности машинно-тракторных

агрегатов и является актуальной.

Из анализа научных исследований в области повышения топливной экономичности машинно-тракторных агрегатов выяснено, что в настоящее время в СНГ и за рубежом имеет место теоретическая и экспериментальная база. Основными требованиями, предъявляемыми к конструкции разрабатываемых сельскохозяйственных машин и двигателей является обеспечение высокой надежности, универсализации, упрощения и удешевления конструкции, повышение их производительности и топливной экономичности. Проанализированные работы имеют большое методологическое и теоретическое значение. Но вопросы влияния водной инжекции на повышение топливной экономичности и экологической безопасности двигателей сельскохозяйственных машинно-тракторных агрегатов остаются не до конца раскрытыми. Отсюда есть место проведению исследований этих проблем.

Цель исследования: повышение топливной экономичности при эксплуатации в сельскохозяйственном производстве машинно-тракторных агрегатов, составленных на базе трактора класса тяги 1,4 тс, путем применения водной инжекции.

Объект исследования: рабочий процесс тракторного дизельного двигателя Д-240 при применении водной инжекции.

Предмет исследования: закономерности, определяющие взаимосвязь применения водной инжекции с повышением топливной экономичности МТА на базе двигателя трактора класса тяги 1,4 тс.

Результаты исследований

Перспективное топливо для автотракторных двигателей представляют спирты (этанол и метанол). Сегодня они еще не могут быть использованы в качестве топлива в чистом виде, а только в виде добавок к традиционным топливам. В двигателях с принудительным воспламенением горючей смеси широко используются бензометанольные смеси (М-15, М-20). Ведущими мировыми автомобильными фирмами («Хонда», «Тойота», «Дженерал моторс» и др.) созданы и испытываются модельные образцы автомобилей, в том числе с гибридными энергоустановками, включая использование и электрохимических генераторов, работающих на продуктах конверсии спиртовых топлив[1].

На протяжении последнего десятилетия мировое лидерство в производстве этанола занимают США и Бразилия, на долю которых приходится около 70% от его мирового производства (таблица 2).

Таблица 2 - Производство этанола в мире в 2017 г.

Страны	Производство, млрд. л	Производство, в % к итогу
США	16,1	35,1
Бразилия	16,0	34,9
Китай	3,8	8,3
Индия	1,7	3,8
Франция	0,9	2,0
Россия	0,7	1,5
Германия	0,4	0,9
Великобритания	0,3	0,7
Казахстан	0,3	0,7

Использование альтернативных видов топлива в Казахстане сдерживается его получением. Получить несколько урожаев в год дешевой растительной биомассы для производства спиртов или биодизеля сложно, то есть необходимо иметь большие посевные площади. Средний выход спиртов для различных сельскохозяйственных культур с единицы посевной площади представлен в таблице 3.

Возделывание сельскохозяйственных культур для получения биотоплива вызовет изменение конъюнктуры цен на продукцию сельского хозяйства, предназначенную для пищевой промышленности. К примеру с повышением мировых котировок на кукурузу, которые достигли 10-летнего рекордного уровня, цены на биотопливо с конца сентября 2017 г. возросли на одну треть - с 1,68 до 2,24 долл. за галлон.

Существует и техническая проблема сложности применения биотоплива.

Она заключается в том, что, например, биодизельные топлива на основе рапсового масла замерзают уже при температурах около -15 °С, а в ряде случаев и выше. Другая проблема - большая гигроскопичность, которая при низких температурах, или при их больших перепадах, грозит расслоением топлива, коррозией элементов топливной аппаратуры и образованием льда, который способен создавать заторы в трубопроводах и фильтрах.

Препятствовать использованию альтернативных видов топлива в Казахстане будут проблемы экономического характера. То есть это уровень энергетической и экономической эффективности производства альтернативных топлив по отношению к традиционным топливам нефтяного происхождения.

Таблица 3 - Объем производства спирта в расчете на 1 га посева различных сельскохозяйственных культур в Казахстане

Наименование культур	Объем, $м^3$/га
Сладкое сорго	3,0...5,0
Сахарная свекла	2,5...5,0
Кукуруза	2,5
Картофель	1,2 — 2,7
Пшеница	0,5...2,0

Эффективность применения можно оценить при помощи общего энергетического КПД [2]:

$$\eta_{\Sigma} = \frac{N_e}{G' \cdot Q'_u} \cdot 100\%, \tag{1}$$

где G', Q'_u – соответственно расход исходного сырья (кг/с) и его теплотворная способность (кДж/кг), необходимые для получения определенной эффективной мощности двигателя (кВт).

Проведя основные расчеты и анализ, получили основные эксплуатационные и энергетические характеристики альтернативных топлив, полученных из природного газа (таблица 4).

Анализ представленных данных показывает, что в сравнении с бензином А-80 по энергетическому КПД достаточно эффективными оказались газомоторные и синтетические топлива. Наименее эффективными являются спиртовые топлива (метанол и его производные). Нужно еще учесть, что в процессе синтеза моторных топлив из природного газа его энергетический потенциал неизбежно снижается, поэтому общий КПД топлива становится меньше, чем в случае применения компримированного природного газа (КПГ) или сжиженного природного газа (СПГ) [3].

То есть, применение альтернативных топлив является хотя и перспективным направлением развития автотракторной техники, но для его практического воплощения нужно решить изложенные выше проблемы. Нефтяные топлива еще долго останутся превалирующими источниками энергии для двигателей внутреннего сгорания, поэтому актуальной задачей,

сегодня, является их экономное расходование. Одним из способов экономии является подача (впрыск) воды в цилиндры двигателя внутреннего сгорания или водная инжекция.

Выводы

Применение водной инжекции является эффективным способом, позволяющим повысить топливную экономичность и экологическую безопасность двигателей сельскохозяйственных машинно-тракторных агрегатов, составленных на базе тракторов класса 1,4. При разработке конструкции водной форсунки рекомендуется использовать патент одного из российских авторов на полезную модель №166572. При этом рациональный объем подаваемой через инжектор воды составляет 27...32 % от объема цикловой подачи дизельного топлива.

Список литературных источников

1 Kanilo, P.M. Analiz effektivnosti ispol'zovaniya neftyanykh i al'ternativnykh topliv v avtomobil'nom transporte [Tekst] / P.M. Kanilo, K.V. Kostenko, E.A. Pochan, V.A. Besedina // Avtomobil'nyy transport. - M., 2010. - vyp. 27. - S. 127...133.

2 Dubovkin, N.F. Spravochnik po uglevodorodnym toplivam i ikh produktam sgoraniya [Tekst] / N.F. Dubovkin. - M.-L.: Gosenergoizdat, 1962. - 288 s.:il.

3 Garkushina, S.V. Otsenka effektivnosti ispol'zovaniya al'ternativnykh vidov motornogo topliva na transporte v regione [Tekst] / S.V. Garkushina // Vestnik VolGU. Seriya 3. - Volgograd, 2008. - №1(12). - S. 138.141.

4 Karnaukhov, V.N. Toplivnaya ekonomichnost' dvigateley vnutrennego sgoraniya [Tekst] / V.N. Karnaukhov, I.V. Karnaukhova // Vestnik Irkutskogo gosudarstvennogo tekhnicheskogo universiteta. 2014. № 6 (89). - S. 142.147

5 Plaksin, A.M. Energetika mobil'nykh agregatov v rasteniyevodstve: Ucheb. posobiye. [Tekst] / A.M. Plaksin. - Chelyabinsk: CHGAU, 2005. - 204 s.:il.

5 Preskott, Ye.L. Dvigateli dlya budushchikh voyennykh samoletov [Tekst] / Ye.L. Preskott. - Mechanical Engineering, t.58, 1936. - №3.

6 Rivkin, S. L. Teplofizicheskiye svoystva vody i vodyanogo para [Tekst] /S. L. Rivkin, A.A. Aleksandrov. - M.: Energiya, 1980. - 424 s.:il.

7 Startsev, A.V. Povysheniye effektivnosti ispol'zovaniya polnoprivodnykh traktornykh transportnykh agregatov putem uluchsheniya ustoychivosti dvizheniya: Avtoref. diss. ... doktora tekhn. nauk [Tekst] / A.V. Startsev. - Chelyabinsk, 2000. - 38 s:il.

8 Storozhev, I.I. Povysheniye toplivnoy ekonomichnosti traktorov MTZ- 80/82 na sel'skokhozyaystvennykh rabotakh za schet ispol'zovaniya vodno-vozdushnoy smesi [Tekst] / I.I. Storozhev // Dis... kand. tekhn. nauk. - Chelyabinsk: CHGAA, 2011. - 161 s.:il.

МРНТИ 55.57.37

С.Д. Шепелёв, д.т.н., доцент, и.о. директора Института агроинженерии, научный сотрудник[1],
Ю.Б. Черкасов, к.т.н., старший преподаватель[2]
[1]Южно-Уральский государственный аграрный университет[1]
[2]Костанайский инженерно-экономический университет им. М Дулатова
454080, Челябинск, Россия
110007, Костанай Казахстан

Обоснование повышения эффективности функционирования уборочных процессов

Түйіндеме. Комбайндардың параметрлерінің жинаудың ұтымды ұзақтығына әсері анықталды. Егін жинау кешеніндегі комбайншылардың экономикалық тұрғыдан мүмкін болатын саны негізделген.

Аннотация. Выявлено влияние параметров зерноуборочных комбайнов на рациональную продолжительность выполнения уборочных работ. Обосновано экономически целесообразное количество помощников комбайнеров в уборочном комплексе.

Annotation. The effect of the parameters of grain combine on rational duration performance of harvest-work has been specified. Economically justifiable quantity of combiner helper has been justified.

Түйін сөздер: комбайн, машинист көмекшісі, өнімділігі, тиімділігі.

Ключевые слова: зерноуборочный комбайн, помощник механизатора, производительность, эффективность.

Key words: grain combine, farm machinery operator's helper, productivity, efficiency.

Введение

Уборка урожая является заключительным процессом производства зерновых культур, который характеризуется сжатыми сроками его проведения, высокой энергоемкостью, значительной потребностью в квалифицированных специалистах. Планирование уборочного процесса с учетом уровня технической оснащенности, наличия людских ресурсов во многом определяет эффективность растениеводства в целом.

Объект и методика

В настоящее время техническое развитие уборочной техники направлено на повышение паспортной производительности, что позволяет сократить потребность в квалифицированных механизаторах.

В связи с увеличением стоимости уборочных агрегатов повышается актуальность эффективности их использования. Эффективность процессов уборки зерновых культур в значительной мере определяется загрузкой уборочной техники. Эти узкоспециальные машины используются практически один месяц в году. Замораживаются огромные энергетические мощности и капиталовложения. В то же время растягивание сроков уборки связано с потерями урожая, стоимость которых сопоставима с затратами на приобретение техники. Результаты расчетов по методике автора [1] показывают, что с применением машин различного класса расчётная продолжительность уборочных работ увеличивается в сторону более производительных машин. Так, при использовании комбайна «Нива-Эффект» длительность уборочных работ составляет 18 дней, при использовании комбайна «Acros-540» она увеличивается до 25 дней, что в свою очередь приводит к увеличению потерь продукции. Причем, со снижением урожайности и стоимости сельскохозяйственных культур расчётная длительность уборки возрастает.

Обладая более высоким потенциалом новые комбайны должны использоваться с большей интенсивностью. Это, прежде всего, максимальное использование времени в течение суток. Применительно к условиям степной зоны Уральского региона и Северного Казахстана это 15-17 часов в августе и начале сентября, 12-14 часов во второй и третьей декадах сентября. Однако время работы комбайна ограничивается возрастанием потерь за комбайном в ночные часы и физическими возможностями человека.

В производственных условиях производительность зерноуборочных комбайнов практически в два раза ниже паспортной. Коэффициент использования полезного времени смены уборочных агрегатов находится на уровне 0,50-0,65 [2].

Использование современных зерноуборочных комбайнов позволяет в значительной мере снизить потребность в квалифицированных механизаторах, что в свою очередь дает возможность наиболее полного их использования, за счет привлечения помощников комбайнеров.

В работах [3, 4, 5] изучено влияние на производительность уборочных агрегатов использование дополнительных трудовых ресурсов.

Установлено, что привлечение помощников комбайнеров позволяет увеличить дневную производительность комбайнов до 25% [5].

В настоящее время необходимо обосновать рациональное соотношение материальных и трудовых ресурсов с различной квалификацией в человеко-машинной системе. Квалификация механизаторов оценивается затратами на их привлечение в уборочный процесс. Для обоснования потребности в трудовых ресурсах с учётом количественного и качественного состояния техники на уборке зерновых культур разработана целевая функция:

$$U(n)=T(n)+P(n)+B\rightarrow\min, \qquad (1)$$

где U – суммарные затраты, тенге./га; n – количество помощников комбайнеров ($0\leq n \leq 2$); T – затраты на привлечение комбайнеров на один зерноуборочный комбайн, тенге./га; P – потери продукции, тенге./га; B – условно-пропорциональные затраты, тенге./га.

В развёрнутом виде выражение (1) по обоснованию введения дополнительных трудовых ресурсов примет вид:

$$U(n)=\frac{T\cdot(n-1)}{Q}+\frac{Q\cdot K_p\cdot C_p\cdot Y}{0{,}1\cdot B_p\cdot V(Y)\cdot T_{см}\cdot\tau(n)}\rightarrow\min, \qquad (2)$$

где Q – сезонная нагрузка на комбайн, га, K_p – коэффициент потерь, доля/день; C_p – стоимость продукции, тенге./т; Y– урожайность, т/га; B_p – ширина захвата, м; V – скорость комбайна, км/ч; $T_{см}$ – общее время работы агрегата в течение суток, ч; $\tau_{см}$ – коэффициент использования времени смены зерноуборочных комбайнов.

Результаты исследований

На основе обработки статистических данных получены уравнения регрессии, которые характеризуют изменение коэффициента использования времени зерноуборочного комбайна в течение суток, при использовании трудовых ресурсов (n): при высоком - $\tau(n)=0.5+0.2n$ и $\tau(n)=\left[0.56ne^{-0.7n}\right]$ - низком уровне эксплуатации зерноуборочных агрегатов.

На рисунке 3а и 3б показана доля привлечения дополнительных трудовых ресурсов на один зерноуборочный агрегат в зависимости от урожайности и стоимости продукции. Анализ целевой функции показал, что при эксплуатации зерноуборочных комбайнов с высоким уровнем эксплуатации целесообразность введения штата помощников актуальна.

При урожайности 15 ц/га на группу из восьми комбайнов необходимо использовать от трёх до шести помощников комбайнеров в зависимости от затрат на их привлечение (рис. 1а).

Значительное влияние на введение трудовых ресурсов оказывает стоимость получаемой продукции, так с её увеличением от 4000 до 7000 тенге./ц потребность в помощниках возрастает в два раза (рис. 1, б).

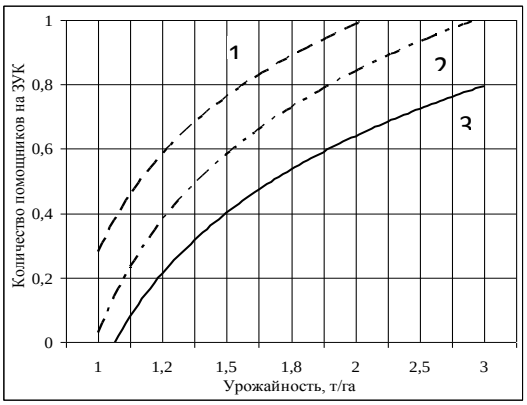

а)

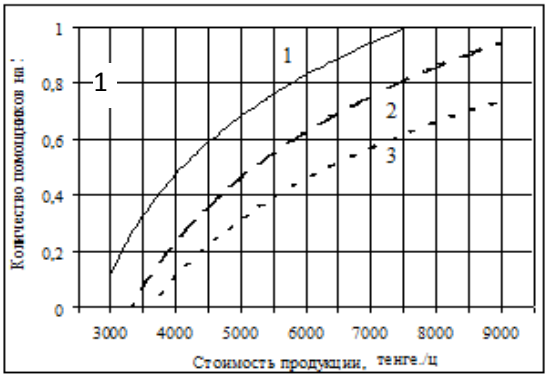

б)

Рисунок 1 – Доля привлечения помощника комбайнера на зерноуборочный агрегат в зависимости от а) урожайности и б) стоимости продукции (1 – Т=50 тыс. тенге.; 2 – Т=80 тыс. тенге.; 3 – Т = 120 тыс. тенге.; У = 1,5 ц/га; $С_р$=5000 тенге./га)

Моделирование показало, что целесообразно использовать помощников комбайнеров, если сезонная нагрузка на зерноуборочный комбайн превышает 400 гектаров. Так, при сезонной нагрузке на зерноуборочный агрегат равной 600 гектаров возникает необходимость в использовании дополнительных трудовых ресурсов: на восемь уборочных агрегатов – пять помощников комбайнеров (Т=80 тыс. тенге.) (рис. 2).

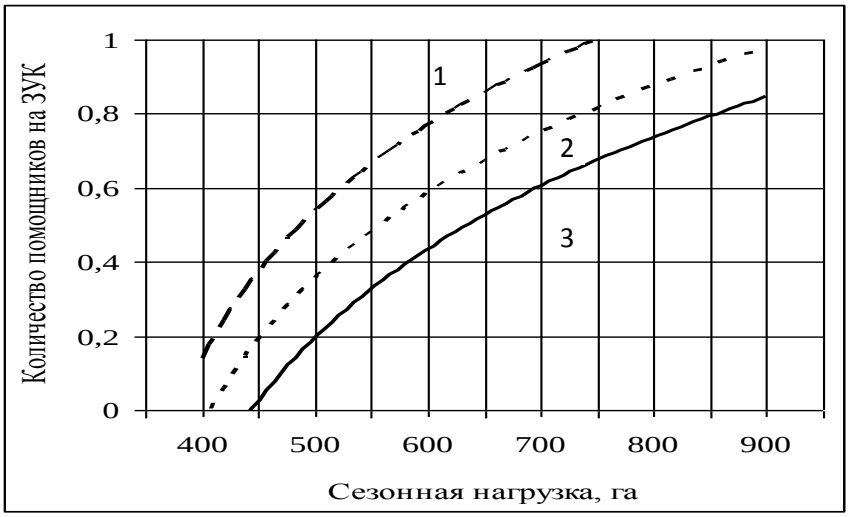

Рисунок 2 – Доля привлечения помощника комбайнера на зерноуборочный агрегат в зависимости от сезонной нагрузки на ЗУК (1 – Т=50 тыс. тенге.; 2 – Т=80 тыс. тенге.; 3 – Т = 120 тыс. тенге.; У = 1,5 ц/га; $С_р$=5000 тенге./га)

При эксплуатации зерноуборочных комбайнов с низкой технической и технологической надёжностью, целесообразность ввода трудовых ресурсов снижается. Установлено, что доля дополнительного работника на один зерноуборочный агрегат составляет 20 %, т. е. на группу из пяти – шести зерноуборочных комбайнов необходим один помощник. Как показывает практика, это должен быть опытный механизатор в роли звеньевого, который будет помогать комбайнерам в устранении неисправностей. При эксплуатации уборочных агрегатов с высоким коэффициентом использования полезного времени суток потребность в трудовых ресурсах возрастает.

Выводы

Таким образом, нами разработана методика обоснования потребности в помощниках комбайнеров, использование которой позволит повысить эффективность функционирования уборочных процессов и снизить себестоимость производимой продукции.

Список литературных источников

1 Saklakov V.D. Potentsıal proızvodstvennyh protsessov v rastenıevodstve ı razra-botka metodov ego effektıvnogo ıspolzovanııa: avtoref. dıs. …d-ra tehn. naýk. Chelıabınsk, 1990. – 36 s.

2 Plaksın A.M., Shepelev S.D. Ispolzovanıe statıstıcheskıh pokazatelеı prı proektırovanıı tehnologıcheskoı lınıı na ýborke zernovyh kýltýr // Vestnık KrasGAÝ, 2008, № 3.

3 Portnov M. N. Posobıe kombaınera. Izd. 2-e, dop. - M. : Kolos, 1975. - 385 s.

4 Lıpkovıch I.E. Cheloveko-mashınnye sıstemy v agroınjenernoı sfere rastenıevodstva: mehanıko-ergonomıcheskıe osnovy sozdanııa ı fýnktsıonırovanııa./ Rostov n/D: OOO «Terra», 2004.– 612s.

5 Saklakov V.D., Okýnev G.A. Vlıanıe metodov ıspolzovanııa mashın na potrebnost hozıaıstv v tehnıke ı mehanızatorah// Mehanızatsııa ı elektrıfıkatsııa selskogo hozıaıstva, 1977, № 9, s. 5-8.

МРНТИ 61.35

Г.Р. Курмашева, Инженерлік-технологиялық факультеті[1]
[1]Батыс Қазақстан инновациялық-технологиялық университеті,
090006, Орал, Қазақстан

ЖШС «Стеклосервис» компаниясындағы өндірістік жарақаттануды талдау

Түйіндеме. Мақалада «СТЕКЛОСЕРВИС» компаниясындағы жарақаттануды статистикалық талдау әдістері, 2016-2018 жылдардағы жарақаттану динамикасы, компаниядағы жазатайым оқиғаның себептері талданды. «СТЕКЛОСЕРВИС» ЖШС-де өндірістік жарақаттану жағдайына зерттеу жүргізілді, жүргізілген зерттеу негізінде «СТЕКЛОСЕРВИС» ЖШС-де жарақаттану деңгейін төмендету бойынша ұсыныстар әзірленді.

Аннотация: Мақалада «СТЕКЛО-СЕРВИС» компаниясындағы жарақаттануды статистикалық талдау әдісі, жарақаттанудың 2016-2018 жылдар бойынша динамикасы, компаниядағы жазатайым оқиғаның себептері талданды. «СТЕКЛОСЕРВИС» ЖШС-де өндірістік жарақаттану жағдайына зерттеу жүргізілді; жүргізілген зерттеу негізінде «СТЕКЛОСЕРВИС» ЖШС-де жарақаттану деңгейін төмендету бойынша ұсыныстар әзірленді.

Abstract: The article analyzes the methods of statistical analysis of injuries in the company «STEKLOSERVICE» LLP, the dynamics of injuries in 2016-2018, the causes of the accident in the company. «STEKLOSERVICE» LLP conducted a survey of the state of industrial injuries; based on the study, recommendations were developed to reduce the level of injuries in «STEKLOSERVICE» LLP.

Түйін сөздер: әйнек, шыны өндірісі, жарақаттану, зақымдану, жазатайым оқиға, жұмысшы, жұмыс беруші.

Ключевые слова: стекло, производство стекла, травма, несчастный случай, рабочий, работодатель.

Keyword: glass, glass production, injury, accident, worker, employer.

Кіріспе

Жазатайым оқиғалардың себептерін дұрыс анықтау, болашақта олардың алдын алу бойынша уақтылы шаралар қабылдауға мүмкіндік береді. Сонымен қатар, жарақаттану жағдайларын зерделеу өндірістік процестердің қауіптілігінің табиғатын және сипатын анықтауға, олардың алдын алу бойынша шараларды әзірлеуге, жазатайым оқиғалардың қайталануын жоюға және сонымен бірге жарақаттанудың жаңа түрлерінің алдын алу және қызметкерлердің денсаулығы мен жұмысқа қабілеттілігін сақтау бойынша маңызды алдын алу жұмыстарын жүргізуге мүмкіндік береді.

Өндірістік жарақаттану проблемасын тек медициналық ғана емес, сонымен қатар әлеуметтік-экономикалық тұрғыдан да қарастыру қажет, өйткені жарақаттан қайтыс болу мен мүгедектіктің деңгейін төмендету мемлекеттік қаражатты үнемдеудің үлкен резервін білдіреді және жалпы мемлекеттің маңызды міндеті болып табылады [1].

Жұмыстың мақсаты: жазатайым оқиғалардың тікелей себептерін зерттеу және «СТЕКЛОСЕРВИС» ЖШС қызметкерлері арасында өндірістік жарақаттануды бағалау.

Алғашқы мүгедектік пен өлім-жітімнің барлық себептерінің арасында жарақаттар үшінші орын алады, ал еңбекке қабілетті жастағы адамдарда жарақат алу себептері арасында бірінші орын алады. Жарақаттану - халықтың жалпы аурушаңдығының бір бөлігі.

Өндірістік жарақаттануды зерттеу статистикалық және техникалық әдістермен жүзеге асырылады. Статистикалық әдіс жарақаттанудың сандық және сапалық деңгейін екі көрсеткіш - жиілік коэффициенті және жазатайым оқиғалардың ауырлық коэффициенті көмегімен бағалауға мүмкіндік береді.

Зерттеу әдістері

Зерттеу нысаны - Батыс Қазақстан облысының «СТЕКЛОСЕРВИС» ЖШС. «СТЕКЛОСЕРВИС» ЖШС ұсынған материалдар бойынша жұмысшылар арасында өндірістік жарақаттанушылыққа талдау жүргізілді. Жарақаттану себептерін зерттеу және талдау - зерттеу материалдары, сондай-ақ топографиялық және статистикалық әдістер бойынша жүргізілді. Талдауға осы кәсіпорынның 3 жыл ішінде (2016-2018 жж.) жұмысшылардың жарақаттануының барлық жағдайлары кірді. Жарақаттарды талдау олардың ауырлық дәрежесі бойынша, жарақаттардың жалпы саны мен кәсіби топтар бойынша жүргізілді.

Нәтижелер / талқылау

Жарақаттануды талдау әдістері

Жарақаттарды талдау әдістері статистикалық, топтық, монографиялық және топографиялық тәсілдермен жүргізіледі.

Акт зерттеу негізінде статистикалық талдау жасалады, оның мақсаты болып, анықталған мерзім ішінде жазымдардың жиынтығын зерттеу. Жарақатты статистикалық талдау кезінде жазымдар санының абсолюттік көрсеткіштері анықталады және жұмысшы санын ескеретін салыстырмалы көрсеткіштері, жиілік коэффициенттері және жарақат дәрежесі анықталады. Анықталған уақыт ішіндегі жарақаттың жиілік коэффициенттері зардап шегушілердің санының орташа тізімі құрам тізімі бойынша мыңдаған жұмысшылардың қатынасына тең:

$$K_{ч} = \frac{n}{p} \cdot 1000 \quad (1)$$

Мұндағы n – зардап шегушілер саны, бұған қоса жазымдардан қайтыс болғандардың саны да кіреді; p – жазымнан, n - зардап шеккендерден тіркелген кезең ішіндегі жұмысшылардың орташа тізімдерінің саны.

Жарақат ауырлығының коэффициенті K тек қана есеп беру кезеңінде уақытша еңбек жарамдылығының аяқталған мерзімінде, соның ішінде өлімге душар болғанға және мүгедектілікке жеткенге дейін жағдайларда қолданылады.

Ауырлық коэффициенті $K_{т}$ - есеп беру мерзімінде бір жазым бойынша еңбекке жарамсыздық күндердің орташа саны:

$$K_{\text{т}}=\frac{\text{Т}}{n} \qquad (2)$$

Мұндағы Т – n жазымдар бойынша еңбекке жарамсыздық уақытының қосынды уақыты (аяқталған дәрігер қағазы бойынша).

Жоғалту коэффициенті $K_{\text{п}}$ – 1000 жұмысшы үшін еңбекке қабілетсіз күндердің орташа саны:

$$K_{\text{п}} = K_{\text{ч}} \cdot K_{\text{т}} = \frac{n}{p} \cdot 1000 \cdot \frac{\text{Т}}{n} = \frac{\text{Т}}{p} \cdot 1000 \qquad (3)$$

«СТЕКЛОСЕРВИС» ЖШС еңбек қауіпсіздігі бойынша талдау жұмыстарын Еңбек қауіпсіздігі жөніндегі инженер басшылыққа алады. 2016 жылы кәсіпорында 60 қызметкер, 2017 жылы - 100, 2018 жылы - 160 қызметкер жұмыс істеді.

2016 жыл

$К_{ж}$=1000*Н/Р=1000*3/60=50

$К_{а}$=$Д_{з}$/Р=46/60 =0,76

$К_{е.ж}$= $Д_{а.з}$/Р·100=84/(60*100)=0,014

1-кестеде 2016 жылғы жарақаттануды талдаудың статистикалық әдісінің нәтижелері берілген.

1-кесте – 2016 жылғы жарақаттануды талдаудың статистикалық әдісінің нәтижелері

2016 жыл	Жұмысшылар саны		60
	Өндірісте тіркелген оқиға саны		3
	Соның ішінде	өліммен аяқталғаны	-
		ауыр түрдегі	-
		жеңіл	3
	Өндірісте 1 жылда жарақат алған жұмысшылар саны (Н)		3
	1 жылдағы ауруға және жарақаттануға байланысты еңбекке жарамсыз күндер санының қосындысы ($Д_{а.з}$)		84
	Жарақаттанудың жиілігі ($К_{ж}$)		50
	Жарақаттанудың ауырлығы ($К_{а}$)		0,76
	Еңбекке жарамсыздықтың деңгейі ($К_{е.ж}$)		0,014
	Есепті жылдағы өндірістік жарақаттануға байланысты еңбекке жарамсыз күндер саны. ($Д_{з}$)		46

2017 жыл

$К_{ж}$=1000*Н/Р=1000*2/100=20

$К_{а}$=$Д_{з}$/Р= 91 /100= 0,91

$К_{е.ж}$= $Д_{а.з}$/(Р·100)=28/100*100=0,0028

2-кестеде 2017 жылғы жарақаттануды талдаудың статистикалық әдісінің нәтижелері берілген.

2-кесте – 2017 жылғы жарақаттануды талдаудың статистикалық әдісінің нәтижелері

2017 жыл	Жұмысшылар саны		100
	Өндірісте тіркелген оқиға саны		2
	Соның ішінде	өліммен аяқталғаны	-
		ауыр түрдегі	-
		жеңіл	2
	Өндірісте 1 жылда жарақат алған жұмысшылар саны (Н)		2

	1 жылдағы ауруға және жарақаттануға байланысты еңбекке жарамсыз күндер санының қосындысы ($Д_{а.з}$)	91
	Жарақаттанудың жиілігі ($К_ж$)	20
	Жарақаттанудың ауырлығы ($К_а$)	0,91
	Еңбекке жарамсыздықтың деңгейі ($К_{е.ж}$)	0,0028
	Есепті жылдағы өндірістік жарақаттануға байланысты еңбекке жарамсыз күндер саны. ($Д_з$)	28

2018 жыл

$К_ж$=1000*Н/Р=1000*4/160=25

$К_а$=$Д_з$/Р=56/160= 0,35

$К_{е.ж}$= $Д_{а.з}$/(Р·100)=98/160*100=0,006

3-кестеде 2018 жылғы жарақаттануды талдаудың статистикалық әдісінің нәтижелері берілген.

3-кесте – 2018 жылғы жарақаттануды талдаудың статистикалық әдісінің нәтижелері

2018 жыл	Жұмысшылар саны		160
	Өндірісте тіркелген оқиға саны		4
	Соның ішінде	өліммен аяқталғаны	-
		ауыр түрдегі	-
		жеңіл	4
	Өндірісте 1 жылда жарақат алған жұмысшылар саны (Н)		4
	1 жылдағы ауруға және жарақаттануға байланысты еңбекке жарамсыз күндер санының қосындысы ($Д_{а.з}$)		98
	Жарақаттанудың жиілігі ($К_ж$)		25
	Жарақаттанудың ауырлығы ($К_а$)		0,35
	Еңбекке жарамсыздықтың деңгейі ($К_{е.ж}$)		0,006
	Есепті жылдағы өндірістік жарақаттануға байланысты еңбекке жарамсыз күндер саны. ($Д_з$)		56

Жарақатты зерттеудің топтық әдісі жарақаттану ауырлығына қарамастан жазымдардың қайталануына негізделген. Олар жазымдардың шығу мақсатында топ бойынша, яғни бір жағдайларға орай, бір текті қондырғыда, сондай-ақ жарақат сипатының қайталануына қарай реттеледі. Жазымдар еңбек қабілеттілігін жоғалту дәрежесі бойынша және жарақаттанушы факторларына қарай топтастырылады. Содан соң әрбір жарақаттанушы факторға одан әрі техникалық, жүйелік себептер және жұмысшының өзінің кесірінен болған себертерін табу мақсатында топтастыру жүргізіледі. Талдауды толықтыру үшін мамандығы бойынша, зардап шегушінің жасы мен жынысы, жарақаттың орны және олардың түріне қарай топтастырылады.

Жарақатты зерттеудің топографиялық әдісі жазымның болған орнына қарай анықталады. Оның принципі қайталануда емес, топографиясында. Жазымдар топография түрінде, яғни шартты белгілермен цех, зауыт алаңына шартты қойылады. Нәтижесінде аса назар аударуды, зерттеуді және профилактикалық шараларды қажет ететін жарақаттың орындары айқын көрінеді. Жазым болған орын суретке түсіріледі, бұл жарақатты зерттеуге көмектеседі. Бұл тәсілдің бір кемшілігі: әлеуетті қауіпті анықтамайды, тек жарақат туралы материалдар жеткілікті көп болғанда ғана қолданылады. Бұл тәсіл көбінесе автоинспекцияларда кеңінен қолданылады. Бөлек нысаналарда жазымдар көп немесе ерекше ауыр жазымдар болса монографиялық талдау жүргізіледі. Өйткені анықталған жағдайларда

олар жарақатқа әкелуі мүмкін. Монографиялық талдау кезінде еңбектің және техникалық процестер, негізгі және көмекші құрылғылар, өндіріс шарттары, жұмысшы орындар, адамдардың және заттардың қозғалу бағыттары мен траекториялары, жеке қорғаныс шаралары, киім және жұмыс ерекшеліктері, еңбек режімдері және демалу кезеңдері және т.б. зерттелінеді. Бұл әдіс барынша жарақатты ескерудің толық анықтауына мүмкіндік береді. Монографиялық зерттеулер, мәліметтер техника қауіпсіздігінің жеке орындарын кеңінен айқындауға мүмкіндік береді. Бұл әдіс арқылы өндірістің метеорологиялық факторлары, шу және діріл деңгейі, жарықтылық және т.б. сияқты өндірістің осындай шарттарын қарастырады. Мұнымен қоса, жұмысшы құрамы және олардың мамандық дәрежелері, жұмыс ұйымының деңгейі мен шарттары, техникалық прогресс, еңбек қорғау органдары жұмысшыларының кәсіби деңгейі, қауіпсіздік бойынша іс-шара нәтижелері, олардың еңбек өнімділігіне әсерін қадағалайды [3].

Жарақаттанудың жылдар бойынша динамикасы

«СТЕКЛОСЕРВИС» ЖШС-нің әйнек өңдеу цехы бойынша 2016-2018 жылдар аралығында болған көрсеткіштер

1- суретте 2016-2018 жылдардағы кәсіпорындағы қызметкерлер саны көрсетілген.

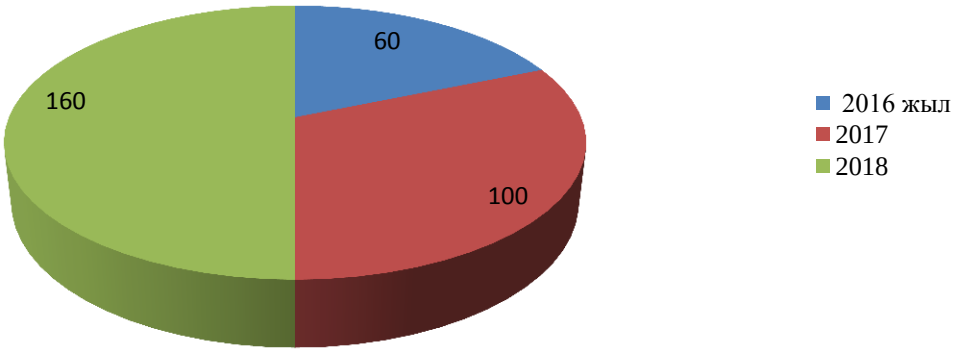

1 сурет – Кәсіпорындағы қызметкерлер саны

2-суретте цехтағы жарақаттану көрсеткіштерінің динамикасы көрсетілген.

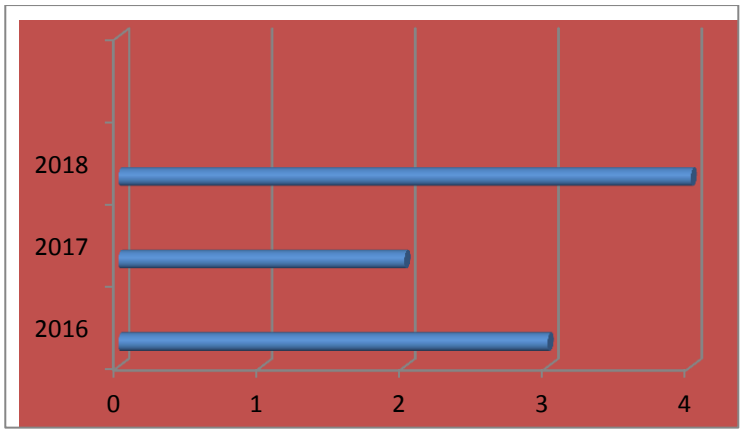

- жарақаттану саны

2 сурет – Цехтағы жарақаттану көрсеткіштерінің динамикасы

3- суретте 1 жылда жұмыс істейтіндердің жарақаттары мен ауруларынан жарамсыз күндер саны көрсетілген.

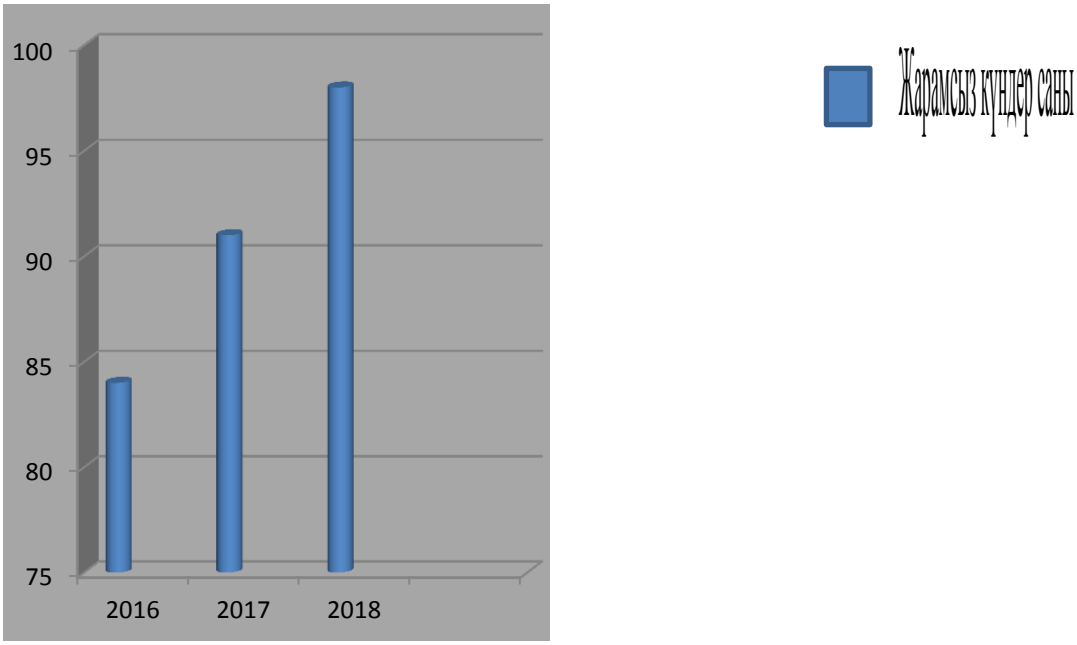

3 сурет – Жарақаттар мен аурулардан жарамсыз күндер саны

4-кестеде цехта 2016 жылдан бастап 2018 жылға дейін болған жазатайым оқиғаның негізгі түрлері бойынша сипаттама берілген.

4-кесте. 2016 жылдан 2018 жылға дейін цехта болған жазатайым оқиғаның негізгі түрлері бойынша сипаттама

№	Оқиғалардың негізгі түрлері	Жазатайым оқиға жылдары		
		2016	2017	2018
1	Денелердің қозғалмалы және айналмалы әсері	1		
2	Материалдардың құлауы қирауы, жердің құлауы және т. б.			
3	Зардап шегушінің жоғарыдан құлауы	1	1	
4	Өрттің болуы			
5	Электр тогымен зақымдану			
6	Экстремалды температураның әсері	1		
7	Зиянды заттардың әсері			
8	Сынған шыныны әсері		1	1
9	Басқа себептер	1		1

Қорытынды және тұжырымдар

Осылайша, «СТЕКЛОСЕРВИС» компаниясының өндірістік жарақаттануын зерттей отырып, мынадай қорытындылар жасалды: жазатайым оқиғаға әкеп соққан оқиға түрлері - шынының кесілуі, ұшқын шығуы, шыны тиеу пирамидаларының немесе басқа да заттардың құлауы, бұзылуы. Жазатайым оқиғаның себептері: жұмыс аймағы ауасының шамадан тыс тозаңдануы, шудың жоғары деңгейі (өлшемдері), жалпы және жергілікті діріл деңгейінің жоғарылауы (өлшемдері). Жазатайым оқиғаның нәтижесі: зардап шеккендер жеңіл жұмысқа, сауығуға ауыстырылды. Жарақаттануға жұмыс ұзақтығы үлкен әсер етеді. Бұл жұмыс уақытының ұлғаюына байланысты жарақаттану да артатыны белгілі. Бұл жұмыс уақытының ұлғаюымен жұмысшының шаршауы артады, нәтижесінде ол аз қозғалады және айналадағы аялдамаға назар аудармайды. Жазатайым оқиғаның негізгі техникалық және ұйымдастырушылық себептері атап өтілді, сондай-ақ еңбек туралы заңнаманың, қызметтік

нұсқаулықтардың, еңбекті қорғау жөніндегі ережелердің, жұмыстарды қауіпсіз жүргізу жөніндегі нормалар мен нұсқаулықтардың нақты қандай талаптары сақталмағандығы, қандай мемлекеттік стандарттар бұзылғандығы, қандай қауіпті және зиянды өндірістік факторлар белгіленген нормалар мен деңгейден асып түскені көрсетілді.

Пайдаланылған әдебиеттер тізімі

1 KR Enbek Kodeksi, 2015 jylgy 23 karashadagy № 414-V (01.01.2019 j. berilgen ozgerister men tolyktyrularmen)

2 Azizov B.M., Chepegin I.V. Proizvodstvennaya sanitaria i gigiena truda: Uchebnoe posobie, M.: Infra-M, 2015. – 396 s.

3 Glebova E.V. Proizvodstvennaya sanitaria i gigiena truda: Uchebnic, M.: Academia, 2007. - 361 s.

МРНТИ: 81.14.10

Я. А. Анисимова, преподаватель кафедры
«Энергетики и машиностроения»[1]
[1]Костанайский инженерно-экономический университет им. М. Дулатова
110007, Костанай, Казахстан

Применение конформной геометрии

Түйіндеме. Мақала конформды геометрияны қолдану мәселелеріне арналған. Автор медицинадағы конформалық геометрияның рөлін ашады. Тамыр жүйесі, ми және тоқ ішек сияқты зерттеу саласына ерекше көңіл бөледі және әсер етеді. Конформалық бейнелеу әртүрлі табиғат объектілерінің пішінін анықтау және геометриялық талдау үшін тікелей қолданылады. Соңғы формалар әдісінің алгоритмін құру медициналық визуализацияда өте маңызды.

Аннотация. Статья посвящена вопросам применения конформной геометрии. Автор раскрывает роль конформной геометрии в медицине. Особое внимание уделяет и затрагивает области изучения такие как сосудистая система, головной мозг и толстая кишка. Конформное отображение применяется непосредственно для определения формы и геометрического анализа объектов различной природы. Так как построение алгоритма метода конечных форм очень важна в медицинской визуализации.

Summary. The article is devoted to the application of conformal geometry. The author reveals the role of conformal geometry in medicine. Special attention is paid to areas of study such as the vascular system, brain and colon. Conformal mapping is used directly for determining the shape and geometric analysis of objects of various nature. Since the construction of the finite form method algorithm is very important in medical imaging.

Түйін сөздер: конформды геометрия, бейнелеу, медицина, параметризация, құрылымның сақталуы, қисық, гиперболалық диск, бас миының қабығы, қан жүйесі, Жеке туындылар, талдау, риманова метрика, визуализация, тоқ ішек.

Ключевые понятия: конформная геометрия, отображение, медицина, параметризация, сохранение структуры, кривые, гиперболический диск, кора головного мозга, кровеносная система, частные производные, анализ, риманова метрика, визуализация, толстая кишка.

Keywords. conformal geometry, mapping, medicine, parameterization, structure preservation, curves, hyperbolic disk, cerebral cortex, circulatory system, partial derivatives, analysis, Riemannian metric, visualization, colon.

Введение

Исследования визуализации могут помочь путем упрощения задачи, абстракции или снижению сложности, во многих областях медицины. Как эти подходы, могут позволить улучшить рабочий процесс в медицинской используя более легкую коммуникацию посредством визуализации, важно поставить под сомнение их надежность и воспроизводимость. Поэтому в этой короткой статье мы исследуем, как конформное отображение, используется в

медицинской визуализации, могут быть классифицированы по отношению к обрабатываемым данным и лежащим в их основе задачам.

Объект и методика

Конформная геометрия изучает инварианты в группе конформных преобразований (отображение с сохранением углов). Конформная геометрия более гибкая, чем риманова геометрия, и более сложная, чем топология. Вычислительная конформная геометрия [1] — это развивающаяся междисциплинарная область, которая сочетает современную геометрию с информатикой и предлагает строгие и практические инструменты для решения масштабных задач по обработке геометрических данных. Концепции и методы конформной геометрии играют фундаментальную роль во многих областях техники и медицины.

Конформная геометрия способна объединить все формы в реальном мире в одну из трех канонических форм, сферу, плоскость или гиперболический диск; конформные геометрические алгоритмы преобразуют задачи трехмерной геометрической обработки в задачи 2D-обработки изображений; кроме того, все поверхности в реальной жизни имеют конформные структуры, поэтому конформные геометрические методы являются общими. Эти достоинства делают конформную геометрию мощным инструментом для реальных применений. Регистрация между наборами данных, а также статистическое сравнение.

Многие методы основаны на параметризации сетки, которая позволяет уменьшение поверхности от R^3 в R^2. Это создает сложные структуры, а зачастую их легче понять людям и машинам. В следующем разделе будут рассмотрены конформные отображение в этой области (см. Таблица 1) и обсудим, как эти отображения помогают медицинской визуализации.

Таблица 1 – Обсуждаемые методы классифицируются после их параметризации сетки с сохранением характеристик

Название области	Тип метода
Сужение сосудистой системы	Квазиконформных, сохраняющих форму
Уплощение поверхности кары головного мозга	Конформное отображение
Заворот толстой кишки.	Конформное отображение

Конформное отображение между двумя наборами сеток сохраняет углы локально вокруг точки, но не обязательно кривизну или размеры рассматриваемого сегмента. Приложения, использующие этот вид параметризации, обычно направлены на сохранение кривизны, а также углов, чтобы захватить изгиб лежащей в основе геометрии (см. Рисунок 1). Минимизация искажений, а также разрешение окклюзий направлены на то, чтобы сохранить общую форму существующих структур и особенностей. Такие методы, как сплющивание кары головного мозга и толстой кишки, используют это свойство для обнаружения структур, которые могут быть аномальными или проводить поверхностный анализ. Трубчатые структуры толстой кишки или сосудистые системы могут быть представлены на плоской карте, которая будет использоваться в качестве навигационной и локализационной поддержки для хирургов особенно когда структуры сложны.

Результаты исследований

Заворот толстой кишки. Для виртуальной колоноскопии используются развернутые методики, при которых кривизна вдоль поверхности дает информацию о возможных полипах, которые накапливаются на внутренней стенке толстой кишки и могут превратиться в рак. Сохранение структуры — это важно идентифицировать полип вручную или с помощью алгоритмов автоматического обнаружения. [4]

Уплощение поверхности кары головного мозга. Визуализация мозга — это еще одна область, где конформное отображение находит применение. Измерение асимметрии, деформации или нейронной активности очень сложных трехмерных структур в человеческом мозге является важной областью в медицинской визуализации. Сохранение угла позволяет про-

водить поверхностную регистрацию через объекты для сравнения кортикальных областей. однако существенно различные карты, генерируемые между различными подходами, могут сделать сравнение довольно трудным, как показал Баласубраманиан и др. [5]

Алгоритм создает плоскую карту используя FEM (Метод конечных элементов) для решения эллиптического уравнения в частных производных второго порядка, чтобы найти функцию отображения, так как топология мозга напоминает сферу. Используя поток Риччи для создания отображения без сингулярности. Анатомические ориентиры кривых используются для сопоставления поверхностей для исследования асимметрии, чтобы позволить обнаружить различия в кортикальной морфометрии.

Поток Риччи [2] является фундаментальным геометрическим инструментом для изучения геометрических структур и моделирования реальных физических явлений. Он был успешно применен в доказательстве гипотезы Пуанкаре, которая деформирует Риманову метрику пропорционально кривизне, так что кривизна развивается в соответствии с процессом диффузии тепла. Поток Риччи позволяет пользователям проектировать римановы метрики, используя предписанные гауссовы кривизны.

Сужение сосудистой системы. Уплощение древовидных структур исследовано в работе Марино. Вычисляется карта, зависящая от точки зрения, которая является только квазиконформной, но и сохраняет форму, что позволяет легче распознавать трехмерные структуры в двумерной карте. Кроме того, помогает путем окклюзии свободно определить расположение различных кровеносных систем (см. Рисунок 2). Виртуальная бронхоскопия является хорошим примером, когда двумерные карты имеют преимущества с точки зрения навигации и локализации (см. Рисунок 3). [6]

Выводы

Поэтому Конформное отображение можно применять непосредственно для определение формы и геометрического анализа. Поток Риччи также может быть использован для вычисления общих отображений поверхности [3]. В последние годы теория потока Риччи была дискретизирована и применена для трехмерной регистрации человеческого лица и отслеживания деформируемой поверхности в компьютерном зрении; глобальной параметризации поверхности в компьютерной графике; конформного картирования мозга и виртуальной колоноскопии в медицинской визуализации; обнаружения гомотопии в вычислительной топологии; гарантированной транспортировка маршрутизации и балансировки нагрузки в беспроводной сенсорной сети и т. д.

Список литературных источников

1 Gu DX, Zeng W, Luo F, Yau ST (2011) Numerical Computation of Surface Conformal Mappings. CMFT 11: 747-787.

2 Zeng W, Samaras D, Gu DX (2010) Ricci Flow for 3D Shape Analysis. IEEE T Pattern Anal 32: 662-677.

3 Zeng W, Lui ML, Luo F, Chan T, Yau ST, et al. (2012) Computing Quasicon formal Maps on Riemann Surfaces Using Discrete Curvature Flow. Numer Math 1-33.

4 BALASUBRAMANIAN M., POLIMENI J. R., SCHWARTZ E. L.: Near-isometric flattening of brain surfaces. NeuroImage 51, 2 (2010), стр. 694–703.

5 HAKER S., ANGENENT S., TANNENBAUM A., KIKINIS R.: Non-distorting flattening for virtual colonoscopy. In Medical Image Computing and Computer-Assisted Intervention–MICCAI 2000 (2000), Springer, стр. 358–366.

6 ANGENENT S., HAKER S., TANNENBAUM A., KIKINIS R.: Conformal geometry and brain flattening. In Medical Image Computing and Computer-Assisted Intervention–MICCAIâA˘Z99 ´ (1999), Springer, стр. 271–278.

ЭКОНОМИЧЕСКИЕ НАУКИ

МРНТИ 06.01

Г.Т. Кадырова, кандидат педагогических наук,
старший преподаватель кафедры учета и финансов[1]
[1]Костанайский инженерно-экономический университет им. М. Дулатова
110007, Костанай, Казахстан

Аспект личностного формирования экономической культуры молодёжи

Түйіндеме. Бұл мақалада орта кәсіптік білім алушылардың яғни замануи жас адамдардың мемлекеттің динамикалық дамытудағы экономикалық мәдени үрдісін қарастырады.

Аннотация. В этой статье рассматривается личностный аспект формирования экономической культуры у молодёжи Казахстана, которая необходима современному молодому человеку в условиях динамичного развития государства.

Abstract. This article is about the process of forming college students economical culture which is necessary to them in the terms of the state dynamic development.

Түйін сөздер: мәдениет, экономикалық мәдениет, білім, экономикалық білім, тұлға, тәрбие.

Ключевые слова: культура, экономическая культура, образование, экономическое образование, личность, воспитание.

Key words: culture, economic culture, education, economic education, personality, upbringing.

Введение

Развитие рыночной экономики в стране, увеличение потребностей в кадрах экономического профиля вызвали рост популярности соответствующих профессий: экономистов, бухгалтеров, менеджеров. Как следствие, в педагогической печати развернулась дискуссия о целях экономической подготовки молодежи, о сущности экономического образования, воспитания и экономической культуры.

Объект и методика

Одной из актуальных задач стоящих перед современным колледжем является – формирование экономической культуры у молодежи.

Слова «культура» получило обобщенное значение и им стали называть все созданное человеком. Там, где есть человек, его деятельность, отношения между людьми, там имеется и культура (1, ст 524).

В философском словаре термин культура трактуется как социально-прогрессивная творческая деятельность человечества во всех сферах бытия и сознания (2, ст 210).

В наше время культура выступает с точки зрения социокультурной деятельности человека и личностного аспекта, так как деятельность человека включает в себя экономическую, политическую, художественную, религиозную, научную, нравственную, правовую, технико-промышленную, коммуникативную, экологическую сферу и т.д., а личность одновременно выступает:

- объектом культурного воздействия, то есть усваивает культуру в процессе своей деятельности;
- субъектом культурного творчества, т.к. в той или иной форме включена в процесс создания культуры;
- носителем и выразителем культурных ценностей, поскольку её жизнедеятельность развёртывается в определенной культурной сфере.

Характерной чертой психологического направления в исследовании культуры является то, что предметом анализа становится личность в культуре, её психологические характеристики, поведенческие стереотипы, взаимодействие с окружающей средой, а так же внутриличностные процессы.

Академик Л.А. Абалкин утверждал, что нельзя достичь высокого качества работы каждого отечественного предприятия, «если не будет решен вопрос о культуре сбыта, культуре человеческого общения, культуре труда, технологической культуре» (3, ст 6).

По мнению Г. Е. Зборовского, «связь между культурой и образованием во все эпохи была наитеснейшая, причем настолько, что образование по нраву характеризуется как часть культуры, её сторона» (4, ст 37).

Результаты исследования

Необходимым условием адаптации человека к рыночному типу экономических отношений, по мнению ведущих ученых в области экономического образования (А.Ф.Аменд, И.А.Сасова, Б.П.Шемякин, Л.Е.Этитейн и др.), являются наличие комплекса знаний, умений, навыков и личностных характеристик, объединяемых понятием «экономическая культура».

Экономическая сфера деятельности человека не может функционировать без учета таких явлений, как экономическая культура личности и общества, представляющих собой ценностную характеристику экономической деятельности.

Выводы

Сегодня социальный заказ выполняемый образовательными учреждениями, ориентирован на подготовку поколения с принципиально новым экономическим образом мышления, которое должно помочь выпускникам успешно адаптироваться в мире рыночных отношений и наиболее эффективно использовать свой жизненный потенциал.

При таком подходе в качестве главной цели преподавания экономики выделяется формирование общей экономической культуры.

Список литературных источников

1 Vvedenıe v fılosofııý: ýchebnık dlıa výzov: v 2 chastıah, ch.2 Frolov I.T., Arab-ogly E.A., Arefeva G.S. ı dr.- M:Polıtızdat, 1989 - 663s.

2 Fılosofskıı slovar/ pod. Red.I.T. Frolova- M: Polıtızdat, 1991.-560 s.

3 Abalkın L.I. Strategıa obnovlenıa . Ogonek.- 1989.-№ 19- s.6-7.

4 Zborovskıı G.E. Razvıtıe obrazovanııa v zerkale poradıgmalnogo analıza. Obrazo-vanıe ı naýka: ızvestııa naýchno-obrazovatelnogo tsentra RAO. – 2000 – №2 (4) – s. 31-40.

5 Model formırovanııa ekonomıcheskoı kýltýry ý stýdentov v obrazovatelnom protsesse.Kadyrova G.T., Abılkaırova R.A. Naýka. – Kostanaı: Izd-vo KInEÝ ım. M. Dýla-tova. – 2019. – № 2. – S.212-216

МРНТИ 06.01.21

А.А. Жилкайдарова, старший преподаватель
кафедры Бухгалтерского учета и управления[1]
[1]Костанайский государственный университет им. А.Байтурсынова

Перспективы развития инновационной деятельности в Республике Казахстан

Түйіндеме. Бұл мақалада қазіргі кезеңдегі Қазақстан Республикасындағы инновациялық қызметтің даму мәселелері мен перспективалары қарастырылған. Мақалада Қазақстан Республикасының инновациялық қызметін жетілдіру бойынша даму жолдары мен іске асыру тәсілдерін қарастыру міндеті қойылған.

Аннотация. В данной статье рассмотрены проблемы и перспективы развития инновационной деятельности в Республике Казахстан на современном этапе. В статье ставится задача рассмотреть пути развития и способы реализации по совершенствованию инновационной деятельности Республики Казахстан.

Abstract. This article discusses the problems and prospects of innovation development in the Republic of Kazakhstan at the present stage. The article aims to consider the ways of development and ways of implementation to improve the innovation activity of the Republic of Kazakhstan

Түйін сөздер: инновация, инновациялық қызмет, жоғары технологияларды дамыту, жалпыға бірдей цифрландыру, инновацияларды дамыту жөніндегі стратегияны іске асыру құралдары, инновациялық әлеует, инновациялық саясат

Ключевые слова: инновация, инновационная деятельность, развитие высоких технологий, всеобщая цифровизация, инструменты реализации стратегии по развитию инноваций, инновационный потенциал, инновационная политика

Key words: innovation, innovation activity, high-tech development, universal digitalization, tools for implementing the strategy for innovation development, innovation potential, innovation policy

Введение

Необходимость развития новых инноваций и технологий, наращивание спроса на инновационные изобретения считаются притязанием прогрессивной экономики любого государства. Однако развитие инновационной деятельности в областях Казахстана, несмотря на предпринимаемые государством усилия, сдерживается рядом причин. Рассмотрим современное положение инновационной деятельности в Республике Казахстан, факторы, препятствующие ее развитию и ее возможные перспективы [1].

Инновационная деятельность представляет собой использование научного и высокоинтеллектуального потенциала в глобальном производстве страны с целью получения принципиально нового продукта. Инновационная деятельность подразумевает под собой ускорение темпов создания новшеств, увеличение масштабов рынка и удовлетворение потребностей населения страны.

Объект и методика

В официальных нормативно-правовых документах Казахстана определение «инновация» стало использоваться в последние 7-10 лет, закрепление оно получило в Законе Республики Казахстан «Об инновационной деятельности». Оно определяется как результат инновационной деятельности, получившей реализацию в виде новой или усовершенствованной продукции (работы, услуги), нового или усовершенствованного технологического процесса, а также организационно-технических, финансово-экономических и других решений в различных сферах общественных отношений, оказывающих прогрессивное влияние на различные области производства и сферы управления обществом.

Казахстан сегодня – это независимое государство с ярко выраженной рыночной экономикой. Наше государство одним из первых из стран бывшего СССР приобрела инвестиционный страновой рейтинг. Всемирный банк включил Республику Казахстан в число 25 стран, которые наиболее перспективны и привлекательны для инвестиций. За годы независимости в нашу экономику инвестировано более 50 млрд. долларов. Правительство нашей республики еще в 2002 году обозначило цели инновационно-индустриального совершенствования, суть которого сводилась к диверсификации экономики, то есть к расширению ассортимента выпускаемой продукции, и переориентации рынков сбыта.

Для более глубокого инновационно-индустриального совершенствования экономики была сформирована Национальная инновационная система (НИС), которая включила в себя задачи по развитию научного потенциала, инновационной и финансовой инфраструктуры, инновационного предпринимательства. Позже, для законодательного обеспечения программы НИС был принят закон Республики Казахстан «О государственной поддержке инновационной деятельности», который предусматривал меры государственного стимулирования инновационной деятельности.

Целями по реализации господдержки инновационной деятельности являются:

1)увеличение объема высокотехнологичной продукции в структуре ВВП;

2)развитие инновационного потенциала РК;

3)содействие преобразованию экономики РК в сторону инновационного развития, основанного на использовании наукоемких технологий.

В послании Первого Президента Республики Казахстан Н.Назарбаева от 10 января 2018 года также поднимается вопрос о скорейшем внедрении инноваций в производственную и социальную сферы. Многие из поставленных задач развития инновационной деятельности в нашей Республике уже были озвучены в посланиях прошлых лет. Например, в программе «100 конкретных шагов» и стратегии развития «Казахстан-2050» одними из самых значимых направлений развития экономики являются программы по внедрению инноваций [6]. Недавнее обращение к гражданам нашей страны необходимо рассматривать как логическое дополнение и продолжение этих программ [7].

Результаты исследований

Развитие высоких технологий и всеобщая цифровизация ускоряет развитие и модернизацию промышленности, финансового сектора, медицины, образования. Так, главной целью цифровизации в Казахстане являются цифровая экономика, которая должна расти темпами, значительно опережающими экономический рост в целом. Согласно этим целям Казахстан уже к 2025 году должен войти в тридцатку международного рейтинга цифровой конкурентоспособности. Для достижения этих целей Правительством РК была разработана Программа, где учтены глобальные вызовы и возможности, которые несет цифровая эпоха для экономики Казахстана. В этой связи определено два направления. Во-первых, построение долгосрочных институтов инновационного развития для устойчивости процесса цифровизации. Во-вторых, обеспечение прагматичного старта программы, состоящего из конкретных проектов в реальном секторе.

Елбасы подчеркивал необходимость разработки передовых технологий, в том числе и развитие альтернативных источников энергии, которые должны понизить затраты на энергозатратность предприятий по всей стране [2].

На данном этапе перед Казахстаном стоят задачи ликвидации нехватки высококвалифицированных специалистов в области инновационной деятельности и незаинтересованности местных инвесторов в развитии по внедрению новшеств в различные сферы жизни. Необходимо стимулировать частные предприятия и государственные структуры путем выделения субсидий, снижения налогов и т.д. Хорошим примером является функционирование программы ускоренного инновационного развития, благодаря которой выдаются инновационные гранты на бесплатной основе. Однако международный опыт показывает, что только лишь финансовой поддержкой всех проблем решить невозможно, поэтому в первую очередь необходимо создать структуру, которая совместит в себе взаимодействие производства и науки [5].

На сегодняшний день международный товарооборот может поспособствовать привлечению новых зарубежных инвесторов, а также уже готовых технологий и производств. К примеру, в Китае введена программа схожая по задачам с национальной стратегией «Нұрлы жол». По этому поводу Елбасы Н.Назарбаев высказал свое точка зрения «Взаимодополнение этих программ может положительно сказаться на развитии экономического объединения наших стран и ускорении структурных реформ» [3].

В настоящее время в Республике Казахстан самыми важными инструментами реализации стратегии по развитию инноваций являются «Инвестиционный фонд Казахстана», «Национальный инновационный фонд», «Банк развития Казахстана». Эти институты направлены на проведение политики инвестирования, создания функционирующих производств.

Главным же вектором и уполномоченным органом по развитию и внедрению инноваций в Казахстане в данный момент является Министерство образования и науки РК. Оно отвечает за формирование, реализацию, координацию всех проводимых в Республике прикладных и фундаментальных исследований. Министерство проводит работу по повышению квалификации научных кадров государства, а также проводит научно-исследовательские экспертизы научных программ и проектов, которые осуществляются за счет государственного бюджета.

Казахстан должен реализовать ряд реформ, если хочет выйти на более высокий уровень роста и развития. Несмотря на имеющиеся у Республики инновационные достижения и в виде достаточного капитала, способностей компаний к введению инноваций и повышения объема госзакупок прогрессивной технической продукции, из-за отсутствия эффективных развитых инструментов в сфере права, технологий и научных кадров, общее состояние социально-экономического развития сложно охарактеризовать как инновационно-направленное.

Переход нашей Республики к инновационному пути развития выступает одним из важнейших направлений государственной политики в области развития новых технологий и науки. В формировании и реализации инноваций большую роль играют предприятия малого бизнеса. Благодаря таким предприятиям осуществляется начальная стадия перехода от идеи до коммерческого продукта.

Именно поэтому становятся актуальными вопросы льгот и создания благоприятных условий для функционирования малого бизнеса, ориентированного на наукоемкие технологии, которые разрабатываются за счет государственного бюджета [4].

Инноваторская экономика для нашей страны - это метод реагирования на системные лимитирования на пути финансового подъема за счет создания, коммерциализации и внедрения свежих технологий на всех уровнях принятия решений. В современных условиях только инновационная экономика, основанная на заимствовании, адаптации к местным условиям и разработке новейших технологий, способна поднять конкурентоспособность страны, а значит, и уровень жизни населения этой страны на достаточно высокий уровень [7].

Выводы

В завершении можно отметить, что для поднятия инновационного потенциала нашей страны необходимо изменить структуру национального производства, повысить степень участия страны в международном разделении труда.

Подготовка высококвалифицированных специалистов, создание сети региональных организаций по внедрению инновационных решений, оценка специфики экономики с точки зрения ее инновационных особенностей и перспектив являются наиболее важными задачами инновационной политики на современном этапе в Республике Казахстан. Послание Первого Президента Республики должно послужить так называемым «вектором развития» инновационной деятельности нашей страны.

Список литературных источников:

1 Koncepciya industrialno_innovacionnogo razvitiya Respubliki Kazahstan na 2015 – 2019 godi ot 31.12.2013 g.

2 Poslanie Prezidenta Respubliki Kazahstan N. Nazarbaeva narodu Kazahstana. 10 yanvarya 2018 g. Novie vozmojnosti razvitiya v usloviyah chetvertoi promishlennoi revolyucii

3 Poslanie Glavi gosudarstva «Nұrli jol _ put v buduschee» ot 11 noyabrya 2014 goda

4 «Socialnaya modernizaciya Kazahstana_ 20 shagov k Obschestvu Vseobschego Truda» ot 2012 goda

5 Poslanie «Kazahstanskii put_2050_ Edinaya cel_ edinie interesi_ edinoe buduschee» ot 2014 goda

6 Plan nacii _ 100 shagov po realizacii pyati institucionalnih reform Programma Prezidenta Respubliki Kazahstan ot 20 maya 2015 g.

7 Omurzakov T. Osobennosti nacionalnoi innovacionnoi sistemi Kazahstana // Sayasat №1_ 2017 g.

МРНТИ: 06.54.31

К.А. Федоров, магистрант специальности 6М050600-Экономика[1]
Р.А. Притула, профессор кафедры экономики и менеджмента[1]
Костанайский инженерно-экономический университет им. М. Дулатова
110007, Костанай, Казахстан

Особенности инновационного процесса в сельском хозяйстве на современном этапе

Түйіндеме. Инновациялық процесс оқиғалардың тізбегін білдіреді, оның барысында идеядан белгілі бір өнімге, технологияға немесе қызметке «жетіліп», іскерлік тәжірибеде таратылады. Бұл процесс іске асырумен аяқталмайды, өйткені ол экономикада таралған сайын инновация жақсарады, жаңа тұтынушылық қасиеттерге ие болады.

Аннотация. Инновационный процесс представляет последовательную цепь событий, в ходе которой новшество «вызревает» от идеи до конкретного продукта, технологии или услуги и распространяется в хозяйственной практике. Данный процесс не заканчивается так называемым внедрением, а продолжается и после него, так как по мере распространения в экономике нововведение совершенствуется, приобретает новые потребительские свойства.

Abstract. The innovation process represents a sequential chain of events, during which the innovation "ripens" from an idea to a specific product, technology or service and is distributed in business practice. This process does not end with the so-called implementation, but continues after it, since as it spreads in the economy, innovation improves, acquires new consumer properties

Түйін сөздер: иновациялық процесс, ауыл шарушылығы, технологиялық процесс, құрал-жабдықтар, шаралар, мемлекеттік қолдау, стратегия, үйлестіру, технология, білім, ғылым, несие беру, өндірушілер.

Ключевые слова: инновационный процесс, сельское хозяйство, технологический процесс, оборудование, меры, государственная поддержка, стратегия, координация, технологии, образование, наука, кредитование, товаропроизводители.

Key words: innovation process, agriculture, technological process, equipment, measures, government support, strategy, coordination, technology, education, science, lending, producers.

Введение

Качественное совершенствование производства осуществляется в форме инноваций, которые составляют основу инвестиционного процесса в условиях рынка. Развитие спроса, его диверсификация приводят к необходимости совершенствовать способы его удовлетворения. Инновация - это новый способ решения данной проблемы, дающий прирост полезного эффекта, основанного на достижениях науки и техники.

В зависимости от их технологических параметров инновации подразделяются на продуктовые и процессные. Первые связаны с разработкой принципиально новых продуктов, вторые - с освоением новых или значительно усовершенствованных способов производства, технологий, форм организации и управления производством.

Побудительным механизмом развития инноваций в первую очередь является рыночная конкуренция. Предприятия АПК при использовании устаревшей техники и технологии получают убытки, поэтому вынуждены

сокращать издержки за счет внедрения новшеств. Предприятия, первыми освоившие

эффективные инновации, заметно укрепляют свои позиции в конкурентной борьбе.

Объект и методика

Объектом исследования является управление инновационными проектами в АПК Республики Казахстан.

В процессе исследования были использованы две группы методов:

общие и специальные.

Общие методы исследований:

- общелогические методы (анализ и синтез, сравнение, абстрагирование, обобщение, аналогия и моделирование);

- методы эмпирического исследования (наблюдение, описание, измерение и эксперимент);

- методы теоретического исследования (мысленный эксперимент, идеализация, формализация, восхождение от абстрактного к конкретному).

Специальные методы имеют весьма специфический характер. Поэтому, они изучаются, разрабатываются и определяются характером исследуемого объекта.

При выполнении исследования использовалась совокупность разных теоретических и эмпирических методов исследования.

Результаты исследований

Инновационная деятельность в сфере АПК тесно связана с необходимостью повышения его конкурентоспособности. Оценивая тенденции в развитии отрасли как позитивные, дальнейшее повышение её конкурентоспособности возможно только на основе формирования новых факторов производства, которые с той или иной степенью полноты рассматривались в научных исследованиях:

- Сырьевая база на основе фермерского хозяйства с использованием информационных и инновационных технологий.

- Развитие кооперации среди фермеров, что повышает устойчивость хозяйственного образования и предоставляет возможности для диверсификации производства и удлинения технологической цепочки.

- Обновление технологических процессов и оборудования у заводов - переработчиков сельхозпродукции.

- Установка стандартов ИСО на технологические процессы и продукцию.

- Единая маркетинговая стратегия при выходе на внешние рынки, прежде всего, России.

Развитие сопутствующих производств:

- тароупаковка:

- транспортировка и т.д.;

- тесная координация с институтами образования и науки для обеспечения перманентной подготовки и переподготовки кадров всех ступеней.

Но всё же до последнего времени повышение конкурентоспособности АПК рассматривалось многими авторами как необходимое условие обеспечения продовольственной безопасности и повышения уровня жизни населения. Однако, нельзя не учитывать тот факт, что проводимые в течение последних 5 лет во всех областях Казахстана государственные программы снижения бедности (главным адресом которых была сельская местность) и развития агропромышленного сектора страны привели к формированию значительной категории занятых в этом секторе хозяйства - 35%.

Этот факт приобретает особое значение в связи со вступлением Казахстана в ВТО, поскольку неконкурентоспообность перерабатывающей продукты сельского хозяйства промышленности может по цепочке привести к всплеску безработицы и соответственно бедности. То есть немалые финансовые субсидии, и усилия государства по стимулированию подъема в сельском хозяйстве могут пропасть зря.

Основными целями агропродовольственной программы являются:

- обеспечение продовольственной безопасности страны;
- формирование эффективной системы агробизнеса;
- увеличение объемов продаж сельскохозяйственной продукции и продуктов ее переработки на внутренних и внешних рынках;
- рационализация мер государственной поддержки сельскохозяйственного производства.

Для достижения поставленных целей были поставлены следующие основные задачи: развитие производства на основе эффективной региональной специализации, расширение рынков сбыта, развитие лизинговых отношений и льготного кредитования сельских товаропроизводителей, сохранение генофонда защита и сельскохозяйственных животных и растений, техническое перевооружение села.

За три прошедших года в рамках программы развития агропромышленного производства принято более десятка законодательных актов, созданы различные финансовые инструменты, в том числе:

- льготное кредитование весенних и уборочных работ;
- лизинг сельскохозяйственной техники для перерабатывающих предприятий;
- система сельских кредитных товариществ;
- дотации на приобретение удобрений и средств химической защиты;
- покупка элитных семян;
- поддержка племенного хозяйства и субсидирование племенных продаж и др. [1].

Обобщая мнение многих ученых, специализирующихся на исследованиях в области сельского хозяйства, и практиков (министров и рядовых хозяйственников) существуют две основные причины такого положения дел:

1. Недостаточность, отсутствие критической массы накопленного результата по многим прогрессивным направлениям развития сельского хозяйства и переработки его продукции. Так, охват сельскими кредитными товариществами составляет всего 3-4% генеральной совокупности хозяйствующих субъектов.
2. Не изменилась система управления сельским хозяйством, массовая поддержка производителей без разработки приоритетов производства готовой продукции, без специализации на отдельных видах сырья и готового продукта приводит к нецелесообразному расходованию финансовых ресурсов государства. Бессистемное распределение удешевленного топлива, удобрений, гербицидов, семян и т.д. без определения точного вектора развития не приводит к формированию базы для достижения долгосрочных результатов [2].

Первый вопрос - вопрос о масштабах государственной поддержки сельского хозяйства, который является одним из 4 вопросов, активно дискутируемых на переговорах с такими странами как США, Канада, Корея, Китай, Болгария, Бразилия, Австралия, Куба, Норвегия, Швейцария и ЕС. Рассуждая в рамках принятой в ВТО терминологии, то все вливания в сельское хозяйство рассматриваются через набор в двух корзинах: «зеленой» и «желтой».

Если говорить о «желтой корзине», то есть о прямой поддержке производителей зерна, молока, других видов сельскохозяйственных культур, то такая поддержка в 2016 году находилась на уровне 2% от валового объема производства сельскохозяйственного продукта. Обычно для вступающих в ВТО стран её предел ограничен 5-6%. Но если страна доказывает, что на момент вступления в ВТО реальный уровень поддержки агросектора больше, чем 5% (или для беднейших стран 10%), то вводится показатель текущий уровень АМП (агрегированные меры поддержки).

Всё что выходит за рамки минимально установленного для страны порога в 5% или 10%, включается в АМП. Именно на этот показатель и водятся ограничения. Для развивающихся стран после вступления в ВТО АМП должны быть сокращены на 20% за 5 лет.

Объемы «зеленой» корзины ничем не сдерживаются и могут быть безразмерными. Это так называемые общие меры поддержки сектора:

- совершенствование инфраструктуры;
- научные исследования;
- образование;
- информационное и консультационное обслуживание;
- ветеринарные и фитосанитарные мероприятия;
- распространения рыночной информации;
- содержание стратегических продовольственных запасов;
- программы регионального развития;
- страхование урожая, содействие структурной перестройке сельского хозяйства и т.д.

Таким образом, многие из реализующихся в Казахстане мер поддержки (ветеринария, пункты искусственного осеменения и др.) относятся к мерам зеленой корзины и контролироваться ВТО не будут.

Увеличение же поддержки агропромышленного сектора до 10-15%, как предлагается многими экспертами, должно быть сосредоточено не четком векторе развития, в качестве которого, согласно мировому опыту должен выступать кластерный подход [3].

Можно сказать, что альтернативы этому подходу не существует, поскольку все наиболее конкурентоспособные на мировом рынке страны применяют методологию этого подхода. Таким образом, потратить финансовые ресурсы не проблема, главное правильно выбрать ориентиры и изменить систему регулирования развития сельского хозяйства.

Вторая из обозначенных нами задач - изменение системы управления в сельском хозяйстве и сосредоточение внимания на выстраивании конкретных кластерных структур со специализацией на определенных видах переработки сырья.

Для достижения уровня сельского хозяйства в развитых странах и перерабатывающей его продукты промышленности необходимо не менее 8- 10 лет, для чего необходимо решить 10 базовых задач, целью которых является интенсификация производства: повышение производительности труда и диверсификация производства, структурные преобразования, переход на мировые стандарты производства.

Выводы

Реализация этих задач необходима и возможна только в рамках кластерного подхода, который не является новым для многих успешно хозяйствующих субъектов Казахстана, которые сформировали вертикальные технологические цепочки в рамках отдельных компаний. Но и в этом случае комплекс задач по подготовке кадров для основных и сопутствующих видов деятельности остается в рамках государственных образовательных структур.

Однако, такой путь в настоящее время под силу не всем, а только крупным, финансово независимым и эффективно хозяйствующим субъектам.

Что касается перерабатывающих заводов, то многие из них представляют средний бизнес, в настоящее время решают задачу обновления оборудования и на затраты для основания собственных ферм не готовы, поскольку ферма - это особенный бизнес с племенными работами, заготовкой специальных комбикормов и другими специфическими проблемами. В рамках кластера, на основе объединения фермерских хозяйств в кооперативы фермеров, эти вопросы можно решать конструктивно, о чем свидетельствует мировой опыт функционирования перерабатывающей промышленности.

Список литературных источников

1 Komitet po statistike RK, http://stat.gov.kz/faces/homePage?

2 Jyravleva L.A., Kryjkova T.I., Kaumova T.V. Ctrategii razvitiya predpriyatii APK. // Teoriya i praktika ypravleniya selskim hozyaistvom. Materiali Vserosiiskoi naychno-prakticheskoi

konferencii, posvyaschennoi 80-lrtiu so dnya rojdeniya doktora ekonomicheskih nayk, professor A.P. Pystyeva YrGAY, 17 мая 2019.-С.288-293.

3 Oficialnii sait Evraziiskoi ekonomicheskoi komissii, http://eec.eaeunion.org/ru/act/prom_i agroprom/Pages/default.aspx

МРНТИ 06.58.49

Г.Б. Сарсембаева[1], И.К. Нурпеисов, магистрант, 2 курс[1]
[1]Костанайский инженерно – экономический университет им. М. Дулатова
110007, Костанай, Казахстан

Инвестиционная поддержка управления медицинскими центрами в условиях рыночных отношений

Түйіндеме. Бұл мақалада шағын бизнестің салалық құрылымының қазіргі жағдайы саласындағы зерттеулердің нәтижелері келтірілген, Еуропа және Орталық Азия елдеріндегі шағын және орта бизнестің тәжірибесі талданады

Аннотация. В данной статье рассмотрены особенности инвестиционной поддержки управления медицинскими центрами в условиях рынка. Изложены основные этапы внедрения инвестиций для развития здравоохранения в условиях рынка.

Abstract. This article presents the results of studies conducted in the field of the current state of the sectoral structure of small business, analyzes the experience of small and medium-sized businesses in European and Central Asian countries

Введение

В настоящее время развитие здравоохранения вступает в этап институциональных преобразований, развития кадрового потенциала, предоставления качественных медицинских услуг. Приоритетом становится профилактика заболеваний и формирование здорового образа жизни, что отражено в Кодексе Республики Казахстан «О здоровье народа и системе здравоохранения» [1].

Процесс развития сектора здравоохранения -институционализация - рассматривается как процесс гармонизированных концептуальных, правовых, организационных, технологических и других системных преобразований в сфере здравоохранения. Любые преобразования системы неизбежно связаны с определёнными затратами на ее изменение, что обуславливает поиск рационального пути перехода от существующей системы к перспективной. Однако, в настоящее время сектор здравоохранения, как государственный институт, изучен недостаточно, что принципиально ограничивает возможности качественного решения проблем его дальнейшего развития.

Совершенствование управления качеством медицинских услуг занимает важное место в контексте стратегического развития здравоохранения Казахстана до 2020 года.

1 Рост продолжительности жизни до 71,62 лет в 2017 году

2 Снижение общей смертности населения на 19% в 2017 году (2010год -9,0 на 1000 населения, 2017 год - 7,57);

3 Увеличение рождаемости на 2,6% (2010 год - 22,53 на 1000 населения, 2017 -23,13);

4 Снижение материнской смертности более чем в 2 раза (2010 год 22,7 на 100 тыс. Родившихся, 2017 год - 11,7);

5 Снижение младенческой смертности на 70,5% (2010 год - 16,58 на 1000 родившихся, 2017год - 9,72).

Несмотря на позитивную динамику показателей здоровья населения, ожидаемая продолжительность жизни казахстанцев почти на 10 лет меньше, чем в странах членах ОЭСР. Сохраняется значительная разница между ожидаемой продолжительностью жизни мужчин и

женщин (2017 год - 8,82 года), смертность мужчин в трудоспособном возрасте на 24% выше, чем у женщин.

В целом государственные расходы на здравоохранение на душу населения в Казахстане в 9 раз ниже, чем в странах ОЭСР (Казахстан - 268 долл.США; ОЭСР - 2414 долл.США).

Вследствие недостаточного финансирования здравоохранения в Казахстане сохраняется высокий уровень частных расходов на получение медицинской помощи (РК - 35,%, ОЭСР - 19,6%, ЕС- 16,3%). По ВОЗ уровень расходов населения свыше 20% является признаком низкой финансовой устойчивости системы здравоохранения и характеризует повышенный риск для населения [2].

Объект и методика

Здравоохранение относится к числу тех отраслей, где деятельность государства объективно присутствует в гораздо большей мере, чем в экономике в целом. Причем данное выражение верно независимо от того, к какой экономической модели тяготеет здравоохранение любой рассматриваемой страны.в современной экономической литературе недостаточно уделяется внимание государственному регулированию социальной сферы и особенно сферы здравоохранения, проблема и противоречиям в этой области.

Результаты исследований

В Послании народу Казахстана «Стратегия «Казахстан - 2050» - новый политический курс состоявшегося государства» Президент заострил внимание на вопросах активного внедрения и распространения новых инновационных методов и технологий во всех сферах жизнедеятельности страны.

Отечественная медицина не стала исключением, так как «здоровье нации - основа нашего успешного будущего», а качественные медицинские услуги и высокотехнологичное оборудование - залог сохранения и поддержания в здоровом теле здорового духа.

Президент в своем послании среди ключевых приоритетов акцентировал внимание на таких новых инновационных подходах с использованием IT, как: «смарт-медицина», дистанционная профилактика, «электронная медицина». их развитие нацелено, в первую очередь, на решение многих важных вопросов. Таких, как, например, расширение доступности высококачественной медицины для всего населения страны; борьба с бюрократизмом, который становится преградой, как для пациентов, нуждающихся зачастую в оперативной медицинской помощи, так и для медицинских работников, затрудняя выполнение ими непосредственно прямых обязанностей; обмен медицинской информацией на базе интегрированных систем здравоохранения.

Результативность научных исследований и наличие эффективных механизмов трансферта разработок отечественных ученых напрямую определяют уровень инновационной активности национальной экономики. В Республике Казахстан показатель инновационной активности составляет 5,7%, в то время как в Германии - 80%, в США, Франции, Швеции - около 50%, в России - 9,1% [3].

Для организаций здравоохранения Казахстана отсутствует практика расчета показателя инновационной активности. Вместе с тем, косвенным его выражением может служить доля больничных организаций, внедряющих новые медицинские технологии в рамках оказания высокоспециализированной медицинской помощи. Несмотря на определенный рост доли таких инновационно-активных организаций за последние годы, объем инноваций, внедряемых в отрасли и количество организаций - активных участников инновационного развития отрасли продолжает оставаться низким. Причинами столь низких показателей является слабо развитая научная и инновационная инфраструктура, недостаточный потенциал исследователей, слабое материально-техническое снабжение научных организаций, недостаточный объем финансирования науки и инноваций, в том числе низкий уровень участия бизнес - структур в развитии национальной науки. Затраты на исследования и разработки по отраслям науки в Республике Казахстан представлены в таблице 1 [4].

Таблица 1- Внутренние затраты на исследования и разработки по отраслям науки в РК, млн. Тенге

Показатели	2013г	2014г	2015г	2016г	2017г	2018г
Внутренние затраты, всего	40415,5	44513,3	50928,4	61672,7	66347,6	69302,9
В том числе						
- естественные(	12075,7	14277,6	14993,4	22361,4	23556,8	25334,2
- инженерные разработки и технологии	20534,5	21192,7	24048,1	23937,9	26864,3	29618,3
- медицинские	1771,8	2266,2	1349,7	3450,5	2795,1	2735,4
- сельскохозяйственные	3788,7	3592,3	5018,4	5628,2	7331,7	7602,4
- социальные	1015,2	1343,3	2967,7	2857,1	1486,2	850,5
- гуманитарные	1228,5	1841,1	2551,2	3437,6	4313,6	3162,1

Так, из данной таблицы можно заметить, что доля внутренних затрат на исследования и разработки в области медицины в 2018 году составляет 3,9%, в 2017 году она была равна 4,2%,

Анализ международной практики указывает на то, что не только государство несет ответственность за развитие национальной и инновационной системы. В технологически развитых странах расходы частного сектора (бизнеса) на научные исследования и инновационные разработки составляют порядка - 60-80% от общих затрат на науку (80% в Израиле, 78% в Японии, 72,6% в США, 68,2% в Германии, т.е. гораздо превосходят государственные затраты. Так, к примеру в США общие расходы только на медицинскую науку составляют около 100 миллиардов долларов ежегодно, при этом государственные ассигнования на медицинскую науку через Национальные институты здоровья США ежегодно составляют 32 миллиарда долларов, остальные затраты приходятся на бизнес- структуры (фармацевтические компании). ссылка Приказ министра здравоохранения Республики Казахстан от 23 августа 2013 года №85 «Об утверждении Концепции развития медицинской науки до 2020 года»

Таблица 2 - Внутренние затраты на НИОКР по медицинским наукам по секторам деятельности в 2017году, тыс.тенге

	Всего	Научные исследования и разработки			Опытно-конструкторские разработки
		Фундаментальные исследования	Прикладные исследования	Из них: прикладные стратегические исследования	Проектно-конструкторские и технологические работы
Всего	2795059,0	61708,1	2728601,9	43228,1	4749,0
Государственный сектор	466989,7	23095,1	443894,6	43228,1	-
Сектор высшего профессионального образования	770975,3	38613,0	727613,3	-	4749,0

В 2017 году внутренние затраты на научные исследования и разработки по медицинским наукам составляли 2795,1 млн. тенге, или 99,8% от общих затрат на НИОКР, доля

опытно-конструкторских разработок составляла 0,2, это видно из таблицы 11. Как видим, доля затрат на НИОКР по медицинским наукам составляет наименьшее значение, самое большее приходится на инженерные разработки и технологии [4].

Следующим шагом является внедрение службы семейных врачей, а также института социальных работников, что позволит освободить врачей ПМСП от несвойственных для них функций. Все это, в конечном итоге, будет зависеть от развития образования и науки. Решение этой задачи возложено на «Назарбаев Университет», в рамках которого создается Интегрированная академическая система здравоохранения этого учебного комплекса, включающую Национальный медицинский холдинг, Центр наук о жизни, будущую медицинскую школу. В Университете внедряется система двухэтапной подготовки врачей, которые вначале проходят четырехлетний курс обучения и затем продолжают учебу в медицинской школе. В целом же, по республике увеличен прием в медицинские вузы по государственному заказу, а также установлена 30% квота на обучение медицинских работников при условии последующей работы в сельской глубинке в течение 3 лет. Таким образом казахстанское здравоохранение стремится к созданию модели, в которой инновационные разработки будут сочетаться с практическим опытом, качеством и высокой этикой.

В разрезе освещенных проблем, одним из мероприятий, повышающих эффективность развития рынка медицинских услуг, является использование государственно - частного партнерства и развитие трехуровневой системы представления медицинских услуг. Внедрение данных механизмов совершенствования функционирования рынка медицинских услуг является особо важной научно-практической задачей.

Следуя из вышесказанного, необходимо сочетать элементы рынка в его классическом понимании и управляемые государством институты в организации здравоохранения. Кроме того, рыночные стимулы должны играть существенную роль, так как монополизация платежеспособного спроса на медицинские услуги государством, нормативное распределение финансовых средств между больницами приводит к тому, что финансовые результаты их деятельности перестают служить надежным ориентиром эффективности.

Таким образом, действуя в условиях рыночной экономики, как и любая отрасль, здравоохранение подчиняется законам рынка.

Инвестиции и сделки по слиянию и поглощению компаний в сфере медицины и фармацевтики всегда отличались крупными суммами и высокой конкуренцией за рынки и технологии. Для понимания ситуации в сфере инвестиций в проекты здравоохранения, нужно сказать о том, что в настоящее время низкие тарифы на возмещение услуг не дают желаемого возврата инвестиций для реализации проектов государственно-частного партнерства или передачи государственных клиник в доверительное управление, что также требует значительных инвестиций [7].

Также, согласно Бюджетному Кодексу Республики Казахстан, бюджет формируется только на один год, что не дает государственных гарантий инвесторам для длительных инвестиций. Система обязательного медицинского страхования в какой-то степени позволяет обойти эту норму, благодаря возможности заключения долгосрочных договоров на возмещение стоимости медицинских услуг.

Главным барьером для привлечения инвестиций для создания частных многопрофильных клиник являются низкие тарифы и ограниченная платежеспособность населения. Что касается импортозамещения медицинских услуг, то кардиохирургия и другие смежные сферы достаточно доступны в рамках государственного заказа и качественны в нашей стране, а для онкологии необходимы значительные инвестиции в оборудование и экспертизу.

Система медицинского страхования, несомненно, стимулирует инвестиции на долгосрочный период. Западные страны имеют преимущественно добровольную систему медицинского страхования. В США во время президентства Барака Обамы качество услуг и эффективность расходов системы здравоохранения было призвано обеспечиваться за счет подушевого финансирования в рамках accountable care organization – добровольных объедине-

ний медицинских организаций и практикующих врачей, подотчетным пациентам и населению в целом. Германия имеет одну из старейших в мире систем социального медицинского страхования, которая в значительной степени универсальна и имеет максимальный охват населения и заболеваний.

На самом деле в Казахстане имеет место переизбыток врачей. Система финансирования образовательных грантов для медицинских профессий значительно отличается от других специальностей ввиду высокой стоимости подготовки кадров. Вместе с тем у нас стоимость обучения в медицинских вузах относительно низкая по сравнению с ведущими странами с развитым здравоохранением, поэтому к нам приезжают студенты из других стран, таких как Индия или Пакистан, но это не должно быть приоритетом – в первую очередь нам необходимо обучать качественно свои кадры.

Современные компании фармацевтики инвестируют 10-12% от своего валового дохода в научно-технические разработки. В последние годы наиболее перспективными являются лекарства из области персонализированной медицины. Это так называемые biologacals, разрабатываемые с помощью генной инженерии и клеточных технологий. Традиционное химическое производство – это удел меньших по размеру компаний, которые выпускают так называемые дженерики – химические формулы, срок действия патента на которые завершился. В Казахстане стоит задуматься над разработкой и производством лекарств от туберкулеза – болезни бедных стран, которые не интересны крупным международным компаниям из-за низкой платежеспособности населения, обычно страдающего от этой болезни. В целом в мире идет тренд на трансляционную медицину, которая использует достижения дорогостоящих фундаментальных исследований, проводимых в богатых ресурсами странах для решения практических вопросов здравоохранения стран с ограниченными ресурсами – материальными и научными.

Выводы

В основе новой модели организации здравоохранения должны лежать взаимодополняющие и уравновешивающие вклады трех сторон: государства, организации здравоохранения и населения, а также принципы, стимулирующие, с одной стороны, рациональное потребление медицинских услуг и заботу населения о собственном здоровье, с другой – мотивированное стремление организаций здравоохранения к оказанию качественной медицинской помощи населению, повышению качества жизни пациентов. Со стороны государства конкретно требуется создание условий для обеспечения нормальных условий питания, проживания, труда, охраны окружающей среды и т.д [10].

Здравоохранение имеет свои особенности, предполагающие главенство медицинских результатов над финансовыми. И в этом смысле сфера действия рыночных отношений в здравоохранении несколько ограничена. Речь идет о необходимости четкого разграничения сфер, где достижение наилучших медицинских показателей возможно на экономической основе, и сфер, где этого необходимо добиваться административными, общественными и другими мерами.

Список литературных источников

1 Gosýdarstvennaıa programma razvıtıa zdravoohranenıa Respýblıkı Kazahstan «Densaýlyq» na 2016-2019 gody

2 Poslanıe Prezıdenta narodý Kazahstana «Strategıa Kazahstan-2050»

3 Krestınskıı, Iý. Rol gosýdarstva v zdravoohranenıı, 2013 [Elektronnyı resýrs] / Krestınskıı Iý.A., Instıtýt razvıtıa obestvennogo zdravoohranenıa. – Rejım dostýpa: http://www.apteka.ua/wp–content/uploads/2013/09/5–krestinskiy.pdf.

4 Rashody RK na naýchno-ıssledovatelskıe razrabotkı. Internet – resýrs/ Rejım do-stýpa: https://forbes.kz/process/nenauchnyiy_podhod_1527842240, 2018 god.

5 Kýcherenko, V. Izbrannye lektsıı po obestvennomý zdorovıý ı zdravoohranenııý: ýcheb.

posobıe / pod red. V. Z. Kýcherenko. –M.: Medıtsına, 2010. –464 s.
6 Klıýnıa, V Istorııa ekonomıcheskıh ýchenıı [Elektronnyı resýrs]: kýrs lektsıı / V. L. Klıýnıa, A. V. Chernovalov, J. V. Chernovalova. –Mınsk: BGÝ, 2016. –358s.
7 Lısıtsyn, Iý. Obestvennoe zdorove ı zdravoohranenıe: ýchebnık / V. I. Lısıtsyn. –M.: GEOTAR–Medıa, 2013 g. –400 s.
8 Nıkolaeva, N Ekonomıcheskaıa teorııa [Elektronnyı resýrs]: Ýchebnık dlıa bakalavrov / N.P. Nıkolaeva. –M.: Dashkov ı K, 2013. –328 s.
9 Lısıtsyn, Iý. Obestvennoe zdorove ı zdravoohranenıe [Elektronnyı resýrs]: ýchebnık / Iý.P. Lısıtsyn, G.E. Ýlýmbekova. –3–e ızd., pererab. ı dop. –M.: GEOTAR–Medıa,2015. – Rejım dostýpa / http://www.studmedlib.ru/book/ISBN9785970432914.html.
10 Postanovlenıe Pravıtelstva Respýblıkı Kazahstan ot 26 dekabrıa 2019 goda № 982 ob ýtverjdenıı Gosýdarstvennoı programmy razvıtııa zdravoohranenııa Respýblıkı Ka-zahstan «Den-saýlyq» na 2020-2025 gody

МРНТИ 06.58.55

Г.Б. Сарсембаева[1], И.К. Нурпеисов, магистрант, 2 курс[1]
[1]Костанайский инженерно – экономический университет им. М. Дулатова
110007, Костанай, Казахстан

Анализ сложившегося уровня развития сферы медицинских услуг в Республике Казахстан

Түйіндеме. Бұл мақалада шағын бизнестің салалық құрылымының қазіргі жағдайы саласындағы зерттеулердің нәтижелері келтірілген, Еуропа және Орталық Азия елдеріндегі шағын және орта бизнестің тәжірибесі талданады

Аннотация. В данной статье рассмотрен анализ сложившегося уровня развития сферы медицинских услуг в Республике Казахстан, отражена информация о затратах, которые несет государство, а также об основных мероприятиях, предпринимаемых государством для развития сферы медицинских услуг в стране.

Abstract. This article presents the results of studies conducted in the field of the current state of the sectoral structure of small business, analyzes the experience of small and medium-sized businesses in European and Central Asian countries.

Введение

Развитие современного Казахстана характеризуется динамичными преобразованиями в социально – экономической и политической сферах общественной жизни. Казахстанский путь ускоренной экономической, социальной и политической модернизации направлен на создание высоких стандартов жизни.

Развитие и эффективное функционирование объектов, входящих в социальную инфраструктуру, их доступность населению – важное условие повышения уровня и качества жизни основной массы населения страны. Социальная инфраструктура является ресурсообразующим фактором, активно влияющим на создание различных социальных благ, на оказание жизнеобеспечивающих, образовательных, торговых, культурно-массовых, спортивно-оздоровительных, финансово-кредитных, жилищно-бытовых и иных для граждан социальных услуг.

Здравоохранение является приоритетным направлением социальной политики современного государства. В Конституции определено: «Граждане Республики Казахстан имеют право на охрану здоровья, вправе получать бесплатно гарантированный объем медицинской помощи, установленный законом. Получение платной медицинской помощи в государственных и частных лечебных заведениях, а также у лиц, занимающихся частной медицинской практикой, производится на основаниях и в порядке, установленных законом.

Казахстанская медицинская наука в современных социально-экономических условиях претерпела значительные преобразования, не малый вклад внесли и продолжают вносить отечественные ученые: Аканов А.А., Хамзина Н.К., Слажнева Т.И., Тулебаев К.А., Турдалиева Б.С. и.т.д.

Впервые в Республике были приведены в сравнительном аспекте основные показатели кадров научно- исследовательских и медицинских институтов, показаны текучесть, состояние корпуса научных работников, сделан прогноз на ближнюю и дальнесрочную перспективы. Более детально этот материал описан в диссертационной работе Токмурзиевой Г.Ж., где сделано заключение о сложившемся дисбалансе в численности, качестве и распределении научных медицинских кадров республики, даны прогнозы на ближайшую и отдаленную перспективу. За годы независимости ученые Казахстана внесли вклад в различные аспекты становления государственности, научно-технической деятельности республики.

Объектт и методика

Для оценки состояния здоровья населения целесообразно использовать систему показателей, характеризующий общий уровень услуг здравоохранения и их доступность, уровень и причины заболеваемости, состояния среды обитания. Здравоохранение охватывает деятельность больничных и лечебно-профилактических учреждений различных типов, включая больницы, диспансеры, поликлиники и амбулатории, родильные дома, фельдшерско-акушерские пункты, станций скорой и неотложной медицинской помощи, санатории для больных туберкулезом, санитарно-эпидемиологические и дезинфекционные станции и т.п.

Результаты исследований

Министерство здравоохранения Республики Казахстан и в целом сектор здравоохранения, как государственный институт, сегодня находятся в стадии активных институциональных преобразований, развития кадрового потенциала на всех уровнях отрасли и оказания высокотехнологичной медицинской помощи, целью которых являются качественное повышение эффективности, доступности и результативности системы оказания медицинской помощи, в приоритетном развитии первичной медико-санитарной помощи населению, обеспечивающей улучшение состояния здоровья населения.

Это отражено в Послании Президента Н.А.Назарбаева народу Казахстана «Новый Казахстан в новом мире», Стратегии «Казахстан-2030», в которой Глава государства указал направление реформ в отрасли на улучшение качества медицинских услуг и развитие высокотехнологичной системы здравоохранения. Приоритетом становится профилактика заболеваний и формирование здорового образа жизни, что отражено в Кодексе Республики Казахстан «О здоровье народа и системе здравоохранения» [1].

Улучшение социально-экономического развития общества позволило поставить перед отраслью принципиально новые задачи, направленные на создание доступной и эффективной системы здравоохранения.

Процесс развития сектора здравоохранения - институционализация - рассматривается как процесс гармонизированных концептуальных, правовых, организационных, технологических и других системных преобразований в сфере здравоохранения.

Любые преобразования системы неизбежно связаны с определенными затратами на ее изменение, что обуславливает поиск рационального пути перехода от существующей системы к перспективной. Однако, в настоящее время сектор здравоохранения, как государственный институт, изучен недостаточно, что принципиально ограничивает возможности качественного решения проблем его дальнейшего развития.

Наглядно информация о расходах на здравоохранение в стране представлены в таблице 1 [2].

Из данных таблицы 1 видно, что наблюдается рост расходов на здравоохранение в 2019 году по сравнению с 2015 годом, так данный показатель за 4 года увеличился на 657 756,00 тыс. тенге, и составил в 2019 году 1 387 052 тыс. тенге. Доля общих расходов на здравоохранение от внутреннего валового продукта страны в 2019 году увеличились по

сравнению с 2015 годом на 0,3 пункта и составили 1,8%. В целом изменения доли затрат на здравоохранение не наблюдается, они варьируются в диапазоне от 1,5-1,8%.

Таблица 1 – Расходы на здравоохранение за 2015-2019 годы

Показатели	2015 год	2016 год	2017 год	2018 год	2019 год
Валовый внутренний продукт, млрд. тенге	41 381	45 560	48 845	52 609	56 305
Реальное изменение ВВП, в % к предыдущему году		10,1	7,2	7,7	7,0
Инфляция на конец периода, %		7,0	7,0	6,0	5,0
Среднемесячная номинальная зарплата, тенге	129 493	134 108	143 496	152 106	159 711
Всего расходы на здравоохранение, тыс. тенге	729 296	865 167	946 796	1 092 156	1 387 052
Коэффициент роста расходов к предыдущему году		1,2	1,1	1,2	1,3
Доля общих расходов от ВВП, %	1,8	1,9	1,9	2,1	2,5

Интеграция казахстанской экономики в мировую экономику, масштабы и характер деятельности системы социальных институтов, в том числе системы здравоохранения, требует нового подхода к организации управления. Ее практическое воплощение, а также новые институциональные условия функционирования системы здравоохранения требуют развития системы здравоохранения на основе разработки новых идей, правовых норм, нормативных процедур и реализующих их механизмов, а в целом - качественных системных преобразований сектора здравоохранения Казахстана.

Возникает объективная необходимость в разработке теоретических положений, позволяющих совершить переход к новой системе с наименьшими затратами посредством адаптации современных подходов и методов в целях дальнейшего развития Министерства здравоохранения Республики Казахстан, как государственного института, в новых институциональных условиях. Поэтому возникают актуальные вопросы в данной области и своевременное решение которых связано с общими социальными вопросами, направленных на улучшение жизни населения Казахстана в целом [3].

Несмотря на позитивные сдвиги в демографической ситуации, сохраняется низкий уровень здоровья женщин и детей. Остается актуальной проблема репродуктивного здоровья

Согласно анализу, проведенному международными экспертами по исследованиям причин младенческой и детской смертности, в Казахстане ежегодно умирает до 5 тыс. детей в возрасте от 0 до 5 лет, из которых около половины - новорожденные. При этом большинство случаев летальных исходов детей раннего возраста происходят от причин, предотвратимых возможностями существующей системы здравоохранения. Кроме того, Казахстан продолжает терять матерей в 4-10 раз больше, чем в странах с высоким индексом человеческого развития. При этом по причинам, которых можно было бы избежать.

Недостаточный уровень здоровья женщин и детей, распространенность социально значимых заболеваний, низкий уровень общественного здоровья и неэффективное обеспечение гарантированным объемом бесплатной медицинской помощи определяют в целом низкий уровень здоровья граждан.

В Республике Казахстан социально-значимые болезни наносят существенный экономический ущерб и снижают ожидаемую продолжительность жизни, уровень которой в 2018 году составил 67,11 лет. Так, по данным за 2017 год в рейтинге глобального индекса конку-

рентоспособности (ГИК) Казахстан занимает 101 позицию по показателю ожидаемой продолжительности жизни (64 года).

Наибольший удельный вес (50,3%) в структуре общей смертности приходится на болезни системы кровообращения (БСК). По данным Агентства Республики Казахстан по статистике, в 2018 году число умерших от БСК составило 76750 человек, при этом доля лиц трудоспособного возраста (16-62 года) составила более 25 %.

Состояние здоровья населения является интегральным показателем социальной ориентированности государства, отражающим степень его ответственности перед своими гражданами.

По данным ВОЗ здоровье человека на 50% зависит от образа жизни, развитие большинства хронических неинфекционных болезней (болезни сердечно-сосудистой системы, сахарный диабет и др.) также связано с образом жизни человека.

На высоком уровне остаются распространенность поведенческих факторов риска: табакокурение (22,8%), избыточная масса тела (36,9%), злоупотребление алкоголем (18,1%) [10].

Демографическая ситуация, показатели здоровья населения, а также состояние системы здравоохранения республики свидетельствуют о сложившихся негативных тенденциях в здравоохранении вследствие сложного социально- экономического положения в стране в течение последних нескольких лет.

Проводимые до настоящего времени реформы в здравоохранении мало отразились на высокозатратном механизме функционирования системы здравоохранения и, особенно, на качестве медицинской помощи.

С внедрением ОМС было проведено реформирование финансирования здравоохранения - введение взаиморасчетов с лечебно-профилактическими организациями (далее - ЛПО) за предоставленный объем медицинских услуг населению и организована система вневедомственного контроля качества медицинской помощи с применением к ЛПО штрафных санкций, как за превышение объемов медицинской помощи, так и низкое качество лечения.

По определению ВОЗ "Качество медицинской помощи - это мера соответствия оказываемой медицинской помощи современному уровню медицинской науки и технологии в реальных условиях существующей системы здравоохранения и конкретного лечебного учреждения".

ВОЗ при определении задач и содержания деятельности по обеспечению качества медицинской помощи выделяет 4 компонента:

1 выполнение профессиональной функции (технологическое качество);

2 использование ресурсов (техническое качество);

3 контроль степени риска (опасность травмы или возникновения другого заболевания в результате медицинских вмешательств);

4 удовлетворенность пациента медицинским обслуживанием.

Уже сейчас в мире созданы прорывные технологии в отрасли здравоохранения: развитие робототехники, нанотехнологии, лучевой диагностики, генной инженерии и прочее. Еще лучшие технологии ожидает мир в будущем [5].

Все имеющиеся проблемы системы здравоохранения страны, а именно устаревшая материально-техническая база, нехватка квалифицированных кадров, низкое качество медицинских услуг, а главное, низкая мотивация к улучшению качества, низкая заработная плата медработников и многое другое являются результатом одной экономической тенденции. А именно, система здравоохранения не интегрирована в национальную экономику, остается дотационной. Тогда как в странах с рыночной экономикой объекты здравоохранения являются не дотационными, а прибыльными.

Соединенные Штаты Америки тратят на здравоохранение 18% ВВП и занимают первое место в мире по расходам на эту сферу. Финансирование здравоохранения происходит не из бюджета, а от страховых организаций. Что это дает? Организации здравоохранения явля-

ются прибыльными. Здравоохранение в США обеспечено самым совершенным медицинским оборудованием, лекарствами и расходным материалом. Большую часть нобелевских премий в области медицины получают представители США – 18 из 25 лауреатов были гражданами или приглашенными учеными. По уровню доходов американские врачи намного превосходят своих коллег из других стран.

Казахстан в 2015 году израсходовал на медицину 1,8% от ВВП, что в три раза меньше показателей развитых стран. В СССР расходы на здравоохранение были разделены на науку и здравоохранение, составляли в среднем 8,4% от общих госрасходов.

Эффективность всей системы здравоохранения любой страны можно оценить через лишь один статистический показатель – средняя продолжительность жизни. В эпоху Казахской ССР, в 1987 году средняя продолжительность жизни у нас была 69,3 года, и этот показатель неуклонно рос. С обретением независимости этот показатель стал неуклонно снижаться и к 1996 году составлял 64,1 год (снизился на 5,2 года за 9 лет), приблизившись к 1978 году. Казахстан только в 2011 году приблизился к показателю 1987 года. В 2018 этот показатель составляет 72,3 года, что на 8,5 года меньше чем европейский показатель.(а на стр. 16 представлена информация. В 2016 году Казахстан занял 111 место по индексу продолжительности жизни, что говорит о низкой эффективности здравоохранения страны.

Наша система здравоохранения все эти 28 лет является переходной моделью, до сих пор не может определиться, какую все – таки систему выбрать: бюджетную (которая была у нас и есть во многих странах Европы, например в Великобритании) или страховую модель. При смешанной модели финансирования здравоохранения, бюджетно-страховой модели, как принято во многих странах, должно быть четкое разграничение: бюджет платит за капитальные вложения, за улучшение материально-технической базы, а оплата собственно медицинской помощи осуществляется за счет страховых взносов.

Переходу к страховой модели препятствует действующая нормативно-правовая база. В пункте 2 статьи 29 Конституции Республики Казахстан прописано: «Граждане Республики Казахстан вправе получать бесплатный гарантированный объем медицинской помощи, установленный законом». Этот пункт является краеугольным камнем, тем, что препятствует внедрению обязательного медицинского страхования [6].

Выводы

Приватизация объектов здравоохранения, которая продолжается в последние годы, является еще одной важной тенденцией для системы здравоохранения. Нормативно-правовая база в этом вопросе также несовершенна. Полагаем, что нет механизмов препятствия участия в тендере покупателей со средствами, добытыми преступным путем. Итоги тендера и подписанный договор купли-продажи не выставлены на сайте Госреестра и не являются достоянием общественности, поэтому назвать полностью процедуру тендера транспарентной очень сложно.

Сама по себе приватизация объектов здравоохранения – это очень хороший стимул для развития медицинского бизнеса, внедрения в систему здравоохранения эффективных бизнес-моделей и управления, укрепления здоровой конкуренции. Все это позволит интегрировать в целом систему здравоохранения в национальную экономику. Но из-за слабой нормативно-правовой базы, которая направлена на приватизацию ради приватизации, а не на улучшение медицинской помощи, в ближайшее время ожидается масса проблем в развитии данного направления.

Конечно, помимо тех пессимистичных моментов, указанных выше, в стране в системе здравоохранения есть и положительные моменты.

В здравоохранении многих стран вводится кодификация всех симптомов, которая в принципе уже есть и эффективно применяется другими странами. Благодаря правильному выбору симптомов болезни на первоначальном этапе возможно определить ту или иную болезнь. Сейчас достаточно развиты компьютерные программы для пользователей, благодаря которым человек еще до посещения врача может ввести все свои симптомы и получить

предложение – либо визит к врачу, либо прохождение дополнительного обследования. То есть с задачей участкового врача прекрасно справляются компьютерные программы.

В ближайшем будущем в РК внедрят электронные медицинские паспорта каждого гражданина. Соединение этих данных с общей базой кодификаторов симптомов позволит пациенту на начальном этапе, до обращения за медицинской помощью, выбрать направление. Таким образом, как таковая специальность участковый врач, или врач общей практики, исчезнет. Большое количество врачей будет вынуждено переучиваться, и это благоприятно отразится на здоровой конкуренции и стремлении врачей осваивать все новые специальности и методики. Причем переход на электронные системы дифференцировки пациентов произойдет за короткий промежуток времени, и одномоментно в отрасли произойдет перенасыщение кадров.

Увеличение количества частных клиник в долгосрочной перспективе приведет к удорожанию медицинских услуг. Это будет выгодно медорганизациям, повысятся зарплаты медработников, улучшится материально-техническая база, в стране будут широко внедряться передовые технологии мировой медицины. Но для пациента неминуемое удорожание будет снижать доступность в медицинских услугах. С другой стороны, из-за высокой конкуренции медицинские организации будут заинтересованы в улучшении качества, будут внедрять новые мировые технологии. И тогда здравоохранение станет саморегулируемой и саморазвивающейся системой, интегрированной в национальную экономику.

Список литературных источников

1 Zakony RK. Kodeks Respýblıkı Kazahstan «O zdorove naroda ı sısteme zdravoohranenıa» ot 18 sentıabrıa 2009goda, s ızmenenıamı ı dopolnenıamı na 04.05.2020g., Nýr-Sýltan, 2020.

2 Vnedrenıe obıazatelnogo sotsıalnogo medıtsınskogo strahovanıa (OSMS) / Rejım dostýpa: https://present5.com/osnovnye-napravleniya-razvitiya-zdravooxraneniya-rk-na-2016-2019/ - Osnovnye napravlenıa razvıtıa zdravoohranenıa RK na 2016 -2019 gg. - Karaganda, 2016.

3 Akanov, A. Polıtıka ohrany zdorovıa naselenıa v Kazahstane: Opyt razrabotkı, realızatsıı natsıonalnyh programm zdravoohranenıa ı perspektıvy na 2010-2015 gody. / Akanov A.A., Astana, 2006. 243 s.

4 Mırovaıa statıstıka zdravoohranenıa, vsemırnaıa organızatsıa zdravoohranenıa / Rejım dostýpa: https://www.who.int/gho/publications/world_health_statistics/ru/, 2017g.

5 Seleznev, V. Ekonomıcheskıe osnovy vosproızvodstva zdorovıa naselenıa v ýslovıah perehodnoı ekonomıkı. / V.D.Seleznev, I.V. Polıakov., Sankt-Peterbýrg, 2016g., str. 87

6 Chto ne daet razvıvatsıa zdravoohranenıý Kazahstana / Rejım dostýpa: https://forbes.kz/process/medicine/chto_ne_daet_razvivatsya_zdravoohraneniyu_kazahstana, (14.01.2019g.)

МРНТИ 06.71.51

Г. Т. Кадырова, педагогика ғылымдарының кандидаты, аға оқытушысы[1]
М. Дулатов атындағы Қостанай инженерлік-экономикалық университеті
110007 Қостанай, Қазақстан

Салон базнесінің даму болашағы

Түйіндеме. Мақалада біздің өңірде салон бизнесін дамыту перспективалары қарастырланған.
Аннотация. В статье рассмотрены перспективы развития салонного бизнеса в нашем регионе.
Abstract. The article discusses the prospects for the development of salon business in our region.

Түйін сөздер: Бизнес, сұлулық салоны, сұлулық индустриясы, қызмет көрсету саласы, бизнес құрылымы.
Ключевые слова: Бизнес, салон красоты, индустрия красоты, Сфера услуг, структура бизнеса.
Key words: Business, beauty salon, beauty industry, services, business structure.

Кіріспе

Бизнес-бұл өз қорқынышы мен тәуекеліне жүзеге асырылатын, заңмен белгіленген тәртіпте осы сапада тіркелген тұлғалардың қызмет көрсетуден жүйелі түрде пайда табуына бағытталған жеке қызмет.

Бизнесті шағын орта және ірі деп бөлуге болады. Қазақстанда шағын бизнес тұрақты нарықтық құрылымды қалыптастыруда, экономикалық секторда үлкен рөл атқарады. Сондай-ақ, шағын бизнес жұмыс орындарын құру, бәсекелестікті арттыру, жұмыссыздықты азайту, бағаны төмендету сияқты әлеуметтік-экономикалық міндеттерді атқарады. Қызмет көрсету саласы ел экономикасының ажырамас бөлігі болып табылады және әдетте шағын бизнес санатына жатады.Нарықтық экономикада қызмет көрсету саласындағы жұмыстың ерекшелігін ескере отырып, жоспарлау мен ұйымдастыруды қоса алғанда, өз қызметін жақсы ұйымдастыра отырып, сапалы қызметтер ұсына алатын сұлулық индустриясының кәсіпорындары ғана аман қалады.

Объект және әдістеме

Қазіргі заманғы бизнестің құрылымын нені түсіну керек, Қазақстанда салон бизнесі нарығының қалай қалыптасқанын қадағалау үшін тарихқа жүгінуіміз керек. Сұлулық индустриясы нарығы 20 ғасырдың тоқсаныншы жылдарының басында тез қалыптаса бастады. Бұл процесті 3 кезеңге бөлуге болады:

Қайта құру - салонды бизнес-1990 жылдың басына дейін.

Қайта құрудан кейінгі – 20 ғасырдың 90-шы жылдарының басында салон бизнесі.

Қазіргі заманғы-салонды бизнес-1998 ж. дағдарыстан кейін

1990-шы жылдардың басына дейін бұл сала мемлекет реттейтін кәсіпорындардың біраз санын көрсетті. Сол кезде жеке кәсіпорындар әлі болған жоқ. Орындар саны, шаштараздар, шеберлер саны, ассортименті, сервис деңгейі-осының барлығы да мемлекеттік бақылауда болды. Сол кезде шаштараз және басқа да салон қызметтеріне сұраныс ұсыныстан асып түсті. Кезек болды, жоспарлау икемділіктен айрылды, бұл орын санының жетіспеушілігіне алып келді (ұсыныс), бағалар икемділігімен ерекшеленбеді, косметикалық препараттар тапшылық болды [1].

20 ғасырдың 90-шы жылдардың басында салон бизнесін дамытудың екінші кезеңі қалыптасты.Ресей нарығына импорттық косметика түсе бастады, бәсекелестік күшейе түсті, қызметтерді ұсыну өте кеңейді. Нарық қызметтерін ұсыну болды үздіксіз өзгеруі. Сұлулық индустриясы қалыптаса бастады. Бірақ өзгерістер тез болған жоқ, қызметтерге сұраныс әлі де ұсыныстан асып түсті. Қызметтер клиенттер бағалы және өте қолжетімді емес нәрсе ретінде қабылданды. Бірақ бірінші кезеңнен айырмашылығы, сұраныс жаңа қызметтердің ұсынысына белсенді жауап берді,бағалар Үкіметтің нұсқауы бойынша емес, клиенттердің мүмкіндіктеріне сәйкес өзгерді. "Сұлулық салоны"термині пайда болды.

Зерттеу нәтижелері

Қазіргі уақытта салон бизнесі қарқынды дамып келеді. Сұлулық салондары көп. Қызмет көрсету кәсіпорындарының арасындағы бәсекелестік өте күшті. Жарнама заманауи әдемі табысты адамның имиджін қалыптастыруда жаңа процедуралар мен бұрын белгісіз мүмкіндіктерге толы. Бірақ кемшіліктер бар. Қызмет бағасы жоғары. Клиенттер әлі де салонға барудың мүмкіндігі жоқ.

Шартты түрде сұлулық индустриясының барлық кәсіпорындары біз оларды:

* шаштараз эконом классы;
* орта класты салондар;
* мамандандырылған салондар;
* vip класты салондар

шаштараз эконом классы-бұл дәстүрлі шаштараз қызметтерін көрсететін кәсіпорындар (шаш қию, төсеу, маникюр/педикюр), сондай-ақ сұлулық салондары үшін мамандарды оқытады. Бұл кәсіпорындар халықтың аз қамтылған топтарына, зейнеткерлерге, студенттерге, адамдарға және аздаған молшылыққа бағытталған. орта класты шаштараз салондары-әмбебап, ең көп таралған түрі. Қызмет саласына негізгі қызмет жиынтығынан басқа косметикалық процедуралар, массаждар және spa – процедуралар сияқты қосымша қызметтер кіреді. Мұндай салондардың клиенттері-табыс деңгейі орташа адамдар, олар үшін баға ғана емес, көрсетілетін қызметтердің сапасы да маңызды. Бұл салондарға бару-бұл тыныс алу уақыты, қарым-қатынас орны және қызметкерлер, үй шаруашылықтары, ұсақ кәсіпкерлер үшін Стандартты қызмет жиынтығын алу.

"vip" класты сұлулық салоны - бұл қызметтердің кең спектрін, сондай-ақ косметикалық медицина қызметтерін ұсынатын ең ірі орталықтар. Өз жұмысында мұндай салондар Кешенділікке, бірегейлікке, қызметтердің жоғары құнына, танымалдыққа, сән үрдістеріне және сапаға сүйенеді. Мұндай салондардың клиенттері қамтамасыз етілген, бай адамдар. Бұл салондар көбінесе ірі қалаларда жұмыс істейді, жоғары сапаға, жеке тәсілге, қосымша сервиске бағытталған.

Қорытындылар

Бұл саладағы зерттеу нәтижелері салонды таңдаған кезде клиент үйден жақындықты басшылыққа алады. Сұлулық салондарына келушілердің жартысынан астамы (57%) ескі клиенттер болып табылады, олар "өздерінің" шаштараздарына барады. Клиент үшін ұсынылған қызметтің сапасы, құны, беделі өте маңызды.

Салондар жіктеуге болатын қызметтердің кең спектрін ұсынады:

Имидждік - (шаштараз қызметтері, маникюр, педикюр және басқалар); медициналық - (түзету, жасару);

Релаксациялық - (массаж, SPA, ароматерапия).

Салондарда ұсынылатын қосымша қызметтердің арасында ең танымал-бетке массаж, балауызбен эпиляция және тырнақ өсіру. Салон сапасының оның деңгейін анықтайтын негізгі критерийлері: білікті персонал, ұсынылатын қызметтердің түрлері, құны, қазіргі заманғы жабдықтардың болуы, орналасқан жері, тілектестік, қосымша қызметтер (Шай/кофе, жағымды музыка) болып табылады. Кез келген шебердің ажырамас бөлігі-ұтқырлық. Қажет болған жағдайда шебер үйге барады. Бұл салтанатты жағдайларға арналған арнайы қызмет көрсету (қалыңдықтың шашы және т. б.), немесе клиентке өзі қиын, белгілі бір себептермен салонға бару. Менің ойымша, бүгінгі таңда салмақтық бизнес әлі даму шыңына жеткен жоқ. Аймаққа байланысты жағдай әртүрлі. Біздің өңірде, атап айтқанда біздің қаламызда жаңа бизнес жобаны ашу мүмкіндігі қалуда.

Қолданылатын әдебиеттер тізімі

1 Bakanov M. I., Sheremet A.D. "Theory of economic analysis: textbook". - Moscow: Finance and statistics, 2005.

2 Balabanov I. T. Fundamentals of financial management. How to manage capital. - Moscow: Finance and statistics, 2007.
3 http:/www.piznes.ru/
4 http:/www.kinghouse-nn.ru/oformlenie.html
5 http:/elit-galand.ru/
6 vk.com›salonlive
7 «Dorojnaıa karta bıznesa 2020» . Kadyrova G.T., Popova A.V. Naýchno-proızvodstvennyı jýrnal «Naýka». 2019 god. № 3. Str.128

МРНТИ 06.73.07

Г.А.Сыздыкова[1]
[1]М. Дулатов атындағы Қостанай инженерлік - экономикалық университеті, 110007, Қостанай, Қазақстан

Қазақстандағы бюджетаралық қатынастарды реттеу шаралары

Түйіндеме. Берілген мақалада Қазақстандағы бюджетаралық қатынастарды реттеу шаралары қарастырылады

Аннотация. В данной статье рассматриваются меры по регулированию межбюджетных отношений в Казахстане

Abstract. This article discusses measures to regulate intergovernmental fiscal relations in Kazakhstan

Түйін сөздер: бюджет, трансферт, инвестиция, фискалдық саясат, сыртқы фактор, ішкі фактор, жоспарлау, индикатор, субвенция, ресурстар, стратегиялық жоспар, құжат, көрсеткіш, тетік, қоғам

Ключевые слова: бюджет, трансферт, инвестиции, фискальная политика, внешний фактор, внутренний фактор, планирование, индикатор, субвенция, ресурсы, стратегический план, документ, индикатор, механизм, общество

Key words: budget, transfer, investment, fiscaldi қ sayasat, syrtı factor, ishki factor, zhosparlau, indicator, subvention, resourcestar, strategy қ zhospar, құzhat, korsetkish, tetik, қoғam

Кіріспе

Қаржы қатынастарының белгілі бір жиынтығы ретіндегі мемлекеттік бюджетке ең алдымен жалпы қаржы категориясынан ажырататын өзгеше белгілер тән: бюджет қатынастарының бөлгіштік сипаты бар, әрқашан ақша нысанында жүзеге асырылады, мақсатты ақша қорларын қалыптастырумен және пайдаланумен қосарлана жүреді. Сонымен бірге, бюджет қатынастарына белгілі бір өзіндік ерекшелік тән, алайда ол қаржы мен ортақ өзгеше белгілердің шеңберінен шықпайды.

Бюджетаралық қатынастар Бюджет кодексінде белгіленген қағидаттардан және түсімдер мен шығыстардың бюджет деңгейлері арасында бөлінуінен бастау алады әрі өзара қатынастардың анықтылығын қамтамасыз етуге, әрбір басқару деңгейінің дербестігін сондай – ақ тиімді бюджет саясатын жүргізуге бағытталған.

Бюджет кодексіне сәйкес бюджетаралық қатынастар трансферттер мен бюжеттік кредиттер арқылы реттеледі, ал обылстық және аудандық бюджеттер арасында бұдан басқа, кірістерді бөлу нормативтерімен реттеледі.

Жалпы алғанда, орта мерзімді кезеңге субвенциялар мен алуларды жыл сайынғы өзгеріссіз бекіту өз тиімділігін көрсетті.

Жергілікті трансферттерді есептеу кезінде ескерілмеген,олардың салық салу базасын кеңейтуге қосатын үлесі өздерінің иелігінде қалады [1].

Объект және әдістеме

Қолданыстағы және әзірленетін өңірлік бағдарламалардың тізбесі Оңтүстік Қазақстан

облысының әлеуметтік - экономикалық дамуының орта мерзімді жоспарының құрамында бекітіледі. Барлық бюджеттен қаржыландырылатын бағдарламаларда қаржылық қаражаттар көлемі жылдар және қаржыландыру көздері бөлінісінде анықталды.

Бюджет ресурстарын анықтау орта мерзімді макроэкономикалық сценарийлер негізінде, бюджеттік бағдарламалар - бірінші екі элементтер негізінде жүзеге асырылады.

Бюджеттік бағдарламалар экономикалық нәтижелерге байланысты облыстың ағымдағы мұқтаждарын орындауға бағытталған ағымдағы бюджеттік бағдарламаларға, және бюджеттік инвестицияларды жүзеге асыруға бағытталған бюджеттік даму бағдарламаларына бөлінеді. Бұл заңнамада анықталған және қолдағы мемлекеттік мекемелер желісін ұстауға бағытталған, және облыстың әлеуметтік - экономикалық дамуына бағытталатын бюджет қаржыларының орындалу көлемінің құнын жергілікті атқарушы органдар функцияларының жіті бағалауына, сондай - ақ бюджеттік бағдарламаларды жүйеге келтіруге мүмкіндік береді.

Бюджет қаржыларының жұмсалуының ашықтығын қамтамасыз ету және олар арқылы бюджеттік бақылау жүргізу үшін әкімші қызметіне жүктелген функциялардың орындалуын бағалайтын негізгі құжат ретінде бюджеттік бағдарламаның паспорты енгізілді. Бұндай шара бюджеттік бағдарламаларды тиімді жоспарлау мен орындалу қажеттігіне және бюджет қаржыларын тиімді пайдаланудағы әкімшілердің жауапкершілігін көтеруге байланысты қабылданып отыр.

Облыста тұрақты негізде жұмыс істейтін бюджеттік комиссия жұмыс жасайды, оның мақсаты тиісті қаржы жылына арналған облыс бюджетінің жобасын уақтылы және сапалы әзірлеуді қамтамасыз ету және облыс бюджетін нақтылау және оның орындалуы жөнінде ұсыныстар әзірлеу болып табылады.

Комиссияның негізгі міндеттері:

алдағы үш жылдық кезеңге арналған орта мерзімді фискалдық саясат әзірлеу;

тиісті қаржы кезеңге арналған облыс бюджеті жобасының көрсеткіштерін анықтау;

алдағы үш жылдық кезеңде және жоспарлы қаржы кезеңде қаржыландыру үшін бюджеттік бағдарламаларды іріктеу, орта мерзімді фискалдық саясатқа сүйене отырып олардың іске асырылу тетігін анықтау;

жергілікті бюджет шығыстарының ұлғаюы немесе түсімдерінің азаюын қарастыратын нормативтік - құқықтық актілердің жобалары бойынша ұсыныстар әзірлеу;

тиісті қаржы кезеңге арналған облыс бюджетін нақтылау;

облыс бюджеттік бағдарламалардың іске асырылуын бағалау нәтижелерін қарау және осылар бойынша ұсыныстар әзірлеу болып табылады [2].

Зерттеу нәтижелері

Мемлекеттік органның стратегиялық даму жоспары (бұдан әрі - Стратегиялық жоспар) - бұл мемлекеттік органға бөлінген бюджеттік лимиттермен өзара байланыста оның орта мерзімді кезеңге арналған қызметінің негізгі стратегиялық бағыттары мен мақсаттарын қамтитын құжат.

Стратегиялық жоспар мемлекеттік органның ағымдағы қызметінің миссиясын, көрінісін, талдауын, қызметтің стратегиялық бағыттарын, даму мақсаттарын, міндеттерді, әрбір стратегиялық бағыттар бойынша қызметтердің саны мен сапасының нысаналы индикаторлары мен көрсеткіштерін, мемлекеттік органның функционалдық мүмкіндіктерін, оларды іске асырудың мүмкін құралдарын анықтайды.

Стратегиялық жоспардың құрамына Макроэкономикалық болжамда айқындалған бюджеттік өлшемдер мен бюджеттік лимиттер шеңберінде мемлекеттік органдар үш жылға әзірлейтін бюджеттік бағдарламалар кіреді.

Мемлекеттік органның есебі - бұл мемлекеттік органның өткен жылғы Стратегиялық жоспары мен бюджеттік бағдарламаларын іске асыру туралы есебін, көрсетілген мемлекеттік қызметтер туралы есепті, мемлекеттік орган қызметінің нәтижелілігі индикаторларына әсер ететін сыртқы факторларды бағалай отырып, мемлекеттік орган қызметінің тікелей және түпкі нәтижелерге қол жеткізуі туралы, сондай-ақ әлеуметтік - экономикалық дамудың алға

қойылған мақсаттарына қол жеткізуге қажетті ресурстарды пайдалану тиімділігін арттыру туралы ақпараттарды қамтитын құжат, ол одан әрі ресми бұқаралық ақпарат құралдарында жарияланады [3].

Түпкі нәтижелерге жетуге бағытталған бюджеттеу жүйесін құру үшін бюджеттік жоспарлауды жетілдіру мынадай жолмен іске асырылады:

Бюджеттік бағдарламалар мемлекеттік органдар көрсететін мемлекеттік қызметтерге негізделеді және стратегиялық бағыттар мен мақсаттарға сәйкес оларды пайдаланудың жоспарланған (іс жүзіндегі) нәтижелері мен бюджет қаражатын бөлу арасындағы тікелей байланысты көрсететін болады.

Бюджеттік жоспарлау мемлекеттік органдардың Стратегиялық жоспарларында белгіленген мемлекеттік органдар қызметі нәтижелілігінің нысаналы индикаторларына қол жеткізуге бағытталатын болады.

Нәтижелерге бағдарланған бюджеттеуге көшу бір жылдан асатын кезеңге арналған стратегиялық мақсаттарға қол жеткізуді жоспарлау, бюджеттік бағдарламалар әкімшілерінде бар және олар басқаратын ресурстар көлемінің болжамдылығын арттыру мақсатында орта мерзімді бюджетті қалыптастыруды көздейді.

Өйткені, көптеген бюджеттік бағдарламалар бір қаржы жылының шегінде аяқталмайтындықтан, бюджеттік шығыстарды жоспарлау орта мерзімді перспективада жүзеге асырылуы қажет. Жергілікті бюджетті әзірлеудің жоспарланған мерзімі үш жылды құрайды. Бұл ретте, бекітілген бюджеттің екінші жылының жоспарланған көрсеткіштері сыртқы және ішкі факторлар мен жағдайлардың өзгеруін талдау есебінен келесі үш жылдық кезеңге арналған бюджет жобасын әзірлеу кезіндегі бастапқы қадам болады.

Қорытынды

Фискалдық саясат көптеген макроэкономикалық көрсеткіштерге әсер ете отырып, өңірдің қаржы жүйесінің орнықтылығын қамтамасыз етуде маңызды рөл атқарады.

Қазақстанның әлеуметтік - экономикалық дамуының орта мерзімді жоспары елдің әлеуметтік-экономикалық саясатын орта мерзімді кезеңде үйлестіреді және бір арнаға бағыттайды. Бұл өңір экономикасын дамытудың жалпы бағыттарын анықтайтын ұзақ мерзімді бағдарламалық құжаттардың іске асырылуын кешенді қамтамасыз етуге мүмкіндік береді.

Бұл жағдайларда бюджет, республика, облыс ресурстарын жұмылдыру мен шығыстаудың басты құралы ретінде экономиканың басымды секторларын дамытуды ынталандыру, халықтың қорғалмаған жіктерін әлеуметтік қорғау мүмкіндігін қамтамасыз етеді.

Орта мерзімді фискалдық саясат, мемлекеттік органдар өз қызметін жүзеге асырған кезде бағдар болуға тиіс, сондай-ақ іскерлік және қоғамдық топтарды жергілікті атқарушы органның саясатымен таныстыруға арналады [4].

Қолданылатын әдебиеттер тізімі:

1 Vavılov Iý.Ia. Gosýdarstvennyı dolg. Ýchebnoe posobıe dlıa výzov. — M.: Perspektıva, 2000. - 101s.

2 Van Horn Dj. K. Osnovy ýpravlenıa finansamı: perevod s angl. / pod red. Sokolova Ia.V. - M.: Fınansy ı statıstıka, 1996. - 569s.

3 Omırbaev S.M. Fınansy. Ýchebnoe posobıe dlıa výzov. -Astana:2003.

4 Ilıasov Q.Q; Qulpybaev S. Qarjy. Oqýlyq. Almaty - 2003j.

МРНТИ 06.73.15
Г.А. Сыздыкова[1], С.А. Жұмабай[1]
[1]М. Дулатов атындағы Қостанай инженерлік - экономикалық университеті
110007, Қостанай, Қазақстан

Қазақстанның салық саясатындағы кейбір мәселелер және оны шешу жолдары

Түйіндеме. Берілген мақалада салық саясатындағы мәселелер және оны шешу жолдары қарастырылады

Аннотация. В данной статье рассматривается вопросы налоговой политики и пути ее решения

Abstract. This article discusses tax policy issues and solutions

Түйін сөздер: салық саясаты, мемлекеттік бюджет, инфляция, инвестиция, кәсіпкерлік, паспорт, құжат, экспорт, импорт, фискалды, экспорттау, көлеңкелі экономика, жалақы, валюта

Ключевые слова: налоговая политика, государственный бюджет, инфляция, инвестиции, предпринимательство, паспорт, документ, экспорт, импорт, фискальная политика, экспорт, теневая экономика, заработная плата, валюта

Key words: tax policy, state budget, inflation, investment, entrepreneurship, passport, document, export, import, fiscal policy, export, shadow economy, wages, currency

Кіріспе

Қазіргі Қазақстан Республикасының салық саясатын кешенді жетілдіруді жүзеге асыруда мәселелер жетерлік.

Қазақстан өзінің салық жүйесін қалыптастыруда кешенді жетілдіру жолын таңдап отыр. Ол шаруашылық механизмін нарықтық реттеу елдерінде салық салудың әлемдік позитивті тәжірибесі мен бұрынғы Кеңес кезіндегі салық салудың бейімделген механизмін құру мақсатында Қазақстанның бүгінгі жағдайын негізделген салық салу жүйесін құру болып отыр.

Бүгінде Қазақстанда қалыптасқан экономикалық, саяси әлеуметтік жағдайына сәйкес салық салу конпенциясы мынадай міндеттерді шешуге тиіс:

- мемлекет бюджетінің тұрақтылығы мен теңдігі;
- меншік валюта тұрақтылығын қамтамасыз ету және инфляцияға қарсы механизмді құру;
- үлкен көлемді инвестицияны қамтамасыз ету.

Бұл міндеттерді шешу Қазақстанда экономикалық, әлеуметтік тұрақтылыққа қол жеткізуге көмек береді.

Жаңадан нарықтық экономикасы қалыптасып келе жатқан мемлекетке салық салуды төмендету экономикалық тұрғыдан мүмкін емес және саяси тұрғыдан тиімді болмайды. Салық салуды төмендету тек мемлекеттік бюджеттің шығыс бөлігін толық түрде қамтамасыз ете алатындай болғанда ғана іске асуы мүмкін [1].

Объект және әдістеме

Салық қызметінде бюджетке түсетін салық төлемдерінің жиналуына кері әсер ететін нақты себептермен қатар заңда кездесетін бірнеше қарама-қайшылықтар кедергі жасайды:

- Қаржы министрлігі қарыздар бюджет ұйымдарын берешекті өндіріп алуға тиым салынады;
- Салық төлеушілердің төлем құжаттарының негізінде қалыптасқан №2 картотека «Ақша аудару туралы» Заңына сәйкес жойылған. Сондықтан салық қызметкерлеріне ай сайын мыңдаған инкассалық өкім шығаруына тура келіп отыр. Бұл жағдай салық төлеушілердің қаражаттарының қозғалысын бақылаудағы шапшаңдықты бәсеңдетіп, әрбір салық төлемінің өзіндік құнының көтерілуіне әкеліп соғады.
- Берешекті жабуға барлық ақша қаражатын жүз процент алып алу тәжірибесі салық төлеушілердің өзара есеп айырысуын бартерлік жағдайда жүргізуге мәжбүр етеді. Облыс бойынша бартер операциясының көлемі 50-58 процентті құрайды.

- Салық төлеушілердің ақша – қаражаттарының 20-30 процентін кәсіпорынның кейінгіге қалдыруға болмайтын қажеттіліктеріне жұмсауға, тез арада, заңды түрде құқық беру керек.

Инвестицияларды іске тарту мақсатында инвестицияларды 30 процент ставкамен салық салудан босату керек (заңды тұлғалардан алынатын табыс салығы)

Мәселенің зерттелу деңгейіне келер болсақ, мемлекеттің фискальдық саясатын жетілдіру мәселелерін зерттеумен Интыкбаева С.Ж., Кажикаримов Б.К., Омирбаев С.М., Ілиясов Қ.Қ., Құлпыбаев С., Мельников В.Д., Бабич А.М., Павлова Л.Н., Вавилов Ю.Я., Сумароков В.Н. сияқты отандық және шетелдік ғалымдар айналысқан.

Мемлекеттің фискальдық саясатының тәжірибелік аспектілеріне Ван Хорн Дж. К., Долан Э.Дж., Кэмпбелл Колин Д., Кэмпбэл Розмари Дж. т.б. шетелдік ғалымдар жұмыстарын арнаған [2].

Зерттеу нәтижелері

Кәсіпкерлік болып табылатын қызмет түрін заңды түрде айқын анықтау қажет.

Бүгінгі күнде шаруа қожалықтарына патент сомасын есептеуде көптеген сұрақтар туып отыр. Әдістеме әлі де жетілдіруді талап етеді, әсіресе бұл қосымша құн салығын есептеуде қатысты.

Қазіргі салық салу механизмінің дұрыс жұмыс жасауына кедергі болып отырған мәселелер көп. Соның ішінде үлкен зиян келтіріп отырған жайдың бірі қазір кәсіпорындардың көбі табысын жасыруға тырысады және салықтан жалтару үшін жасалатын заңсыз әрекеттер көбеюде.

Қазір экономикада салық салудан табысын жасыру мен заңсыз алынған табысының ізін жасыру үшін жасалынып жатқан күнделікті заң бұзушылық әрекеттер жетерлік.

Қазіргі салық қызметінің жүзеге асуына кедергі келтіріп, олардың жұмысын ауырлатып отырған мәселелер мынадай:

- заңды тұлғалар көрсетілген мекен – жайда болмай шығады;
- фирма жетекшілері болып ешқандай қатыссыз адамдар табылады (олар: зейнеткерлер, студенттер болуы мүмкін) немесе жетекші жоғалған паспорт, құжаттар бойынша тіркеледі;
- бухгалтерлік есеп жүргізілмейді;
- заңсыз табыстар оларды алу көзінен әртүрлі қаржылық операциялар арқылы алыстатылады;
- кәсіпорын табыстары шетелдерде қозғалмайтын мүліктерге ауыстырылады;
- сондай – ақ заңсыз ақшалар экспорт – импорт операциялары арқылы реттеледі.

Қазір салықтан жалтару үшін жасалатын әрекеттер бұл ғана емес. Бүгінде кең тарап бара жатқан мәселе бұл кәсіпорындардың салық органдары тарапынан болатын алғашқы тексеруге дейін банкротқа ұшырауыныңжиілеуі болып табылады. Ал мұндай кәсіпорындардың қайта құрылуы оның құрылтайшылырының өзгеруімен, басқа территорияда тұратын азаматтардаң құжатын қолдану арқылы жүзеге асырылады. Бүгінде жергілікті органдарда күнделікті кездесетін мәселелер қатары да аз емес. Негізгі проблемалардың бірі - салық төлеушілердің құқықтық сауатсыздығы. Әрине барлық салық заңдылықтарын білудің қажеті жоқ, тек өзінің кәсіпкерлік қызметін жүзеге асыруға қажет көлемде білген жөн. Әсіресе ауыл шаруашылығымен айналысатын осы аймақта мұндай жағдайлар жиі кездеседі.

Қандай да болмасын мемлекеттің салық жүйесі негізінен екі қызметті атқарады. Біріншісі фискалды қызмет болса, екіншісі реттеуші қызметі. Фискалды қызмет ешкімді де алаңдата қоймайды, себебі кез келген мемлекеттің өмір сүруі үшін қаражаттың қажеттілігі өте маңызды нәрсе. Реттеуші қызмет әркімнің, мейлің мемлекеттің немесе кәсіпкерлердің болсын, аса қызықтыратын мәселесі болып табылады.

Қазақстандағы салықтардың атқаратын реттеуші қызметіне кеңінен тоқталсақ, оның оншалықты өз атына сәйкес келе бермейтін жақтарын байқауымызға болады. Салықтардың

реттеуші ролі негізінен мынадай шараларға жауап беруі қажет: мемлекеттік бюджетке түсетін кіріс мөлшерінің белгілі бір деңгейін ұстап отыру және кәсіпорындар мен жеке тұлғаларға салынатын салықтардың ауыртпалығын реттестіру [3].

Көлеңкелі экономиканың келеңсіз әрекеттерінен еліміздегі күнделікті тұрмыстық қажеттіліктерге аса зәру болып отырған тұрғындардың бөлігі көп зардаптар шегуде. Екінші жағынан, салық салынатын базаның кемуінен, экспорттаушы емес экономиканың басқа салаларында қызмет атқарып отырған кәсіпорындарға жүктелетін салық ауыртпалығы арта түсуде.

Аталған кемшіліктерді жою үшін, ең алдымен салық заңына жаңадан өзгертулер енгізу аса қажет. Кіріс министрінің атап өткеніндей, жаңадан қабылданған салық кодексінде айтарлықтай өзгерістер енгізілмеген, демек, жіберілген кемшіліктер алдағы уақытта да жіберілуі мүмкін. Әрине енгізілген өзгерістер әбден саралануы және салық жылының басынан бастап іске асуы қажет. Салық төлеушілер үшін салық жүйесінің ең болмағанда үш - бес жылға дейін тұрақты болып қалуы аса маңызды шарт болып табылады. Тұрақсыз экономика жағдайында бұлай болу әрине мүмкін емес, әсіресе жалпы ішкі өнімнің мөлшері дүниежүзілік бағаға тәуелді жағдайында бұл өте қмынға соғады.

Жер қойнауындағы табиғи байлықтарды өндірушілердің табыстары әлемдік бағаға байланысты екенін ескере отырып, оларға салынатын табыс салығына прогрессивті ставканы енгізген дұрыс болар еді. Егер шикізаттың қалыптасқан бағасы орташа көрсеткіштен жоғары болып қалыптасса, онда осындай шикізатты экспорттаушы кәсіпкерлер бағаның артық мөлшеріндегідей пайызды қосымша табыс табады. Бұл артық табыс мөлшері қазіргі салық заңында кәсіпорындардың ішкі пайда нормаларына сәйкес үстеме пайда салығы арқылы алынып отыр. Бұл аталған салықтың кемшілігі мынада: ішкі пайда нормасын анықтау кезінде оның мөлшеріне әр түрлі себептер мен субьективті жағдайлар әсер етуі мүмкін және пайда нормасын қайта-қайта қарастырып отыру қажет, өйткені шикізаттың әлемдік бағасы күн сайын өзгерістерге ұшырауы мүмкін.

Аталған кемшіліктерді жою үшін шикізатты өндірушілерге салынатын табыс салығының базасын кәсіпорынның ішкі пайда нормасынан шикізаттың сатылу уақытындағы қалыптасқан әлемдік бағасы мен шикізатты өндіру мен тасымалдауға кеткен шығындардың айырмасына ауыстыру керек. Бұл арада неліктен шикізаттың сатылу бағасы емес, сатылған уақыттағы қалыптасқан әлемдік баға алынып отыр? Оған себеп, кез келген шикізатты болсын, дацын өнімдерді болсын экспорттаушы кәсіпорындар сатылу бағасын жасалған келісім шарттарда төмендетіп жазып, сөйтіп табыс мөлшерін азайтып көрсетуі әбден мүмкін, ал белгілі бір уақытта қалыптасқан шикізат бағасын кемітіп көрсету мүмкін емес және оның дұрыстығын тексеру онша қиынға соқпайды. Сонымен қатар шикізаттың өзіндік құны мен тасымал шығынын анықтау көп жағдайда тұрақты болып қалады. Бұл арада экспорттаушы кәсіпорындардың келіспейтін жақтары орын алуы мүмкін, мәселен, Қазақстан шикізаты сапасының төмендігі. Шын мәнінде туындайтын қайшылықтарды реттестіру қиын емес.

Егер экспортталатын шикізаттың әлемдік бағасы күрт төмендепкетсе, онда мәселе қалай шешілмек деген сұрақтың қойылуы сөзсіз. Оған жауап беру үшін, мұндай экспорттың еліміз үшін маңыздылығын сарапқа салуымыз қажет. Егер әлемдік бағаның төмендеуіне қарамастан шикізатты еліміз үшін маңызды болып қала берсе, онда өндіруші кәсіпорындарға мемлекет тарапынан көмек көрсету аса қажет. Салық салу жағынан шмкізатты экспорттаушылар үшін көмекті табыс салығы ставкасын да азайту қажет. Мұндай әрекет шикізатты өндірушілер мен экспорттаушылар үшін едәуір көмек болар еді.

Сонымен, шикізатты экспорттаушыларға қолданылып келген үстеме пайдаға салынатын салықты алып тастап, бір ғана прогрессивті табыс салығын қолданған дұрыс болар еді.

Аса бір ойландырып жүрген мәселенің бірі – жеке тұлғалардың табысына салынатын салықтардың мөлшері. Қазіргі таңда кәсіпорындарда қызмет атқаратын жеке тұлғалардың жалақыларына екі түрлі: табыс салығы және әлеуметтік салық салынады. Сонымен қатар

жалақының он пайызы зейнетақы қорына аударылады. Мәселенің жайын жалақыны төлейтін заңды тұлғалар жағынан қарайтын болсақ, онда жалақы үлестіру барысында кәсіпорындардың қосымша қаржыға шықындалуын байқаймыз. Бұл қызметкерлердің еңбек ақысын көтеруге кәсіпорындар мүдделі емес деген сөз. Жалақы мөлшерін көбейткен күннің өзінде кәсіпорындар әр түрлі жолдармен нақты жалақы мөлшерін азайтып көрсетуде. Осыған байланысты Қазақстан салық жүйесінің алдында қалайша еліміздің азаматтарының орташа жалақы мөлшерін көтеруге болады және кәсіпорындарды қандай жолдармен жалақыны көтеруге ынталандыруға болады деген мәселелер тұр.

Республикамызда өмір сүріп отырған жалақылары төмен азаматтар үшін салық заңымызда жеңілдіктер қарастырылмаған деуге болады. Мысалы, салық заңында жеке тұлғалардың табыстарына қолданылатын шегерімдердің мөлшері барлық жеке тұлғалар үшін бірдей – бірайлық есептеу көрсеткіші діңгейінде және әрбір бір айлық есептеу көрсеткішінен төмен табыс табатын немесе мүлдем табысы жоқ әрбір жанұя мүшесі үшін бір айлық есептеу көрсеткіші мөлшерінде шегерім жасауға рұқсат етіледі. Яғни жалақы мөлшері 42500 тенге болатын және жалақысы 42500 тенгені құрайтын жеке тұлғалардың табыстарына қолданылатын шегерімдердің шамасы бірдей. Бұл әрине әділдікке жатпайды, ал салықтардың классикалық үлгісі бойынша әділдік принципі алдыңғы орынға ие болуы қажет.

Осындай объективті және субъективті жақтарды ескере отырып, келесі ұсыныстарды қозғауға болады. Біріншісі жеке тұлғаларға қолданылатын шегерімнің мөлшерін өзгерту және оны тек табысы төменгілерге ғана қолдану, екіншісі, табыс салығынан ең төменгі жалақы алушыларды босату[4].

Қорытынды

Сонымен, егер республикамыздың салық жүйесіндегі жеке тұлғаларға салынатын табыс салығына осындай өзгерістерді енгізетін болса, табысы өте төмен дәрежедегі азаматтарыға едәуір көмек болар еді.

Қорыта айтқанда, жоғарыда аталған ұсыныстарды жүзеге асыру қиынға соқпайды, ал олардан түсетіе экономикалық тиімділік айтарлықтай болары анық.

Қолданылатын әдебиеттер тізімі:

1 Intykbaeva S.J. Fıskalnaıa polıtıka ı ee rol v obespechenıı ýstoıchıvogo razvıtııa ekonomıkı Kazahstana. - Almaty: Karjy-Karajat, 2002

2 Ilıasov Q.Q; Qulpybaev S. Qarjy. Oqýlyq. Almaty - 2003j.

3 Karagýsova G.Fınansy: sýnost ı praktıka ıspolzovanııa. Almaty, 2004 g.

4 Mýsınov S. M. Nalogı s naselenııa Respýblıkı Kazahstana. Almaty: «Karjy Karajat», 2005 g.

МРНТИ 06.73.55
А.Б. Кайсина, магистрант кафедры «Экономика и менеджмент»[1]
М.А. Баяндин, профессор кафедры «Экономика и менеджмент»[1]
Б.Т. Череева, заведующий кафедрой «Экономика и менеджмент»[1]
[1]Костанайский инженерно-экономический университет
110007, Костанай, Республика Казахстан

Основные проблемы кредитного финансирования в Республике Казахстан

Түйіндеме. Мақалада бизнеске өзінің ұзақ мерзімді инвестициялық жобаларын дамытуға мүмкіндік бермейтін банктік инвестициялық кредит беру көлемін азайтудың өзекті мәселелері зерттеледі.

Аннотация. В статье предметно исследуются актуальные проблемы снижения объемов банковского инвестиционного кредитования, не позволяющие бизнесу развивать свои долгосрочные инвестиционные проекты.

Abstract. The article deals with topical issues of reducing the volume of Bank investment lending, which do not allow businesses to develop their long-term investment projects.

Түйін сөздер: кредиттер, кредиттік қаржыландыру, банктік кредиттеу, қаржыландыру, кредиттік қаржыландыру мәселелері, кредиттеу проблемалары.

Ключевые слова: кредиты, кредитное финансирование, банковское кредитование, финансирование, проблемы кредитного финансирования, проблемы кредитования.

Key words: loans, credit financing, Bank lending, financing, problems of credit financing, problems of lending.

Введение

Первый Президент РК Н.А. Назарбаев отметил, что Казахстан намерен войти в 30-ку самых развитых стран мира [1]. Темпы роста экономики должны быть на уровне не менее 7%, то для успешного развития экономики банковские кредиты должны составлять примерно 100% от ВВП. В 2018 году этот важный показатель для Казахстана составлял лишь 24,2%. По сравнению с развитыми странами это крайне низкий уровень.

По опыту прошлых лет в 2007 году уровень банковских кредитов достигал 56,5% от ВВП, но дальнейшие события показали, что это был лишь кредитный «мыльный пузырь», который подпитывал аналогичный «пузырь» на рынке недвижимости. После мирового финансового кризиса 2007-2008 оба пузыря быстро сдулись и все успехи банковской системы в области кредитования быстро сошли на нет.

В 2017 экономика Казахстана восстановилась и показала хороший рост в 4%. Однако с точки зрения банковского кредитования начало 2018 года не вызывала оптимизма. В реальном выражении (с учётом инфляции) кредитный портфель банков продолжал снижаться и уже можно с полной уверенностью сказать, что в конце 2018 года, этот важный показатель развития экономики – «кредиты к ВВП» продолжал снижение.

Все вышесказанное предопределило актуальность исследования данной темы.

Объект и методика

Объектом исследования является снижения объемов банковского инвестиционного кредитования в условиях экономических рисков и нестабильных макроэкономических процессов в стране, при этом предметно исследуются актуальные проблемы снижения объемов банковского инвестиционного кредитования, не позволяющие бизнесу развивать свои долгосрочные инвестиционные проекты.

Целью исследования определены: анализ банковского инвестиционного кредитования, выявление проблем и рисков, определение способов сокращения банковских рисков инвестиционного кредитования.

С помощью статистических и математических методов проведен анализ банковского инвестиционного кредитования в Казахстане, приведены основные проблемы инвестиционного кредитования.

Результаты исследований

Таким образом, хороший рост экономики и наличие большого уровня избыточной ликвидности в банковской системе приводит к снижению кредитования.

Из анализа основных негативных причин, в соответствие с рисунком 1, по нашему мнению, можно сделать вывод, что существуют шесть основных причин этому [2]:

- структурные проблемы нашей экономики (узкое поле деятельности для банков);
- негативное влияние государства на рыночные отношения в финансовом секторе;
- потерянное десятилетие – несвоевременные действия Нацбанка по отношению к проблемным банкам сильно сдерживали рост финансовой системы;
- высокие процентные ставки на кредиты;
- высокий кредитный риск заёмщиков;
- негативное последствия искусственно низких процентных ставок.

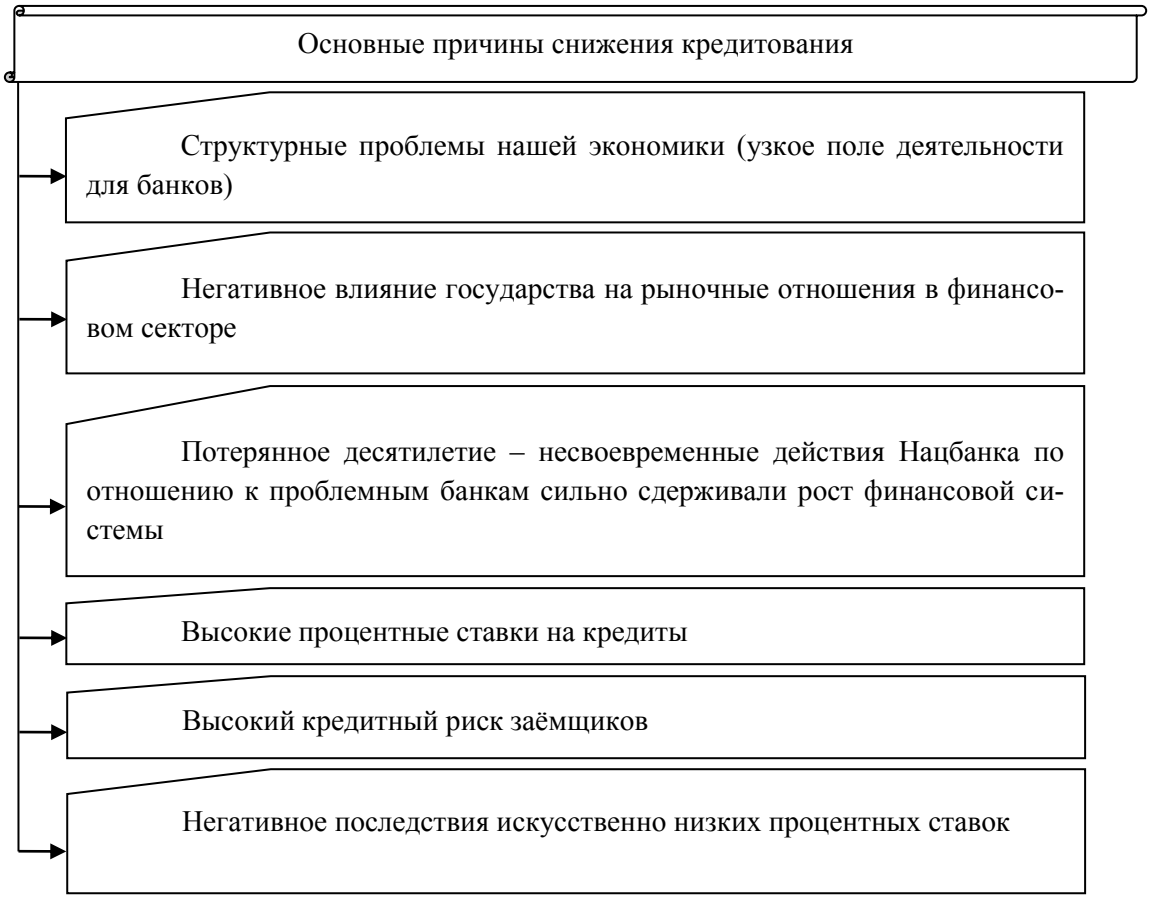

Рисунок 1 – Основные причины снижения кредитования

Перейдем непосредственно к описанию данных проблем.

К структурным проблемам, ограничивающим банковское кредитование, мы относим следующее [3, с.89-90]:

- малый и средний бизнес в основном кредитуется в банках, однако его доля в экономике очень низкая;
- госкомпании занимают очень большую долю в экономике и получают финансирование либо от государства и квазигосударственных организаций (ЕНПФ, «Байтерек»), либо, благодаря своим высоким рейтингам, они финансируются за рубежом;
- частные недропользователи и прочие крупные экспортеры также занимают боль-

шую долю в экономике и традиционно финансируются за рубежом или им помогает государство.

В соответствии с официальной статистикой на начало 2018 года доля малого и среднего бизнеса (включая ИП и КФХ) в ВВП страны составляла 27%, и эта цифра выглядит несколько завышенной, поскольку для включения в этот показатель учитывается только численность работающих и не принимается во внимание доходы или активы предприятий.

С другой стороны, по информации Первого кредитного бюро, кредитный портфель банков и других финансовых организаций для бизнеса (юрлица и ИП) на конец марта 2018 состоял из:

- 21,3% – крупные предприятия;
- 9,5% – средние предприятия;
- 59,0% – малые предприятия;
- 4,7% – индивидуальные предприятия;
- 5,5% – прочие (не идентифицированные).

Таким образом, почти 80% бизнес-кредитов относится к сектору МСБ, который занимает лишь 27% от ВВП и этот сектор практически не растёт. При этом крупный бизнес в основном находит деньги вне банковской системы. Это мы называем «узким полем деятельности» для банков.

С этой точки зрения, особо необходимо отметить государственные компании. Они, благодаря поддержке государства, имеют высокие кредитные рейтинги от международных агентств, что позволяет им кредитоваться вне казахстанской банковской системы. Помимо этого, их активно финансирует само государство.

При этом индивидуальный рейтинг этих же госкомпаний (без учета государственной поддержки) почти во всех случаях гораздо более низкий. Это означает, что если бы эти компании были бы приватизированы и полностью перешли бы в частную собственность, то им автоматически снизили бы рейтинги и государство прекратило бы их финансирование. В таком случае они сразу бы стали активно кредитоваться в отечественной банковской системе.

Следующей проблемой считаем негативное влияние государства на рыночные отношения [4, с.19]. По нашему мнению, следующие моменты мешают развитию нормальных рыночных отношений в финансовом секторе.

- государственная практика выдачи кредитов по ставкам значительно ниже рыночных;
- государственные средства (включая деньги госкомпаний) распределяются между банками на нерыночной основе;
- пенсионные и бюджетные деньги направляются на государственные бизнес-проекты, которые в нормальных рыночных условиях не смогли бы найти финансирование;
- нацбанк начал финансировать отдельные банки по ставкам значительно ниже рыночных.

Проблемные кредиты: потерянное десятилетие. Бремя неработающих кредитов не дает развиваться банковской системе и сильно сдерживает кредитование экономики. По общему мнению, отсутствие решений по этой проблеме после финансового кризиса 2007-2008 имело место по двум причинам. Во-первых, ни финансовая, ни регуляторная отчётность банков, ни тогда, ни сейчас не отражают реальную ситуацию в банках. Во-вторых, Национальный Банк, детально проверяя каждый банк, имел и имеет полную информацию о неработающих кредитах и других проблемах в каждом банке, однако до последнего времени он не предпринимал никаких реальных мер к проблемным банкам [5, с.25-26].

Аргументы регулятора о том, что у него не было полномочий для своевременного реагирования на проблемы в банках, не имеет под собой никакого основания. Специалисты, разбирающиеся в банковском законодательстве, подтвердят, что у него было более чем до-

статочно прав, чтобы оперативно и кардинально решить любую проблему в банках. Причем полномочия регулятора были резко усилены вовремя и после нашего банковского кризиса 2008-2009 годов. Проблема здесь лежит совсем в другой плоскости, и это отдельная тема для обсуждения.

Сейчас, когда наша экономика набрала достаточно неплохие темпы роста, для АФР настало время перейти от ужесточения регулирования к стимулированию и развитию банковской системы. К сожалению, пока этого не происходит. Текущий переход от формализированного к риск-ориентированному регулированию банков происходит полностью односторонне. АФР сильнее усиливает свои и так очень большие права и собирается установить дополнительные требования для банков. При этом не уходит от формализированного подхода, в результате чего у финансовых институтов, регулируемых АФР, продолжает усложняться операционная деятельность, что сдерживает их развитие.

Следующая проблема – высокие процентные ставки на кредиты. Сразу необходимо отметить, что высокие процентные ставки на кредиты и облигации на рынке – это экономическая и рыночная реальность, которая не зависит от банков и очень мало зависит от Национального Банка. По нашему мнению, есть две ключевые причины высоких рыночных процентных ставок:

– относительно высокая инфляция и, соответственно, высокие ставки привлечения денег на рынке (депозиты, облигации и т.д.);

– относительно высокий кредитный риск заёмщиков (юридических и физических лиц).

При высокой инфляции вкладчики и кредиторы не заинтересованы в размещении своих денег на депозитах и в облигациях банков, если они не предложат процентную ставку выше инфляции. В свою очередь банки, как финансовые посредники, не смогут ставить на кредиты ставку ниже ставки привлечения депозитов.

Помимо этого, в Казахстане, по сравнению с другими странами, гораздо более высокий уровень невозврата выданных кредитов. В результате, чтобы получить доход от своей деятельности, банки вынуждены начислять более высокую процентную маржу на системный кредитный риск отечественных заёмщиков.

Все это приводит к гораздо более высоким процентным ставкам на банковские кредиты по сравнению с развитыми странами. Именно поэтому, если посмотреть на процентные ставки по банковским кредитам за последние 15 лет, можно обнаружить что они никогда не были существенно ниже текущих уровней, даже в периоды максимально благоприятных экономических условий в Казахстане и быстрого роста кредитных портфелей банков (2006-2007гг.).

С этой точки зрения не раз озвученные предложения Нацбанку «залить» экономику дешёвыми кредитами в противовес фундаментальным экономическим факторам будут иметь крайне тяжелые последствия, которые приведут к системному росту инфляции, девальвации и резкому ухудшению состояния экономики.

Проблема высокого риска невозврата кредитов в Казахстане также связана со структурными проблемами экономики [6]:

– слабая развитость частного предпринимательства;

– отсутствие диверсификации экономики;

– доминирование крупных и государственных компаний;

– непрозрачность ведения бизнеса и большая доля теневой экономики;

– продолжающиеся высокие уровни коррупции и проблемы с верховенством законов;

– большая зарегулированность экономики.

То есть если правительство и Нацбанк хотят снизить процентную маржу банков, свя-

занную с системным кредитным риском заёмщиков, то они прежде всего должно работать по этим моментам.

Негативные последствия искусственно низких процентных ставок приводят к следующему [7, с.17-18]:

– выдача кредитов, по которым процентная ставка искусственно занижена за счет государства, искажает рыночные отношения в финансовом секторе, что сильно мешает его развитию;

– финансирование государства по низким процентным ставкам сильно ограничено в объёмах, однако оно фактически не позволяет банкам выдавать кредиты за счет средств, привлечённых на рынке по высоким ставкам;

– одинаковая льготная ставка для всех заёмщиков демотивирует банки в кредитовании малого и более рискованного бизнеса;

– одинаковая льготная ставка для всех заёмщиков выравнивает все банки между собой, что демотивирует их в улучшении своей деятельности.

– одинаковая льготная ставка демотивирует самих заёмщиков в улучшении своей деятельности.

Таким образом, проблемы многих отечественных банков, проявляющийся, в частности, в росте просроченной задолженности по кредитам, обусловлен нарушениями в управлении балансами, рисками (ликвидности, кредитными, процентными, валютными и т.д.). Слишком «дорогой ценой» обходится акционерам и клиентам банков рискованная кредитная политика банкиров, упрощенно понимающих специфику банковского кредитования и игнорирующих мировой опыт, накопленный в этой области.

Одним из основных инструментов страхования кредитного риска в процессе взаимоотношения банка с заемщиками (предприятия, субъекты МСБ, физические лица) является обеспечение по кредиту. Однако по мере изменения экономической ситуации, усложнения требований к заемщикам меняются и требования к качеству обеспечения.

В свою очередь отметим, что на практике банкам часто приходится заниматься поиском оптимального обеспечения, способного снизить кредитный риск и гарантирующего возможность возмещения кредитных ресурсов за счет его реализации.

В 2018 и 1 полугодии 2019 года вместе с оживлением экономической активности восстанавливалась и кредитная активность. Наблюдался рост объемов выдачи кредитов экономике, обеспеченный, преимущественно, хорошо капитализированными банками. Ссудный портфель рос незначительно на фоне высокого роста розничного портфеля за счет роста ипотечного и беззалогового кредитования и сжатия корпоративного портфеля в результате сокращения проблемных займов и вывода несостоятельных банков из системы.

Выводы

Проведенное исследование позволяет сделать следующие выводы:

Финансово-независимые предприятия, потенциально представляющие наибольший интерес для банков, менее склонны к принятию на себя обязательств по займам, что ограничивает возможности банков по кредитованию экономики без принятия дополнительных рисков.

Необходимо планомерно и целенаправленно решать все проблемы, мешающие росту кредитования в Казахстане, которые были указаны ранее. При этом практически по всем моментам инструменты для решения этих проблем находятся в руках правительства, а не АФР.

К сожалению, даже при полноценных усилиях властей эти реформы займут достаточно долгое время, и на этот период Казахстану нужно смириться со слабым ростом кредитования и достаточно высокими процентными ставками. Не мы первые, не мы последние.

Любые попытки правительства и АФР искусственным путем изменить текущую ситуацию, не решая фундаментальных проблем (например, «залить» экономику дешевыми кредитами), в конечном итоге приведёт к снижению кредитования и расширению текущих структурных дисбалансов в экономике.

Список литературных источников:

1 Poslanie Pervogo Prezidenta N.A. Nazarbaeva narodu Kazahstana ot 17.01.2014g. «Kazahstanskij put' – 2050: Edinaya cel', edinye interesy, edinoe budushchee» – http://www.akorda.kz/ru/special/speeches/internal_political_affairs/in_speeches_and_addresses/poslanie-glavy-gosudarstva-nursultana-nazarbaeva-narodu-kazahstana (accessed 09.05.2020).

2 Pochemu v Kazahstane voznikla problema s kreditovaniem – https://forbes.kz/process/expertise/pochemu_v_kazahstane_voznikla_problema_s_kreditovaniem (accessed 09.05.2020).

3 Berentaev K.B. Ekonomika Kazahstana i vyzovy XXI veka. Sbornik nauchnyh trudov / Pod obshch. red. B.K. Sultanova. – Almaty: KISI pri Prezidente RK, 2013. – 244s.

4 Novaya model' rosta dlya formirovaniya stabil'nogo srednego klassa Kompleksnyj social'no-ekonomicheskij analiz po Kazahstanu: Doklad №125611-KZ. – 2018. – 183s. – http://documents.vsemirnyjbank.org/curated/ru/801771549867544115/pdf/125611-SCD-PUBLIC-RUSSIAN-P163279-Kazakhastan-Systematic-Diagnosis-KAZSCDAprilFINALruswithIDU.pdf (accessed 09.05.2020).

5 Finansovyj klimat v Respublike Kazahstan. – Issledovatel'skij centr kompanii «Delojt» v SNG – 2019. – 39s. – https://www2.deloitte.com/content/dam/Deloitte/kz/Documents/about-deloitte-kz/KZ_%D0%A4%D0%B8%D0%BD%D0%B0%D0%BD%D1%81%D0%BE%D0%B2%D1%8B%D0%B9_%D0%BA%D0%BB%D0%B8%D0%BC%D0%B0%D1%82_%D0%B2_%D0%A0%D0%B5%D1%81%D0%BF%D1%83%D0%B1%D0%BB%D0%B8%D0%BA%D0%B5_%D0%9A%D0%B0%D0%B7%D0%B0%D1%85%D1%81%D1%82%D0%B0%D0%BD.pdf (accessed 09.05.2020).

6 Nurgalieva A.M. Analiz sistemy upravleniya kreditnymi riskami – http://nblib.library.kz/elib/library.kz/journal/Nurgalievaaaaa.pdf (accessed 09.05.2020).

7 Kovalev A. Otricatel'nye stavki procenta: neudavshijsya eksperiment ili dolgosrochnyj trend? // Bankaўski vesnik. – №6/671. – s.14-21.

МРНТИ 06.77.77

Г.И. Абаева, кандидат экономических наук,
доцент кафедры бухгалтерского учета и управления[1],
Е.И. Субботина, старший преподаватель
кафедры экономики и менеджмента[2]
[1]Костанайский государственный университет им. А.Байтурсынова
[2]Костанайский инженерно-экономический университет им. М.Дулатова
11007, Костанай, Казахстан

Анализ социально-экономических показателей Казахстана

Түйіндеме. Мақалада экономикалық әлеует түсінігі қарастырылады. Аймақтардың экономикалық әлеуетін бағалаудың өзектілігі анықталды. Өңірлер бойынша халықтың атаулы жалақысы, ЖӨӨ құрылымы, айына ең төменгі күнкөріс деңгейі мен жан басына шаққандағы орташа табыстың динамикасы, өмір сүру деңгейі мен кедейлік деңгейінің көрсеткіштері, өнеркәсіптік өндіріс көлемінің көрсеткіштері есептелді, Қазақстанның жекелеген өңірлері бойынша ЖӨӨ бойынша еңбек өнімділігінің өзгеруі, өйткені нақты көрсеткіштер зерттелетін аймақтың қандай бағыттарда дамитынын және қандай өткізу нарықтарында көшбасшылық позицияға ие болу қажеттігін, қандай жағдайда Серіктес құқығында жұмыс істеу керектігін, ал нарықта қашан жұмыс істемеу керектігін анықтауға ықпал етеді.

Аннотация. В статье рассмотрено понятие экономического потенциала. Определена актуальность оценки экономического потенциала регионов. Произведены расчеты номинальной заработной плата населения

по регионам, структура ВРП, динамика прожиточного минимума и среднедушевых доходов в месяц, показатели уровня жизни и уровня бедности, показатели объема промышленного производства, изменения производительности труда по ВРП по отдельным регионам Казахстана, так как реальные показатели способствуют выявлению того, на каких направлениях развиваться и на каких рынках сбыта исследуемому региону целесообразно можно завоевывать лидирующие позиции, в каком случае работать на правах партнера, а когда не стоит функционировать на рынке.

Abstract. The article considers the concept of economic potential. The relevance of assessing the economic potential of regions is determined. The calculations of nominal wages of the population by regions, the structure of GRP, the dynamics of the subsistence minimum and average per capita income per month, indicators of living standards and poverty levels, indicators of industrial production, changes in labor productivity for GRP in certain regions of Kazakhstan, as real indicators help to identify which areas to develop and in which sales markets the region under study can reasonably win leading positions, in which case to work as a partner, and when it is not necessary to function in the market.

Түйін сөздер: әлеуметтік-экономикалық индикаторлар, күнкөріс деңгейі, ең төменгі тұтыну себеті.

Ключевые слова: социально-экономические индикаторы, прожиточный минимум, минимальная потребительская корзина.

Key words: socio-economic indicators, minimum cost of living, minimum consumer basket.

Введение

Уровень жизни населения – одна из важнейших социальных категорий. Под уровнем жизни населения понимают обеспеченность населения необходимыми материальными благами и услугами, фактический уровень их потребления и степень удовлетворения рациональных (разумных) потребностей в этих благах и услугах.

Выделяют четыре градации уровня жизни: достаток – потребление благ, позволяющее обеспечить всестороннее развитие человека; нормальный уровень жизни – рациональное потребление, которое обеспечивает человеку восстановление его физических и интеллектуальных сил; бедность – потребление благ на уровне сохранения работоспособности; нищета – минимальное потребление, позволяющее поддерживать лишь жизнеспособность человека.

Анализ тенденций в изменениях уровня жизни населения позволяет судить, насколько эффективна социально-экономическая политика государства, и в какой степени общество справляется с поставленными задачами.

Среднемесячная номинальная заработная плата одного работника определяется путем деления суммы начисленного фонда заработной платы на фактическую численность работников на число месяцев в периоде.

Результаты исследования

В таблице 1 показаны основные социально-экономические индикаторы уровня жизни населения Республики Казахстан в период с 1996 года по 2019 год[1]. От куда следует, что среднемесячная номинальная заработная плата в Казахстане 1996 году составляла 1500 тенге, в 2003 году – 6600 тенге, а в 2019 году – 42500 тенге. Увеличение за рассматриваемый период произошло в несколько десятков раз, но при этом необходимо помнить об инфляции, о дефолте экономики, об эмиссии денег и других инструментах денежно-кредитной политики, применяемые Нацбанком РК за годы независимости.

Таблица 1 - Основные социально-экономические индикаторы уровня жизни населения

Заработная плата	1996г.	2003г.	2019г.
Среднемесячная номинальная заработная плата:			
Минимальный размер заработной платы	1550	6600	42 500
Минимальный размер пенсии по возрасту	-	3500	38 636

Прожиточный минимум представляет собой минимальный денежный доход на одного человека, равный по величине стоимости минимальной потребительской корзины, которая состоит из стоимости продовольственной корзины и расходов на непродовольственные това-

ры и услуги. В связи с этим можно сделать вывод, что за рассматриваемый период прожиточный минимум на душу населения в Казахстане в 2003 году был равен 6600 тенге, а в 2019 году 42500 тенге, рост составил 35,7 раза.

Стоимость минимальной продовольственной корзины рассчитывается ежемесячно путем умножения норм потребления продуктов питания на средние цены, сложившиеся на середину месяца в областях, что позволяет учитывать уровень инфляции по каждому региону. Соотношение в минимальной потребительской корзине между продовольственной корзиной и долей расходов на непродовольственные товары и услуги устанавливается Правительством Республики Казахстан [2]. Нормы потребления продуктов питания едины для населения республики и разработаны Казахской академией питания исходя из концепции обеспечения энергетической ценности и потребления основных пищевых веществ на физиологическом уровне. Поэтому продукты питания, формирующие продовольственную корзину, обеспечивают необходимое количество основных пищевых веществ. Основными факторами, влияющими на величину прожиточного минимума, являются нормы потребления продуктов питания, цены на эти продукты и установленное соотношение между продовольственными и непродовольственными расходами.

Состав нового продовольственного минимума корректируется с учетом сезонности того или иного продукта, и его доля составляет 60% стоимости прожиточного минимума. На сегодняшний день набор продуктов питания в продовольственной корзине состоит из 43 наименований пищевых продуктов. Ранее, продуктовая корзина состояла из 20 наименований продуктов.

Величина прожиточного минимума (ВПМ) рассчитывается исходя из стоимости минимальной продовольственной корзины увеличенной на фиксированную долю расходов на минимально необходимые непродовольственные товары и платные услуги. Отсюда следует, что прожиточный минимум - это необходимый минимальный денежный доход на одного человека, равный по величине стоимости минимальной потребительской корзины.

В таблице 2 показана доля населения с доходами ниже величины прожиточного минимума за 2015-2019 годы по республике в целом. Величина прожиточного минимума в среднем за 2015 год на душу населения составляет 16815 тенге. По сравнению с 2015 годом в 2019 году доля населения с доходами ниже ВПМ сократилось в 3 раза, так в конце 4 квартала 2019 года данный показатель составил 2,3%. Выявлена положительная динамика, т.к. за анализируемый период доля населения страны с доходами ниже прожиточного минимума уменьшилась с 11,1% до 2,3%.

Таблица 2 - Доля населения с доходами, использованными на потребление, ниже величины прожиточного минимума

в %

Период	I квартал	II квартал	III квартал	IV квартал
2015г.	11,1	12,6	10,5	6,6
2016г.	6,6	8,2	6,9	5,1
2017г.	5,6	5,9	5,4	3,4
2018г.	3,9	4,1	4,0	2,9
2019г.	3,1	3,2	3,1	2,3

Минимальная потребительская корзина представляет собой минимальный набор продуктов питания, товаров и услуг, необходимых для обеспечения жизнедеятельности человека в натуральном и стоимостном выражении. Она состоит из продовольственной корзины и фиксированной доли расходов на непродовольственные товары и платные услуги. Доля расходов на минимально необходимые непродовольственные товары и услуги для расчета прожиточного минимума установлена в размере 40% стоимости минимальной потребительской корзины.

Согласно статистических данных в таблице 3 показана доля населения страны с доходами ниже стоимости продовольственной корзины за 2015-2019 годы.

Как показывают данные таблицы 3, в 4 квартале 2019 года доля населения с доходами ниже продовольственной корзины составляла, 0,1%, которая приходится на население сельской местности, и это ниже по сравнению с аналогичным периодом 2015 года в 7 раз. В 4 квартале 2018 года в городской местности проживала 0,7% населения доходы которых ниже продовольственной корзины страны, а 1,1% населения приходилось на сельскую местность. В течение 2019 года доля населения с доходами ниже продовольственной корзины колебалась, если в 1 кв. составляло 0,4%, то во 2 кв. увеличилось до 0,8%, в 3 кв. также увеличилось до 1,3%, а в 4 кв. снизилось до 0,5%.

Таблица 3 - Доля населения с доходами, использованными на потребление, ниже стоимости продовольственной корзины

в %

Период	I квартал	II квартал	III квартал	IV квартал
2015г.	1,1	2,1	1,4	0,7
2016г.	0,4	0,8	1,3	0,5
2017г.	0,7	0,6	0,5	0,2
2018г.	0,2	0,3	0,2	0,1
2019г.	0,1	0,2	0,1	0,1

Согласно данным таблицы 3 номинальные денежные доходы населения Республики Казахстан за 2015-2019 годы увеличился на 9,7 раза, и на 2019 год составил 74713 тенге.

По сравнению с 2018 годом этот показатель увеличился на 12,5%, при росте цен на потребительские товары и услуги за этот период на 16,8%. В реальном выражении денежные доходы населения по сравнению с соответствующим кварталом 2018 года снизились на 3,7%.

Первенство по уровню среднедушевых номинальных денежных доходов населения во 2 квартале 2019 года отмечается в Атырауской области, в городах Астана и Алматы. Где данный показатель превысил среднереспубликанский уровень в 1,6-1,9 раза.

На сегодняшний день регионами с самыми низкими доходами остаются Южно-Казахстанская и Жамбылская области. В данном регионе величина доходов населения составляет 56-60% от республиканского уровня.

Среднедушевой доход это средний номинальный денежный доход, без учета налогов, приходящийся на одного человека. Отсюда следует, что разница между максимальным и минимальным значениями среднедушевых номинальных денежных доходов населения среди регионов составила 3,4 раза (во 2 квартале 2018 года – 3,4 раза).

Согласно данным Агенства РК по статистике в третьем квартале 2019 года среднемесячная номинальная заработная плата одного работника составила 141187 тенге.

Министерства национальной экономики Республики Казахстан приводит следующие цифры из которых следует, что индекс номинальной заработной платы к соответствующему кварталу 2018г. составил 113,4%, реальной – 96,7%.

В отраслевой структуре наиболее высокая номинальная заработная плата отмечена в профессиональной, научной и технической деятельности – 326,7 тыс. тенге (в 2,3 раза превышает среднереспубликанский уровень), в горнодобывающей промышленности и разработке карьеров – 313,2 тыс. тенге (в 2,2 раза), в финансовой и страховой деятельности – 254,9 тыс. тенге (в 1,8 раза), в сфере информации и связи – 196,3 тыс. тенге (в 1,4 раз), в сфере транспорта и складирования – 182,0 тыс. тенге (в 1,3 раз).

Самый низкий уровень номинальной заработной платы отмечен в сельском, лесном и рыбном хозяйстве– 89,4 тыс. тенге, что на 36,7% ниже среднего показателя по республике, в сфере образования в среднем по стране – 87,5 тыс. тенге (на 38% соответственно) (рисунок

1).

Рисунок 1 - Денежные доходы населения регионов

Если смотреть в региональном разрезе самая высокая номинальная заработная плата отмечена в Атырауской области – 279,2 тыс. тенге, что в 2,0 раз превышает среднереспубликанский показатель. В Жамбылской области ее величина составила 94,5 тыс. тенге, что на 33,1% ниже среднего уровня по стране.

В соответствии с международными стандартами среднемесячная номинальная заработная плата одного работника формируется с учетом доплат, надбавок, премий, а также налогов и других удержаний (обязательные пенсионные взносы, подоходный налог) (см.Рисунок 2).

Рисунок 2 - Номинальная заработная плата населения по регионам

Согласно статистическим данным, в течение 2015-2019 гг. в Казахстане резко сокращалась численность населения, имеющая доходы ниже прожиточного минимума. За этот период численность уменьшилась более чем в 2 раза. Однако в 2019 году это процесс не только остановился, но и наметилась обратная тенденция, - по итогам 3 квартала численность таких казахстанцев составила 452 тысяч человек, или на 6 тысяч человек больше, чем было год назад. Согласно сравнению с уровнем на конец 3 квартала 2018 года число малообеспеченных казахстанцев выросло почти на 27 тысяч человек, в то время как число обеспеченных граждан Казахстана увеличилось на 18,3 тыс. человек.10% наиболее обеспечен-

ных граждан Казахстана обладают 23,6% всех доходов населения. При этом уровень неравенства в Казахстане остается низким (0,281), хотя по сравнению с 2016 годом его показатель вырос.

Наибольшее число бедных жителей в РК проживает на юге Казахстана: ЮКО (289,6 тыс. человек на конец 3 квартала 2019 года), Алматинской области (201 тыс. человек) и Алматы (175 тыс. человек). Хотелось бы напомним, что предыдущий антирекорд был зафиксирован в 2009 году, когда уровень реальных доходов за год уменьшился на 3,1%. В таблице показаны основные индикаторы уровня жизни населения Республики Казахстан за 2015-2019 годы.

Отдельное внимание заслуживает неравенство по типам поселения –город/село. Городская бедность в разы меньше сельской бедности (таблица 5). Отсюда следует то, что обусловливается высокий уровень внутренней миграции – жители сел и небольших городов едут в крупные города в поисках работы. На сегодняшний день доля населения, имеющего доходы ниже величины прожиточного минимума на селе составляет 4,7 процента, в городе – 1,3 %.

Сокращение бедности по сравнению с городом в сельской местности значительно отстает по темпам. Доля населения, имеющего доходы ниже величины прожиточного минимума, за пять лет (с 2010 – по 2017 год) снижалась не столь быстрыми темпами, как в городе. В городе отмечалось снижение в 2,8 раза (с 3,7% до 1,3%), в ауле лишь в 2,1 раза (с 10,1% до 4,7%). Таким образом, разрыв в показателях бедности между городом и селом не сокращается, а продолжает возрастать.

Как показывает практика других стран, что именно в периоды интенсивного роста экономики сокращается разрыв между бедными и богатыми. Но в последние годы в Казахстане показатели разрыва доходов 10% наиболее 10% наименее обеспеченного населения страны практически не меняются. По данным статистиков, это соотношение у нас уже длительное время остается на уровне 6-7 раз что, разумеется, не является признаком стабильности и наличия социальной справедливости в обществе.

Жилищные условия характеризуются показателями: жилищный фонд, движение жилищного фонда, капитальный ремонт и реконструкция жилищного фонда, благоустройство жилищного фонда, обеспеченность населения жильем. Жилище, включенное в систему коммунального обслуживания населения, образует среду обитания человека и является важной составляющей качества его жизни.

Таблица 4 - Индикаторы жизни населения Казахстана с 2015 по 2019гг.

№	Индикаторы	2015г.	2016г.	2017г.	2018г.	2019г.
1	Доля населения, имеющего доходы ниже величины прожиточного минимума %	6,5	5,5	3,8	2,9	2,8
	Город	3,7	2,5	1,9	1,3	1,3
	Село	10,1	9,1	6,1	4,9	4,7
2	Денежные расходы населения в среднем на душу, тенге	24460	289111	31886	34796	37131
	Город	29755	33901	37037	40243	42991
	Село	18209	22921	25675	28153	29916
3	Соотношение 10% наиболее и 10% наименее обеспеченного населения (коэффициент фондов)	5,7	6,1	5,9	5,6	5,7

Средняя обеспеченность населением жильем в 2019 году составляет 19,6 кв.м. на од-

ного человека, из них на сельскую местность приходится – 16,8 кв.м., а на городскую местность 22,1 кв.м. Данный показатель по сравнению с 2003 годом увеличился на 21,2%.

Из таблицы 5 можно увидеть обеспеченность населения оборудованием жилищного фонда, так в по показателям 2019 года обеспеченность газом составляет 88,4%, водопроводом 78,1%, а центральное отопление проведено всего на 39,7%.

Таблица 5 - Жилищные условия населения

Показатели	2003г.	2005г.	2019г.
Средняя обеспеченность населения жильем, кв.м общей площади на одного человека - всего	16,5	17,5	19,6
В том числе:			
Городская местность	16,9	18,7	22,1
Продолжение таблицы 10			
Сельская местность	15,2	16,0	16,8
Удельный вес общей площади всего жилищного фонда, в %, оборудованной:			
Водопроводом	51,9	54,4	78,1
Канализацией	44,1	44,6	50,6
Центральным отоплением	37,3	38,6	39,7
Ваннами	39,9	39,5	40,5
Газом	88,9	87,9	88,4
Горячим водоснабжением	31,4	33,9	39,7
Напольными электроплитами	6,9	7,3	9,7

Выводы

Занятость и безработица - две взаимодополняющие характеристики составных частей рабочей силы, равновесие между которыми устанавливается на рынке труда.

Рабочая сила (экономически активное население) – это часть населения, обеспечивающая предложение рабочей силы для производства товаров и услуг. Согласно статистических данных в 1996 году по республике экономически активное население составляло 7716,2 тыс.человек, в 2003 году уменьшилось до 7107,4 тыс.тенге, а в 2019 году увеличилось до 8981,9 тыс.человек (см.Таблицу 6).

Острое сокращение экономически активного населения в 2003 году связано с кризисом на рынке труда и занятости, нехватки рабочих мест в стране. Уровень экономической активности составил: 1991 год – 68,6%, 2003 год – 66,0%, 2019 год – 71,7% [4].

Таблица 6 - Экономическая активность населения

Показатели	1996г.	2003г.	2019г.
Экономическое активное население, тыс.человек	7716,2	7107,4	8981,9
Уровень экономической активности, в %	68,6	66,0	71,7
Занятое население, тыс. человек	7716,2	6201,0	8507,1
Уровень занятости, в % к:			
Населению в возрасте 15 лет и старше	68,6	57,6	67,9
Экономически активному населению	100,0	87,2	94,7
Наемные работники, тыс. человек	7389,5	3504,4	5813,7
Доля в численности занятого населения, в %	95,8	56,5	68,3
Самостоятельно занятые, тыс. человек	326,7	2696,6	2693,4

Доля в численности занятого населения, в %	4,2	43,5	31,7
Безработное население, тыс. человек	-	906,4	474,8
Уровень безработицы, в %	-	12,8	5,3
Экономически неактивное население, тыс.человек	3533,0	3655,2	3538,7
Уровень экономической неактивности (пассивности), в %	31,4	34,0	28,3

Показатели уровня занятости и уровня безработицы населения являются одними из основных показателей при оценке уровня развития экономики и уровня бедности.

Согласно данным Агентства РК по статистике уровень безработицы в Казахстане постоянно снижается, а уровень занятости растет. Так, в 2003 году уровень безработицы составлял 12,8%, то к 2019 году он сократился 2,4 раза и составил 5,3%, безработное население составляло 906,4 тыс.человек и 474,8 тыс.человек соответственно.

Уровень занятости за 2003-2019 годы увеличился с 57,6% до 67,9% по отношению населению в возрасте 15 лет и старше, и с 87,2% до 94,7% по отношению к экономически активному населению.

Согласно данным Агентства статистики РК в 2019 г. доля самозанятого населения в Казахстане составляла около 31,7% от занятого населения. Отсюда следует, что большая часть безработных причисляется к категории самозанятого населения. Данная категория населения не отчисляет в накопительные пенсионные фонды, а также у них не учитывается трудовой стаж. Значительная часть само занятого населения перебивается случайными заработками.

Отсюда следует то, что уровень жизни, его динамика и дифференциация в значительной степени определяются уровнем развития производительных сил, объемом и структурой национального богатства, производством и использованием валового национального продукта, характером распределения и перераспределением доходов. Индикаторы уровня жизни населения страны являются основными показателями эффективности социально-экономической политики государства, а также степенью ее экономической безопасности.

Список литературных источников

1 Famınskıı I. Otkrytaıa ekonomıka ı vneshneekonomıcheskaıa bezopasnost [tekst] // I. Famınskıı// Naýchnyı jýrnal «Voprosy ekonomıkı». — M.: Naýka 2015., № 12.

2 Baranovskıı V.G. Polıtıcheskaıa ıntegratsııa v Zapadnoı Evrope. Nekotorye voprosy teorıı ı praktıkı. [tekst] // V.G. Baranovskıı - M.: Naýka, 2016. - S. 31

3 Laýmýllın M.T. Kazahstan v sovremennyh mejdýnarodnyh otnoshenııah [tekst] // M.T Laýmýllın - bezopasnost, geopolıtıka. - Almaty: KISI, 2015.- 547 s.

4 Proekt po monıtoringý ekonomıkı Kazahstana v formate renkıngov [El.resýrs] / Ranking.kz (www.ranking.kz)

МРНТИ 06.81.85

Г.И. Абаева, доцент, кандидат экономических наук
кафедры бухгалтерского учета и управления[1]
Е.И. Ладаненко, ст. преподаватель,
кафедры бухгалтерского учета и управления[1]
[1]Костанайский государственный университет им.А.Байтурсынова
110000, Костанай, Казахстан

Проблемы конфронтации права и учета при подготовке кадров по группе образовательных программ «Аудит и налогообложение»

Түйіндеме. Қарама-қайшылық дегеніміз-бір-біріне қарама-қайшы келетін екі түрлі позицияның қақтығысы. Құқық пен бухгалтерлік есеп қақтығысының проблемалары неде?

Аннотация. Конфронтация означает столкновение двух совершенно разных позиций, которые изначально противоречат друг другу. В чем же заключаются проблемы конфронтации права и учета.

Abstract. Confrontation means the collision of two completely different positions that initially contradict each other. What are the problems of confrontation between law and accounting?

Түйін сөздер: Қаржылық есептіліктің халықаралық стандарттары(ҚЕХС), салық жүйесі, есептілік.

Ключевые слова: Международные стандарты финансовой отчетности (МСФО), налоговая система, отчетность.

Key words: International financial reporting standards(IFRS), tax system, reporting.

Введение

В связи с переходом на Международные стандарты финансовой отчетности произошли изменения в методологических подходах к формированию финансовой отчетности при отражении хозяйственных операций в учетных регистрах, которые затрагивают вопросы исчисления налогов. Появились различия в определениях, содержащихся в МСФО, Налоговом кодексе РК, Гражданском кодексе РК, которые создают разночтения в толковании норм и правил налогообложения[1].

В соответствии с законодательством о бухгалтерском учете и финансовой отчетности субъекты крупного предпринимательства, организации публичного интереса обязаны применять МСФО, субъекты среднего предпринимательства, а также государственные предприятия, основанные на праве оперативного управления составляют финансовую отчетность в соответствии с международным стандартом для малого и среднего бизнеса и субъекты малого предпринимательства осуществляют составление финансовой отчетности в соответствии с национальным стандартом, который, в свою очередь, по многим аспектам дублирует положения МСФО. В новом Налоговом кодексе РК, который разрабатывался по поручению Главы государства, подробно отражены новые правила налогового учета в связи с переходом на международные стандарты финансовой отчетности.

Действующая в Казахстане налоговая система и международные стандарты финансовой отчетности (МСФО) представляют собой две системы, в ряде случаев взаимоисключающие друг друга.

Анализ положений НК РК в сопоставлении с положениями МСФО выявляет наличие конфликтных ситуаций, возникновение которых неизбежно при проведении налоговых проверок. Прежде всего, возникновение подобных ситуаций обусловлено следующими обстоятельствами:

Объект и методика

МСФО предполагает разные или альтернативные подходы к объектам учета в ряде случаев, позволяет применение «профессионального суждения». Многие казахстанские налогоплательщики вполне могут игнорировать целый ряд требований МСФО. В то же время международные стандарты финансовой отчетности предоставляют широкое поле для различных манипуляций, создающих условия для уклонения от налогообложения.

Результаты исследований

В частности, МСФО дают возможность бухгалтеру применять «профессиональное суждение» и разные подходы к признанию тех или иных операций вместо жесткого, исчерпывающего законодательного регулирования таких моментов. Но налогообложение у нас не должно зависеть от размышлений и суждений бухгалтера:

- при учете актива, МСФО не принимает во внимание право собственности на данный актив, а основывается на экономической выгоде данного актива для субъекта. То есть, есть различия согласно МСФО, актив признается числящимся на балансе организации при условии владения им, тогда как по действующему Гражданскому кодексу право собственности включает в себя не только владение, но и пользование и распоряжение имуществом. Это обстоятельство предполагает двоякий подход к учету актива – либо он числится на балансе согласно МСФО, либо он активом не признается, несмотря на то, что приносит определенный доход организации. С большей долей вероятности взаимное влияние налогового и бухгалтерского учета будет являться препятствием для МСФО. С другой стороны, оно создает предпосылки для уклонения от налогообложения;

- МСФО подвержено частым изменениям, вносимым Комитетом по МСФО, что может нивелировать все попытки приведения в соответствие положения налогового законодательства и МСФО по состоянию на определенную дату.

Таким образом, переход на международные стандарты финансовой отчетности, как это показывает международная практика, сопряжен с рядом несоответствий, возникающих между национальным законодательством и требованиями стандартов[2].

К примеру, МСФО-1 дает компаниям право самим определять разделы баланса, то есть каждая компания должна определить представлять краткосрочные и долгосрочные активы и обязательства как отдельные разделы. Если компания предпочитает не проводить это разделение, только тогда активы и обязательства следует представлять в порядке их ликвидности. Структура баланса уже утверждена уполномоченным органом. Это лишает организации права выбора, предусмотренного МСФО. Налоговая отчетность, в частности приложение к форме 100 декларации по корпоративному подоходному налогу уже имеет жесткую структуру, не позволяющую организациям применять альтернативную форму баланса. До настоящего времени какая-либо экспертиза или изучение этих проблем у нас не проводились.

Однако наиболее значительные трудности ожидают налогоплательщиков и налоговые органы. Налоговое законодательство включает и нормы, требующие пересчета бухгалтерской информации в налоговых целях, и нормы, ссылающиеся на бухгалтерский учет. Так, например, учет запасов ведется в налоговых целях для корпоративного подоходного налога (КПН) по правилам бухгалтерского учета, базой для исчисления налога на имущество является балансовая стоимость основных средств и т. д.

До настоящего времени присутствуют недостатки в переводе отдельных терминов учета с иностранных языков и их необоснованная повторяемость в стандартах, которые во многом продолжают оставаться сложными для восприятия бухгалтера.

Не решенными до конца остаются правила построения учета и его организации в различных субъектах хозяйствования. Заметно отставание в принятии законов об общественных объединениях, регулирующих учет и аудит, а также недостатки в решении вопросов о договорах, сделках, контрактах и обязательствах, не говоря уже о том, что не полностью разработана система наказаний за невыполнение требований законодательства.

Эти обстоятельства требуют значительных корректировок регулирования учетной и налоговой систем Казахстана в современных условиях[3].

Одной из важных проблем, стоящих перед казахстанским учетом, - адаптация к передовой международной практике на основании международных договоров. Важность этой проблемы возрастает, поскольку связана с интернационализацией международных экономических отношений на фоне межнациональных отличий. Это обусловлено тем, что в рыноч-

ных условиях учет является связующим звеном разнообразных видов деятельности, присущих любому бизнесу между странами. Соответственно, многие профессиональные учетные услуги реализуются в международном аспекте. Распространены независимые аудиторские проверки финансовой отчетности, консультирование по вопросам налогообложения, проектирование и внедрение информационных систем. Низкий уровень учета может порождать многочисленные противоречия, сдерживая экономический прогресс в той или иной стране. При этом страны сегодня могут подразделяться не только по уровню своего благосостояния, но и по уровню развития в них бухгалтерского учета, а также и по уровню развития законодательства.

Перечисленные обстоятельства расширяют горизонты бухгалтерского учета в целом и ставят новые задачи в области подготовки высококвалифицированных кадров.

Исходя из вышеизложенного, в КГУ им.А.Байтурсынова при подготовке кадров сферы учета по образовательно программе «Учет и аудит» который относится к группе образовательных программ «Аудит и налогообложение» введены элективные дисциплины, которые позволяют будущим специалистам иметь не только представления, но и разбираться в тех или иных ситуационных задачах возникающих в процессе работы хозяйствующих субъектов различных форм собственности.

Это такие дисциплины:

- основы налогового учета,;
- система интерпретации хозяйствующих субъектов в бухгалтерском учета;
- бухгалтерская экспертиза;
- учет и оценка банкротства.

Введение данных дисциплин было обусловлено тем, что в большинстве современных предприятий бухгалтерия играет дополнительную роль по проведению анализа хозяйственной деятельности, осуществлению налогового планирования и выполняет работы по прогнозированию финансового результата. Где руководство и учредители вменяют в обязанности также контроль исполнения законодательства. В целом ряде случаев главный бухгалтер предприятия несет равную с руководителем ответственность перед ЗРК.

Изучение выше названных дисциплин доказывает то, что:

- ведутся ради людей, заинтересованных в его данных;
- делятся на теорию и практику;
- имеют дело не только с самими хозяйственными процессами, а с их информационными отображениями- первичными документами;
- предоставляют достаточно значительную и надежную информацию для принятия управленческих решений, при этом значимость их должна быть относительной, а не абсолютно достаточным;
- предоставляют будущим специалистам уверенность в том, что его (учета) данные необходимы, но их уверенность всегда находится в пределах определенной вероятности и каждое решение, которое принимается на их основании, несет в себе определенную степень риска.

Выводы

В связи с выше изложенным целесообразно:

1) реформировать существующую систему образования и подготовку бухгалтерских кадров, нацеливая ее на достижение качества преподавания. Новое отношение к качеству должно начинаться сверху, идти от руководителей по так называемому «эффекту водопада», вымывать все устаревшие способы преподавания, а главное - индифферентное отношение преподавателей к качеству образования. Основными аспектами качества знаний должны быть следующие: уровень воспитанности личности, уровень развития и уровень знаний;

2) привлекать профессиональные организации для оказания содействия в повышении качества обучения. Для этого необходимо желание профессиональных организаций в сотрудничестве с вузами.

Список литературных источников:

1 Grajdanskıı kodeks respýblıkı Kazahstan (obaıa chast) (s ızmenenıiamı ı do-polnenıiamı po sostoıanıiý na 10.01.2020 g.)

2 Zakon O býhýchete ı finansovoı otchetnostı RK ot 28 fevralıa 2007 goda N 234 (Deıstvýıýıı s ızmenenıiamı ı dopolnenıiamı. Provereno 03.03.2020)

3 Mýsıfýllına R. R. Perehod na mejdýnarodnye standarty finansovoı otchet-nostı // Molodoı ýchenyı. — 2014. — №21.2. — S. 37-38.

МРНТИ 83.31.27

Е.И. Субботина, старший преподаватель
кафедры экономики и менеджмента[1]
[1]Костанайский инженерно-экономический университет им. М.Дулатова
110007, Костанай, Казахстан

Оценка продовольственной безопасности страны как основы жизнеобеспечения её населения

Түйіндеме. Қазіргі жағдайда халықтың барлық топтары үшін өмір сүрудің жоғары деңгейі аймақтағы әлеуметтік-экономикалық тұрақтылық деңгейін анықтайды. Осыған орай, бұл мақалада елдің азық-түлік қауіпсіздігі қазақ халқының өмір сүруінің негізгі факторы ретінде талданады және бағаланады.

Аннотация. В современных условиях высокий уровень качества жизни всех слоёв населения определяет уровень социально–экономической стабильности в регионе. В связи с этим в данной статье выполнены анализ и оценка продовольственной безопасности страны как основного фактора жизнеобеспечения казахстанского населения.

Abstract.. In modern conditions, a high level of quality of life for all segments of the population determines the level of socio-economic stability in the region. In this regard, this article analyzes and evaluates the food security of the country as the main factor in the livelihood of the Kazakh population.

Түйін сөздер: азық-түлік қауіпсіздігі, тағамды тұтыну, тағамның тағамдық және энергетикалық құндылығы, калория мөлшері.

Ключевые слова: продовольственная безопасность, потребление продуктов питания, пищевая и энергетическая ценность питания, калорийность питания.

Key words: food security, food consumption, nutritional and energy value of food, calorie intake.

Введение

Развитие человечества представляет собой с одной стороны – удовлетворение потребностей в пище, жилье, улучшении здоровья, профессиональные качества, формирующие физиологические потребности, с другой стороны, пользу, извлекаемую человеком, позволяющую ему осуществлять оказываемое воздействие на активность трудовой, культурной, социальной жизни, отдых. Вследствие этого, категория качества жизни представляет собой разнообразность потребностей, прежде всего, потребности в стабильности, безопасности, справедливости, а также возможность их получения населением, основанные на высоком уровне социальных гарантий, формирующих уверенность в завтрашнем дне, высокое благосостояние людей. Физиологические потребности, соответствующие государственному стандарту, высокий уровень качества жизни населения всех слоев определяют уровень социально–экономической стабильности в регионе. Наряду с потребностями, включающими: безопасность, уважение, самореализацию и самовыражение, потребности в удовлетворении продуктами питания занимают основополагающее значение. Первоочередное удовлетворение данных потребностей предотвращает ситуацию, нарушающую процессы движущей силы и влияющую на развитие общественного производства, заключающееся в преобладании уровня

потребностей над возможностью их удовлетворения.

Объект и методы исследования

Объектом данного исследования выступают показатели продовольственной безопасности казахстанского населения. При проведении исследования использовались преимущественно статистические методы, а также методы анализа и синтеза[1].

Результаты исследования

На здоровье населения воздействует ряд совокупных факторов, включающих условия, обстоятельства и образ жизни. Факторами риска в данном случае выступают конкретные причины, способствующие ухудшению здоровья. Исследуя здоровье населения, учеными выделены факторы, негативно отражающиеся на его состоянии и включающие низкую оплату труда, небольшие пенсии, несбалансированность питания, что характерно для экономических факторов; чрезмерные нагрузки, вызывающие стрессовое состояние вследствие нестабильного социально-экономического состояния, представляют собой психологические факторы; санитарно-гигиеническая, экологическая, медико-инфраструктурная обстановка. Несбалансированность питания, его недостаточность, по мнению специалистов, приводит к диетологическому ограничению и дисбалансу рациона питания населения региона. Такая важная характеристика жизненно необходимой потребности человека, как обеспечение его необходимым суточным объемом калорий, зависит от следующих условий: пол и возраст человека, тяжесть физического труда. Рекомендуемые величины, характеризующие физиологические потребности в пищевых веществах и энергии, составляют для мужчин в возрасте от 18 до 60 лет: 96–108 граммов белков, жиров 84–120 граммов, углеводов 406–440 граммов в сутки [2].

В условиях нестабильной политической ситуации на международной арене проблемы с нехваткой продовольствия могут вызвать кризис в стране, что, в свою очередь, скажется на развитии экономики и положении населения. Состояние продовольственной безопасности Республики Казахстан нельзя полностью назвать удовлетворительным, так как ситуация в АПК, который призван обеспечивать продовольственную безопасность страны, и особенно в его аграрном секторе, последние 20 лет сложная и не во всем однозначная. Проблема продовольственной безопасности в современном мире связана, прежде всего, с проблемой голода и недоедания населения, защитой государственных интересов, включающих в себя обеспечение и сохранение социальной и экономической стабильности в стране, удовлетворение жизненно необходимой потребности человека в питании.

Динамика потребления основных продуктов питания населением Казахстана свидетельствует об увеличении данных показателей (таблица 1).

Таблица 1 – Динамика потребления основных продуктов питания населением Республики Казахстан, в среднем на душу населения, кг

Показатели	2016 год	2017 год	2018 год	Темп роста, %, 2018/2016
Хлебопродукты и крупяные изделия	130,7	133,7	138,5	106,0
Мясо и мясопродукты	72,9	72,9	77,9	106,9
Рыба и морепродукты	10,9	10,7	13,2	121,1
Молоко и молочные продукты	235,5	237,7	261,3	111,0
Масла и жиры	19,5	19,5	19,2	98,5
Фрукты	61,4	61,6	74,9	122,0
Овощи (без картофеля)	89,3	88,5	94,1	105,4
Картофель	48,6	46,9	48,6	–
Сахар, джем, мёд шоколад и кондитерские изделия	40,7	41,3	46,3	113,8

Потребление масла и жиров снизилось на 1,5 % в 2018 году по сравнению с 2016 годом. Потребление всех остальных продуктов возрастает.

Исторически в менталитет казахского населения заложены пищевые приоритеты потребления мяса и мясопродуктов. Однако, в последние годы проявляются другие тенденции. В анализируемом периоде 2016-2018 гг. в наибольшей степени увеличилось потребление фруктов (на 22 %) и рыбы и морепродуктов (на 21,1 %), что связано с изменением пищевых привычек. Потребление мяса и мясопродуктов увеличилось только на 6,9 %, что меньше темпа роста потребления рыбы и морепродуктов, молока и молочных продуктов, фруктов, сахара, джема, мёда, шоколада и других кондитерских изделий [3].

По данным выборочного обследования домашних хозяйств в 2018 году уровень пищевой депривации или доля населения, калорийность питания которого ниже минимально допустимого уровня, составила в 2018 году 3,6 % (таблица 2).

Таблица 2 – Население, калорийность питания которого ниже минимально допустимого уровня в 2018 году

Показатели	Численность населения, калорийность питания которого ниже минимально допустимого уровня, тыс. человек	Доля населения, калорийность питания которого ниже минимально допустимого уровня, %
Республика Казахстан, всего	645,7	3,6
в том числе городская местность	359,4	3,5
сельская местность	232,1	3,0

Значительная дифференциация данного показателя наблюдается по типу местности. Так, в 2018 году доля населения, калорийность питания которого ниже минимально допустимого уровня, в городской местности превысила сельский уровень более чем в 1,2 раза. Разница между городом и селом свидетельствует о более питательном составе потребленных продуктов питания населением в сельской местности [4].

Пищевая и энергетическая ценность питания в значительной степени зависит от доходов домашних хозяйств (таблица 3).

Таблица 3 – Пищевая и энергетическая ценность потребленных продуктов питания, по 20-ти процентным группам населения Республики Казахстан в 2018 году

Показатели пищевой ценности	квинтили				
	1	2	3	4	5
Пищевая ценность, грамм в сутки:					
белки	76,1	91,2	101,7	117,1	144,8
жиры	90,3	109,6	124,8	146,8	184,1
углеводы	355,5	397,8	421,3	459,0	532,1
Энергетическая ценность, ккал в сутки	2580	2990	3268	3688	4446

Если проранжировать население по уровню денежных доходов и разделить его на соответствующие двадцатипроцентные группы – квинтили (1-я группа – с наименьшими доходами, 5-я группа – с наибольшими доходами), то различия между ними по пищевой и энергетической ценности, потребленных продуктов питания, будут велики.

Выводы

Комитетом по статистике Министерства национальной экономики Республики Казахстан в 2018 году впервые произведен расчет показателя «Распространенность умеренной и острой продовольственной безопасности, основанной на Шкале восприятия отсутствия продовольственной безопасности».

Шкала восприятия отсутствия продовольственной безопасности (далее – ШОПБ) – новый инструмент для измерения доступа к продовольствию. Методика ШОПБ позволяет получить достоверную и своевременную информацию в отношении способности людей получать пищевые продукты в соответствии с типом поведения и опыта, типичных для ситуаций, в которых ограничена возможность получения продовольствия.

Существующие международные статистические данные подтверждают, что состояние здравоохранения оказывает влияние на рождаемость и смертность всего на 10 процентов. Тогда как качество питания, показатели занятости населения и жилищные условия занимают 50 процентов [1]. Качество питания здесь выступает важнейшей составляющей. При этом значение других благ и ценностей без здоровья теряет свое значение. Здоровье населения, его состояние определяет конкурентоспособность на мировом рынке, а государство, поддерживая и укрепляя здоровье своего населения, создает условия социально–экономическому росту в стране.

Список литературных источников

1 Kosınskıı, P.D., Harıtonov, A.V. Vzaımosvıaz kachestva pıtanııa ı kachestva jıznı naselenııa: regıonalnyı aspekt [Elektronnyı resýrs] / P.D. Kosınskıı, A.V. Harıtonov // Mejdýnarodnyı jýrnal prıkladnyh ı fýndamentalnyh ıssledovanıı. – 2018. – № 7–1. – S.130–133. – Rejım dostýpa: https://applied–research.ru/ru/article/view?id=11708 (data obraenııa: 01.02.2020).

2 Ofıtsıalnyı resýrs Komıteta po statıstıke Respýblıkı Kazahstan. – Rejım dostýpa: stat.gov.kz.

3 Koshebaeva, G.K., Alpysbaeva, N.A., Bırıýkov, V.V. Analız ı perspektıvy prodovolstvennoı bezopasnostı Respýblıkı Kazahstan [Elektronnyı resýrs] / G.K. Koshebaeva, N.A. Alpysbaeva, V.V. Bırıýkov // Vestnık Altaıskoı akademıı ekonomıkı ı prava. – 2018. – № 4. – S.57–69. – Rejım dostýpa: http://vaael.ru/ru/article/view?id=66 (data obraenııa: 31.01.2020).

4 VESTNIK ÝIFR III Mejdýnarodnaıa naýchno-praktıcheskaıa konferentsııa ANO VO «Ýralskıı ınstıtýt fondovogo rynka» - «Gýmanıtarnye naýkı o býdýem chelovechestva: tendentsıı ı perspektıvy

Правила для авторов,

публикующихся в научно-производственном журнале «Наука»
Костанайского инженерно-экономического университета им. М. Дулатова.
г. Костанай

Требования к оформлению статьи

1 Статья для публикации в журнале «Наука» представляется в электронном виде и отпечатанном на белой бумаге формат А4. (оригинал 1 экз.) на казахском, русском языках.

2 Объем статьи не более 4-6 страниц, текст набирается гарнитурой Times New Roman, размер 14, через интервал 1, печатается только на одной стороне листа.

3 Все формулы в тексте нумеруются с правой стороны. Под ними приводится полная расшифровка условных обозначений (знаков).

4 Ссылки на литературу в тексте обозначаются арабскими цифрами в квадратных скобках. Табличные сноски располагаются под таблицей.

5 К статье прилагаются:

- **сопроводительное письмо**, в котором содержатся сведения об авторе (авторах): фамилия, имя, отчество, место работы, должность, ученая степень и звание (без каких-либо сокращений)
- **рецензия** на статью для авторов, не имеющих ученой степени, от доктора или кандидата наук, с указанием данных рецензента (фамилия, имя, отчество, место работы, должность, ученая степень и звание).

6 В каждой статье журнала **обязательно должны быть указаны** следующие данные:

- код МРНТИ, соответствующий тематике содержания статьи;
- название статьи;
- разделы **«Введение», «Объект и методика», «Результаты исследований», «Выводы», Список литературных источников**, на которые ссылается автор.
- **аннотация** об актуальности и новизне темы на трех языках (каз., англ., рус.) не более 4-6 строк на каждом языке;
- Рисунки (формат JPEG, GIF; рисунки, выполненные средствами MSWord должны быть сгруппированы в единое целое), таблицы и формулы (выполненные в редакторе формул Microsoft Equation) – дублируются на отдельном листе.
- **ключевые слова** по содержанию статьи (15-40 слов или словосочетаний). Каждое ключевое слово или словосочетание отделяется от другого запятой, на трех языках (каз., англ., рус.);
- библиографический список использованной литературы (помещается после статьи и оформляется по ГОСТ 7.1-2003. Библиографическая запись. Библиографическое описание: Общие требования и правила составления.)
- при включении в список использованной литературы статей ранее в журнале «Наука» предоставляется скидка 20 % от общей суммы оплаты за издание статьи.

7 **Ответственность за содержание статьи несут авторы**

Банковские реквизиты: «АО Цесна Банк»
ЧУ «Костанайский инженерно-экономический университет им. М. Дулатова» г. Костанай, ул. Чернышевского 59, КБЕ 17, БИН 960840000146, расчетный счет KZ05998GTB0000014281, г. Костанай, АО «Цесна Банк», БИК TSES KZKA, тел.: +7(714)2-28-02-55, факс +7(714)2-28-15-95, 28-01-59, e-mail: nauka.kineu.kz@mail.ru

Банковские реквизиты КОФ АО «Народный Банк РК»:
ЧУ «Костанайский инженерно-экономический университет им. М. Дулатова» г. Костанай, ул. Чернышевского 59, КБЕ 17, БИН 960840000146, расчетный счет KZ526010221000038824, г. Костанай, КОФ АО «Народный Банк РК» HSBKKZKX, КНП 861, тел.: +7(714)2-28-02-55, факс +7(714)2-28-15-95, 28-01-59, e-mail: nauka.kineu.kz@mail.ru

Стоимость публикации 600 тенге, магистрантам 300 тенге за 1 страницу формата А4.

Авторам ближнего и дальнего зарубежья публикация бесплатная.

Отпечатано в отделе оперативной полиграфии Костанайского инженерно-экономического университета им. М. Дулатова

Ғылыми-өндірістік журналы «Наука» 2020 ж., маусым, № 2
Научно-производственный журнал «Наука» № 2, июнь 2020 г.
Тираж – 320 экз.
15,6
условных печатных листов

Адрес: Республика Казахстан,
г. Костанай, ул. Чернышевского 59, тел. (87142) 280-255, e.mail: nauka.kineu.kz@mail.ru

Наш сайт:WWW.kineu.kz

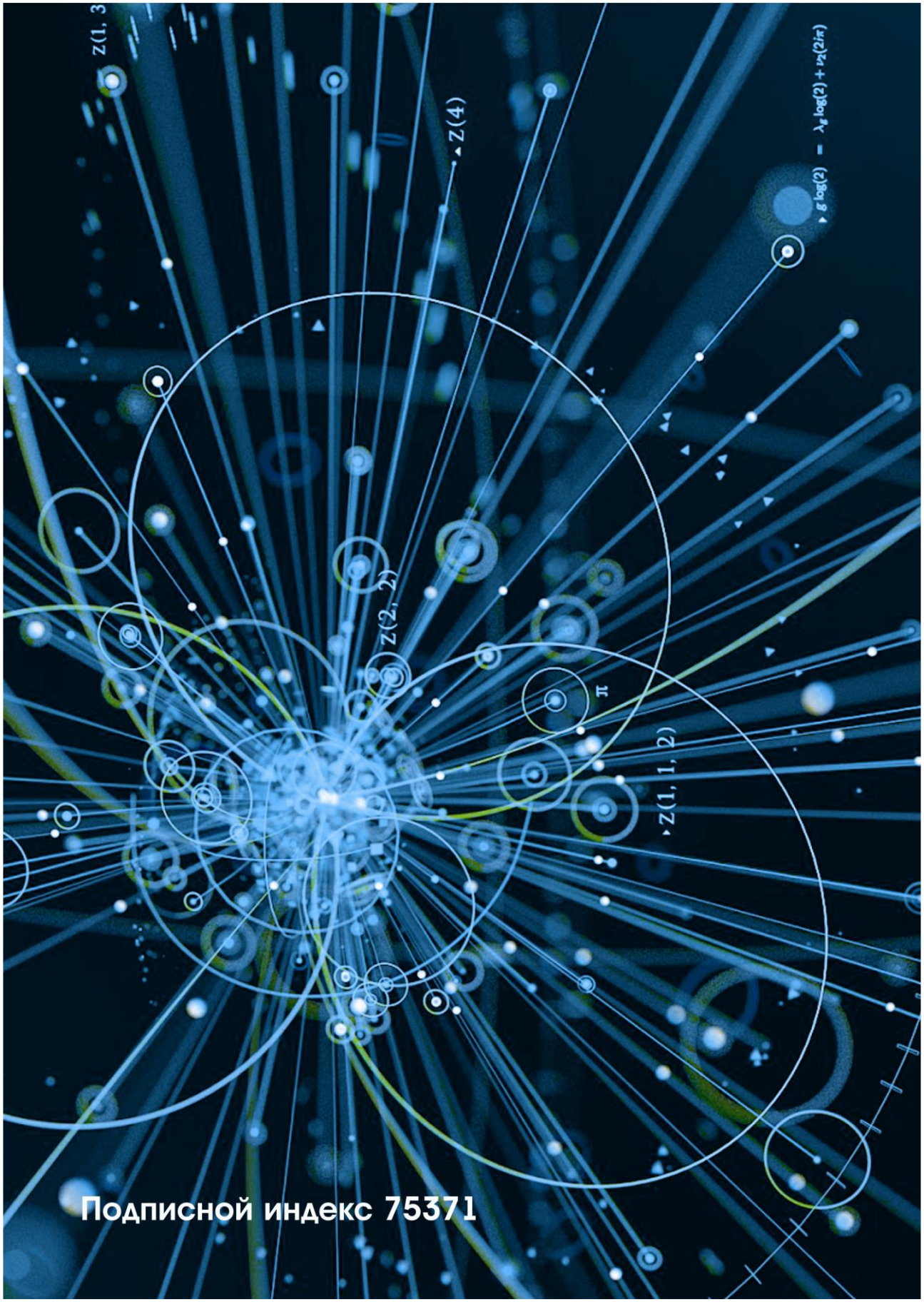

Подписной индекс 75371